TOYOTA

Order picking truck, low level
7LOP25, 7LOP25P

Valid for machine number: 6121355 -

Only valid for machine number:

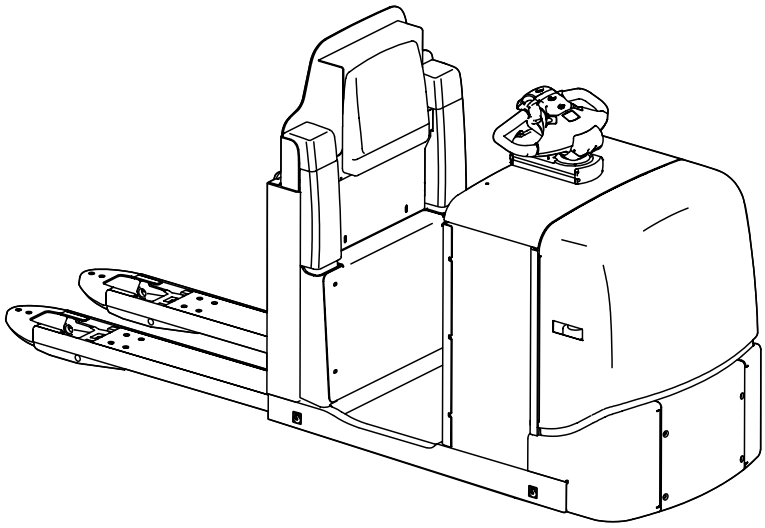

Spare Parts Catalogue

Ordering number 7521120

Date.....2010-06-08 / TP

© TOYOTA

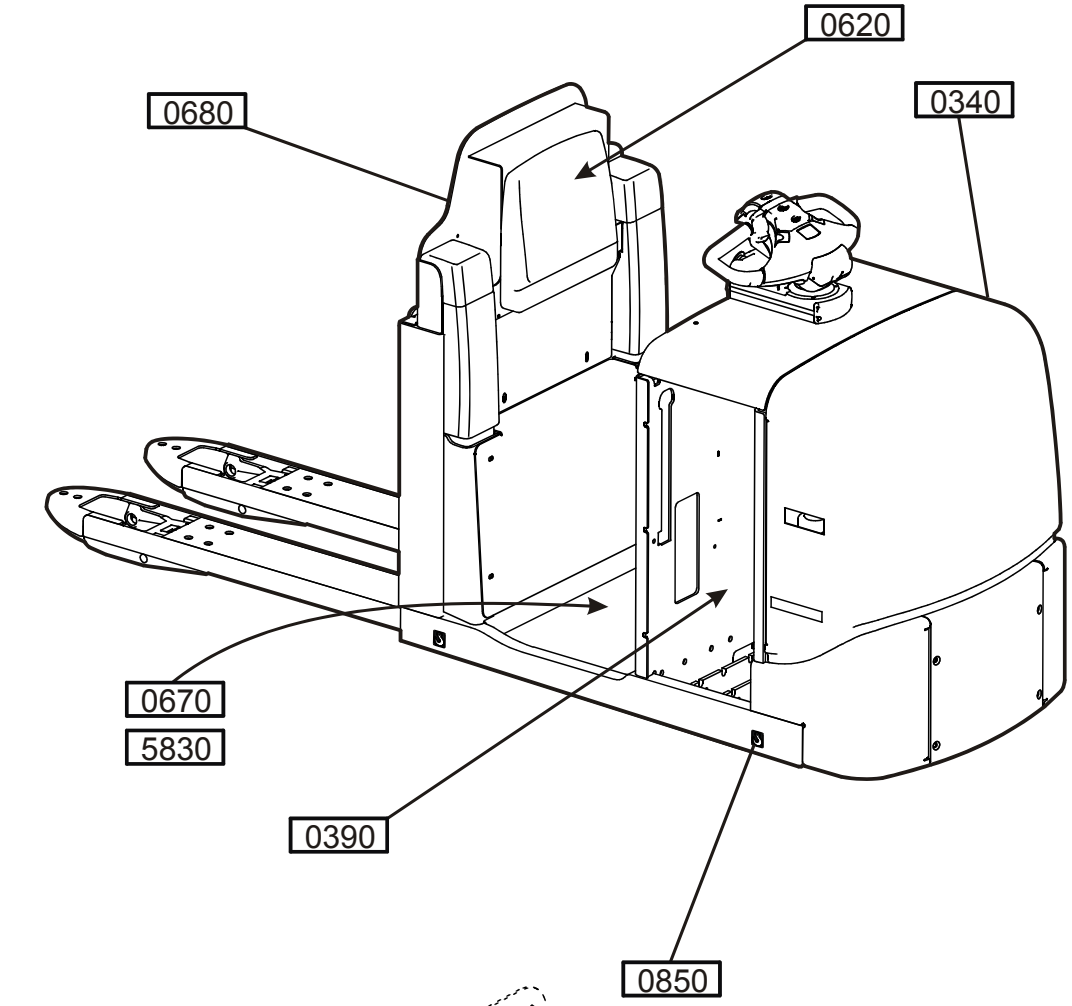

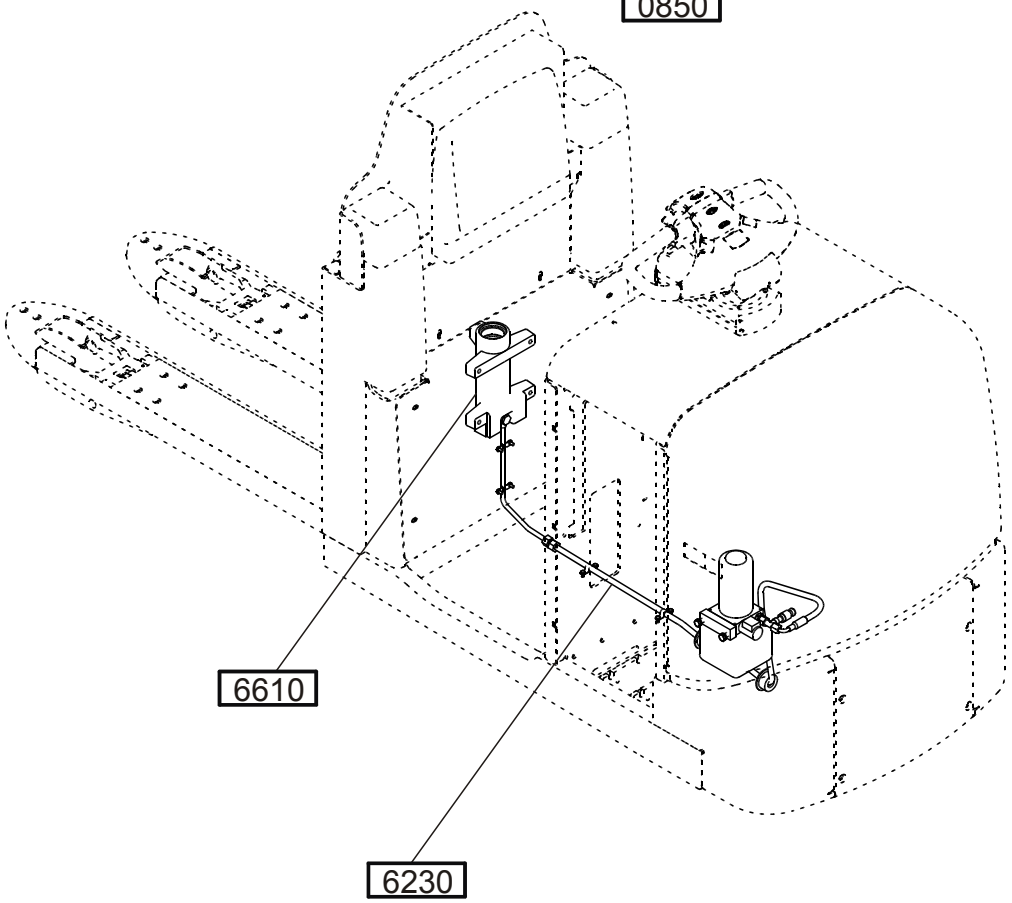

© TOYOTA

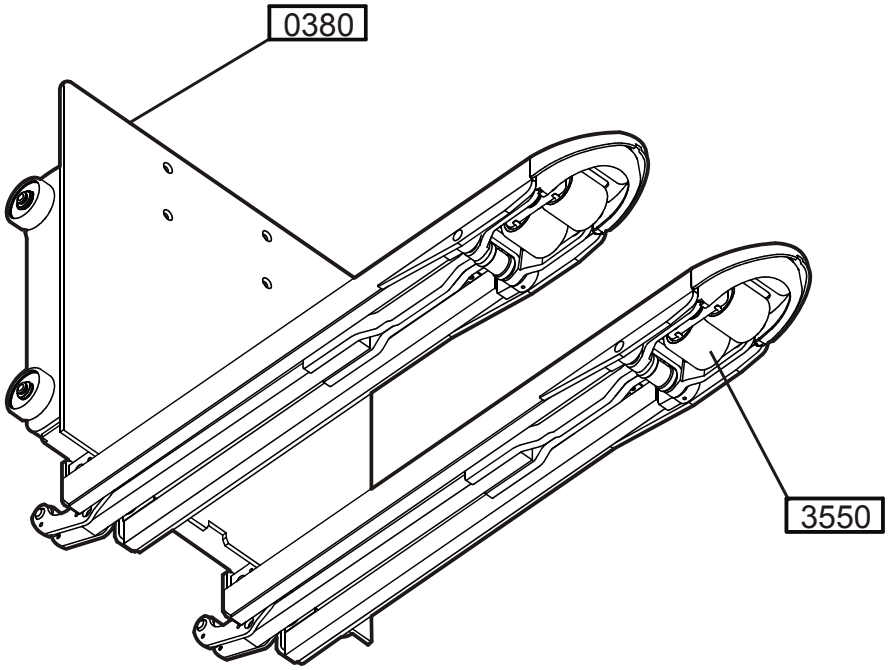

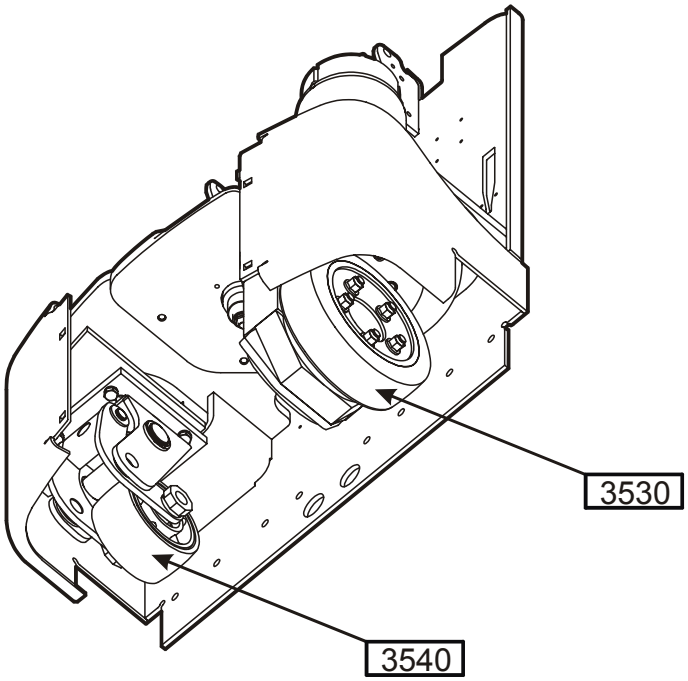

© TOYOTA

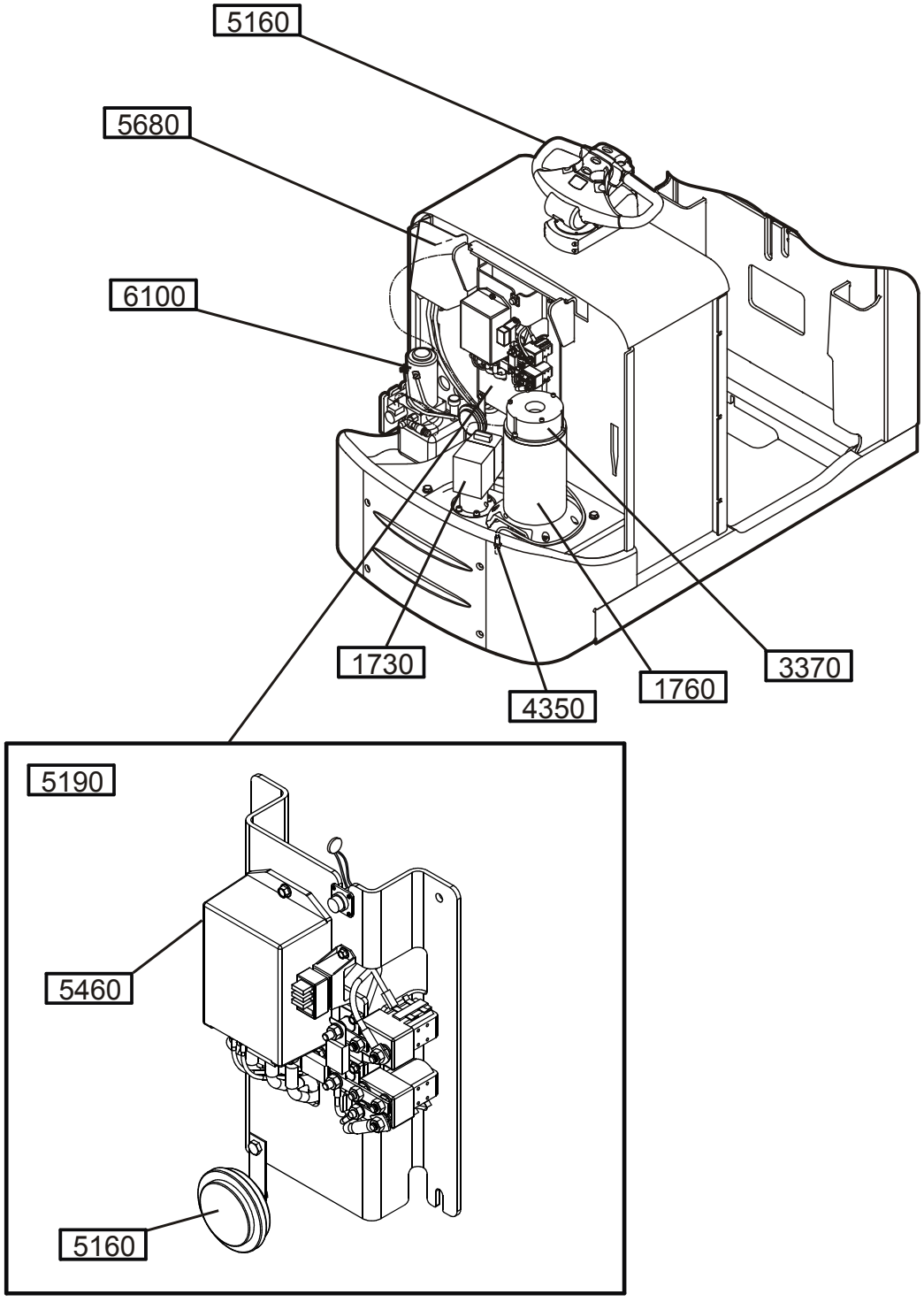

© TOYOTA

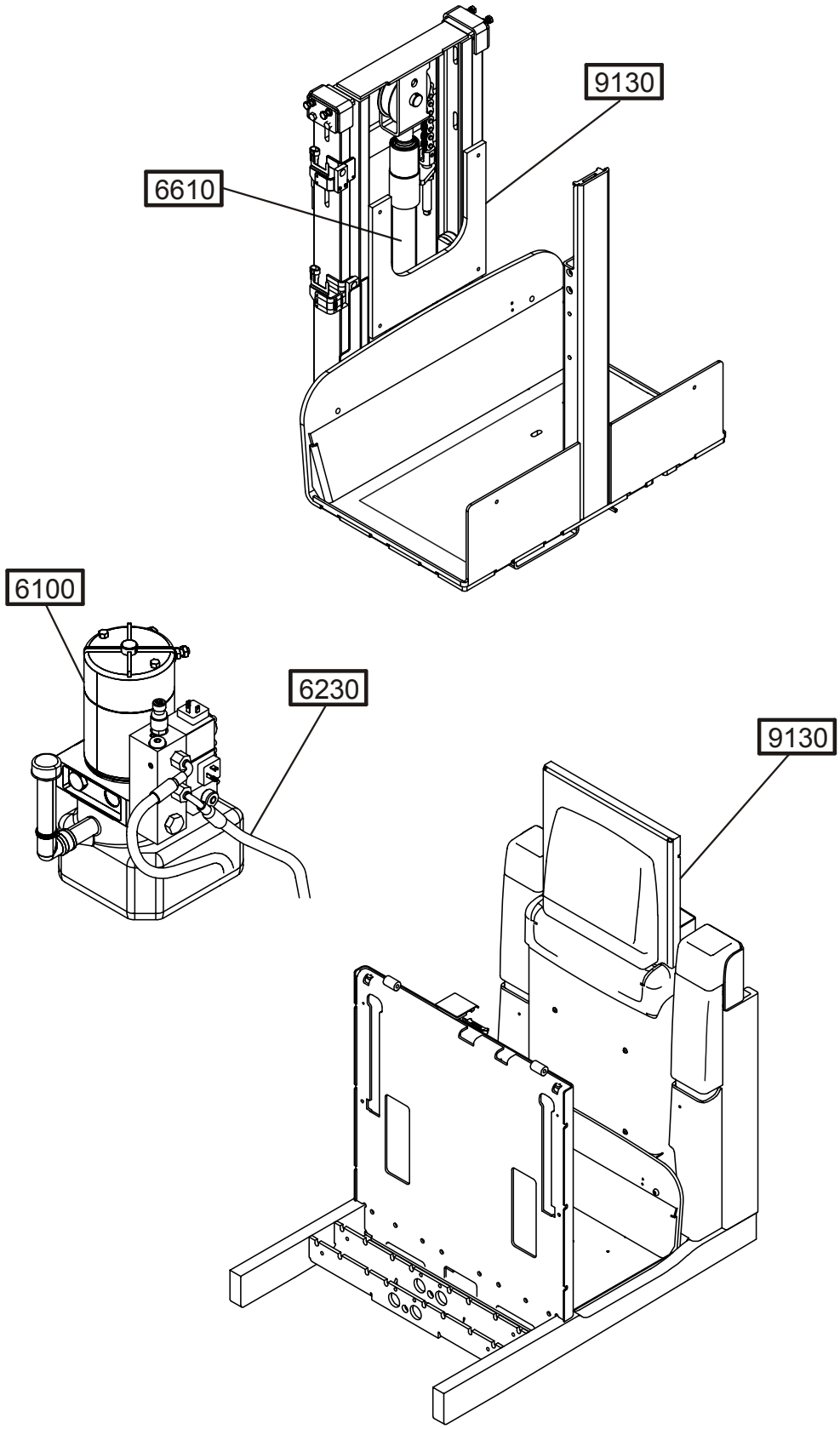

© TOYOTA

0000 Chassis

Chassi; Chassis; Châssis

0300-00042 Frame, chassis
Ram, chassi; Rahmen, Chassis; Châssis;

0340-00523 Inspection covers
Huvar, luckor; Hauben, Abdeckungen; Capots, couvercles;

0340-00640 Inspection covers
Huvar, luckor; Hauben, Abdeckungen; Capots, couvercles;

0380-00856 Fork frame (low lifters)
Gaffelstomme (låglyftare); Gabelchassis (Niederhubwagen); Châssis (transpalettes);

0390-00335 Battery compartment parts
Batteriutrymmesdelar; Batterieraumteile; Pièces de compartiment batterie;

0390-00362 Battery compartment parts
Batteriutrymmesdelar; Batterieraumteile; Pièces de compartiment batterie;

0390-00376 Battery compartment parts
Batteriutrymmesdelar; Batterieraumteile; Pièces de compartiment batterie;

0390-00404 Battery compartment parts
Batteriutrymmesdelar; Batterieraumteile; Pièces de compartiment batterie;

0400-00105 Frame/chassis components
Rammonterade detaljer; Chassisanbauteile; Composants du châssis;

0620-00083 Seat, cushions
Förarstol, dynor; Fahrersitz, Kissen; Siège, coussins de siège/dossier;

0620-00097 Seat, cushions
Förarstol, dynor; Fahrersitz, Kissen; Siège, coussins de siège/dossier;

0670-00070 Wall/floor covering
Vägg-/golvklädsel; Innenverkleidung Wand/Boden; Revêtement intérieur, tapis;

0680-00313 Internal fittings **Std, second level**
Inredningsdetaljer; Einrichtungsteile; Accessoires intérieurs;

0680-00349 Internal fittings
Inredningsdetaljer; Einrichtungsteile; Accessoires intérieurs;

0680-00350 Internal fittings **Ergonomic**
Inredningsdetaljer; Einrichtungsteile; Accessoires intérieurs;

0840-00261 Driver protection
Förarskydd; Fahrerschutz; Protection de cariste;

0850-00521 Signs, warnings, decals
Skyltar, varningar, dekaler; Schilder, Warnzeichen, Aufkleber; Vignettes, avertissements, autocollants;

© TOYOTA

1000 Motors

Motorer; Motoren; Moteurs

1710-00081 **Electric pump motor**
Elektrisk pumpmotor; Elektro-Pumpenmotor; Moteur de pompe électrique;

1710-00109 **Electric pump motor** **Driver lift**
Elektrisk pumpmotor; Elektro-Pumpenmotor; Moteur de pompe électrique;

1730-00051 **Electric steering motor**
Elektrisk styrmotor; Elektro-Lenkmotor; Moteur de direction électrique;

1760-00186 **Electric drive motor**
Elektrisk åkmotor; Elektro-Fahrmotor; Moteur de traction électrique;

2000 Transmission/Drive gear

Kraftöverföring/Drivväxel; Kraftübertragung/Fahrgetriebe; Transmission/Groupe de traction

2550-00060 **Mechanical drive gear unit**
Drivaggregat/-växel; Antriebsaggregat/-getriebe; Groupe de traction, réducteur;

3000 Brake/Wheel/Caterpillar system

Broms-/Hjul-/Bandsystem; Brems-/Rad-/Bandsystem; Freins/Roues/Chenilles

3370-00012 **Electromagnetic parking brake**
El-parkeringsbroms, magnetbroms; Elektro-Feststellbremse, Magnetbremse; Frein de stationnement électromagnétique;

3530-00071 **Drive wheel**
Drivhjul; Antriebsrad; Roue motrice;

3540-00109 **Support/castor wheels**
Stöd-/länkhjul; Stützräder/Gelenkrollen; Roues stabilisatrices/pivotantes;

3550-00519 **Fork/support arm wheels**
Gaffel-/stödbenshjul; Gabel-/Stützarmrollen; Roues bras-support;

3580-00070 **Guide rollers/wheels**
Löp-/sidostyrningshjul; Laufrollen, Seitenführungsrollen; Galets/roues de guidage;

© TOYOTA

4000 Steering system

Styrsystem; Steuer-/Lenksystem; Système de direction

4110-00357 Steering arm/wheel/lever **Driver lift**
Styr- arm/ratt/spak; Deichsel, Lenkrad/-hebel; Timon/volant/levier de direction;

4110-00434 Steering arm/wheel/lever **Standard design**
Styr- arm/ratt/spak; Deichsel, Lenkrad/-hebel; Timon/volant/levier de direction;

4110-00435 Steering arm/wheel/lever **Ergonomic**
Styr- arm/ratt/spak; Deichsel, Lenkrad/-hebel; Timon/volant/levier de direction;

4110-00440 Steering arm/wheel/lever
Styr- arm/ratt/spak; Deichsel, Lenkrad/-hebel; Timon/volant/levier de direction;

4110-00578 Steering arm/wheel/lever **Standard design**
Styr- arm/ratt/spak; Deichsel, Lenkrad/-hebel; Timon/volant/levier de direction;

4110-00580 Steering arm/wheel/lever
Styr- arm/ratt/spak; Deichsel, Lenkrad/-hebel; Timon/volant/levier de direction;

4110-00581 Steering arm/wheel/lever **Ergonomic**
Styr- arm/ratt/spak; Deichsel, Lenkrad/-hebel; Timon/volant/levier de direction;

4350-00008 Steering angle sensor
Styrvinkelgivare; Lenkwinkelgeber; Capteur døangle de direction;

5000 Electrical system

Elektriskt system; Elektroanlage; Système électrique

5160-00166 General alarm signals (audible/visual)
Signal/larm (ljud-/ljus-); Warn-/Alarmsignale (Akust./Opt.); Avertisseur (sonore/lumineux), dispositifs døalarme;

5190-00136 Battery cut out connector/contactor
Batterifrånskiljare, huvudkontaktor; Batterietrennung, Hauptkontaktor; Coupe-circuit de batterie, contacteur;

5460-00076 Transistor panel
Transistorpanel; Transistorpanel; Panneau transistor;

5590-00567 Work function harnesses/fuse
Arbetsfunktionskablage/-säkring; Steuerstromverkabelung/-sicherung; Câblage/fusible fonction de travail;

5610-00032 Pump contactor
Pumpkontaktor; Pumpenmotorkontaktor; Contacteur (moteur) de pompe;

5680-00148 Battery/motor cables, fuse
Batteri-/motorkablar, säkring; Batterie-/Motorkabel, Sicherung; Câbles de batterie/moteur, fusible;

5820-00169 Lift/lowering/reach movement probes/sensors **Driver lift**
Lyft-/sänk-/skjutrörelse-givare/-sensor; Hub-/Senk-/Schubgeber/-sensor; Capteurs de levage/descente/rétraction;

5820-00230 Lift/lowering/reach movement probes/sensors
Lyft-/sänk-/skjutrörelse-givare/-sensor; Hub-/Senk-/Schubgeber/-sensor; Capteurs de levage/descente/rétraction;

5830-00150 Safety probes/sensors
Säkerhets-givare/-sensor; Sicherheitsgeber/-sensor; Capteurs de sécurité;

© TOYOTA

6000 Hydraulic/pneumatic system

Hydraulik/pneumatik; Hydraulikanlage/Pneumatik; Système hydraulique/pneumatique

6100-00275 Hydraulic unit
Hydraulaggregat; Hydraulikaggregat; Unité hydraulique;

6100-00282 Hydraulic unit
Hydraulaggregat; Hydraulikaggregat; Unité hydraulique;

6230-00250 Hydraulic lines chassis
Chassimonterade hydraulledningar; Hydraulikleitungen Chassis; Circuits hydrauliques châssis;

6230-00251 Hydraulic lines chassis
Chassimonterade hydraulledningar; Hydraulikleitungen Chassis; Circuits hydrauliques châssis;

6610-00227 Main lift cylinders
Huvudlyftcylindrar; Haupthubzylinder; Vérin de levage principal;

6610-00310 Main lift cylinders
Huvudlyftcylindrar; Haupthubzylinder; Vérin de levage principal;

© TOYOTA

9000 Options/attachments

Tillbehör/extrautrustning; Zubehör/Zusatzausrüstung; Equipement supplémentaire/Options

9130-00066 Working cage **Driver lift**
Arbetskorg; Arbeitskorb/-bühne; Nacelles;

9130-00082 Working cage
Arbetskorg; Arbeitskorb/-bühne; Nacelles;

9380-00003 Charger attachment
Laddartillsats; Zusatzladegerät; Chargeur suplémentaire;

9380-00009 Charger attachment **Acid circulation**
Laddartillsats; Zusatzladegerät; Chargeur suplémentaire;

9400-00387 Extra electrical equipment
Extra elektrisk utrustning; Elektrische Zusatzausrüstung; Equipement électrique supplémentaire;

9420-00038 Truck log device, code locking device
Truck logg utrustn., kodlås; Truck Log System, Codesperre; Système Optigest, verrouillage (blocage) code;

9420-00055 Truck log device, code locking device **S16**
Truck logg utrustn., kodlås; Truck Log System, Codesperre; Système Optigest, verrouillage (blocage) code;

9420-00099 Truck log device, code locking device
Truck logg utrustn., kodlås; Truck Log System, Codesperre; Système Optigest, verrouillage (blocage) code;

9500-00532 Other extra equipment **Second level**
Extra utrustning övrigt; Zusatzausrüstung Sonstiges; Autre équipement supplémentaire;

9500-00534 Other extra equipment
Extra utrustning övrigt; Zusatzausrüstung Sonstiges; Autre équipement supplémentaire;

9500-00558 Other extra equipment **Collision protection**
Extra utrustning övrigt; Zusatzausrüstung Sonstiges; Autre équipement supplémentaire;

9500-00870 Other extra equipment
Extra utrustning övrigt; Zusatzausrüstung Sonstiges; Autre équipement supplémentaire;

9500-00871 Other extra equipment
Extra utrustning övrigt; Zusatzausrüstung Sonstiges; Autre équipement supplémentaire;

9500-01155 Other extra equipment **Load support**
Extra utrustning övrigt; Zusatzausrüstung Sonstiges; Autre équipement supplémentaire;

© TOYOTA

© TOYOTA

0300-00042 **P0028983**

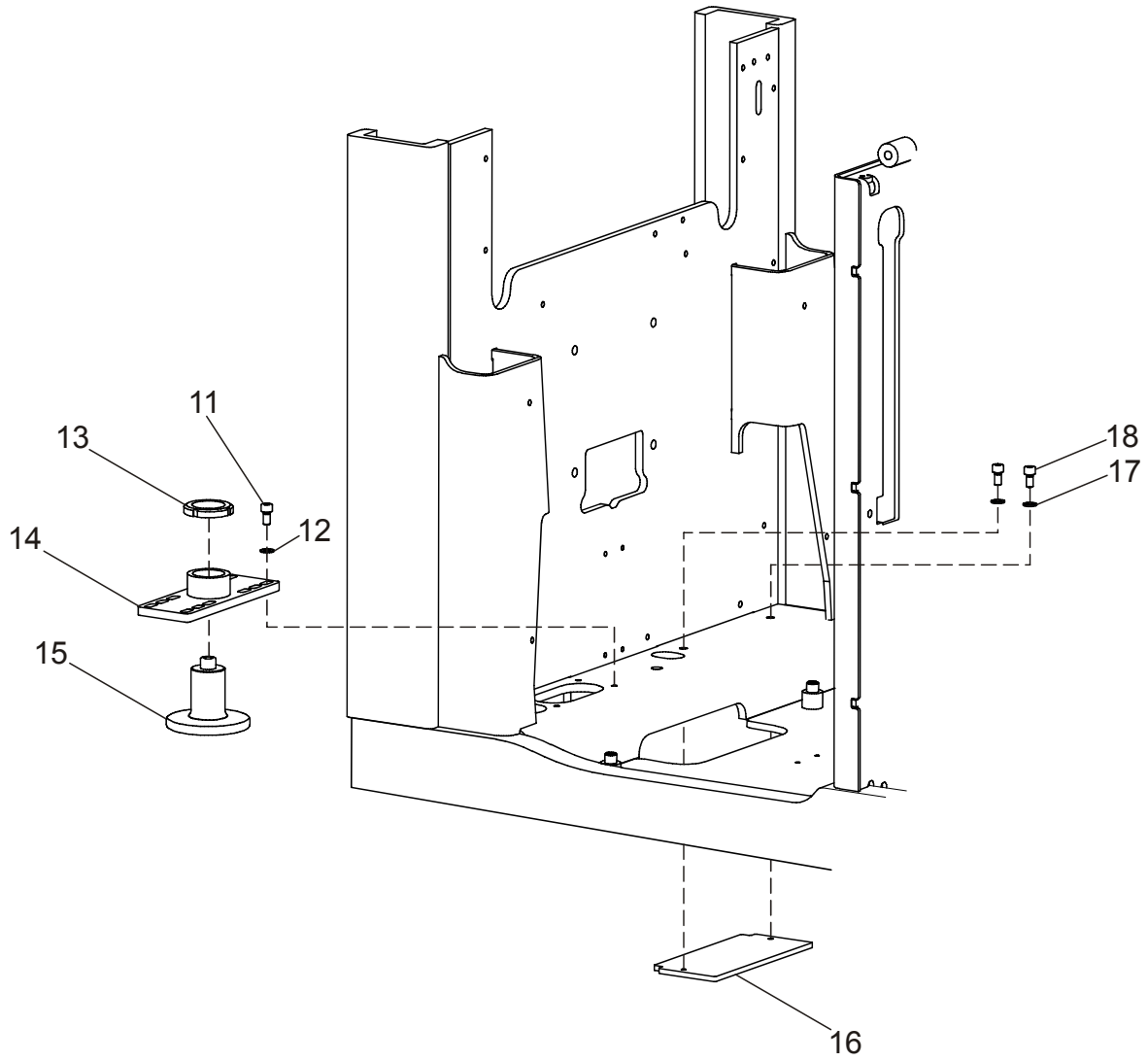

0300-00042 Frame, chassis

[2010-01-19]

Ram, chassi; Rahmen, Chassis; Châssis;

			649 7LOP25 649 7LOP25P	6003692 - 6003692 -
Pos	Description	Pcs	Part No	Note
11	Screw Skruv; Schraube; Vis	4	29939	
12	Washer Bricka; Scheibe; Rondelle	4	20404	
13	Nut Mutter; Mutter; Ecrou	1	22902	
14	Plate Plåt; Platte; Plaque	1	211957	
15	Plate Plåt; Platte; Plaque	1	238539	
16	Plate Plåt; Platte; Plaque	1	207897	
17	Washer Bricka; Scheibe; Rondelle	2	20404	
18	Screw Skruv; Schraube; Vis	2	20184	

© TOYOTA

0340-00523 **P0026707**

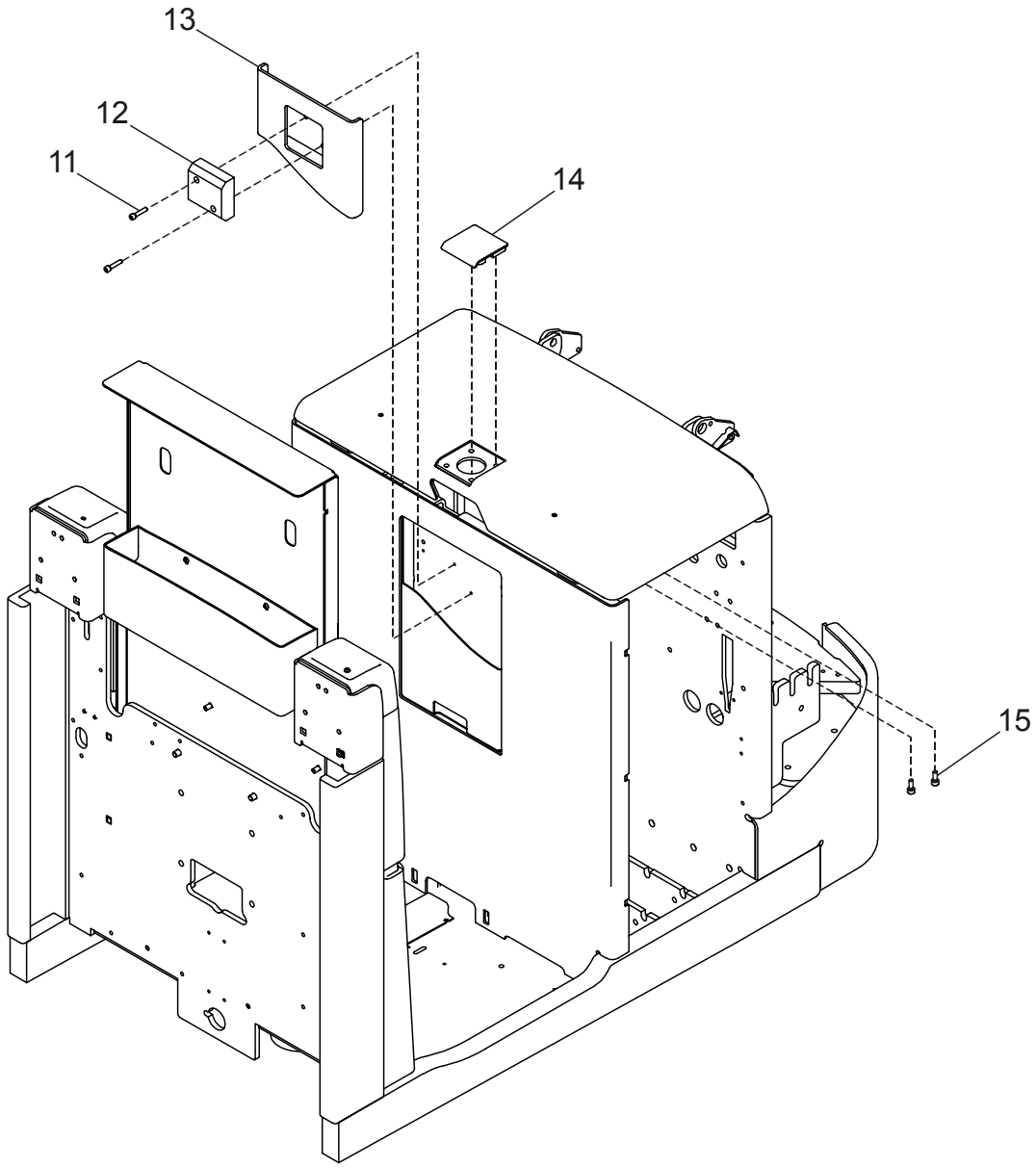

0340-00523 Inspection covers

[2009-12-16]

Huvar, luckor; Hauben, Abdeckungen; Capots, couvercles;

			649 7LOP25P 6070770 -	
Pos	Description	Pcs	Part No	Note
11	Screw Skruv; Schraube; Vis	2	20224	
12	Block Block; Block; Bloc	1	234337	
13	Cover plate Täckplåt; Deckblech; Protecteur en tôle	1	215541-001	
14	Cover plate Täckplåt; Deckblech; Protecteur en tôle	1	216530	
15	Screw Skruv; Schraube; Vis	2	216253	

© TOYOTA

0340-00640

P0030391

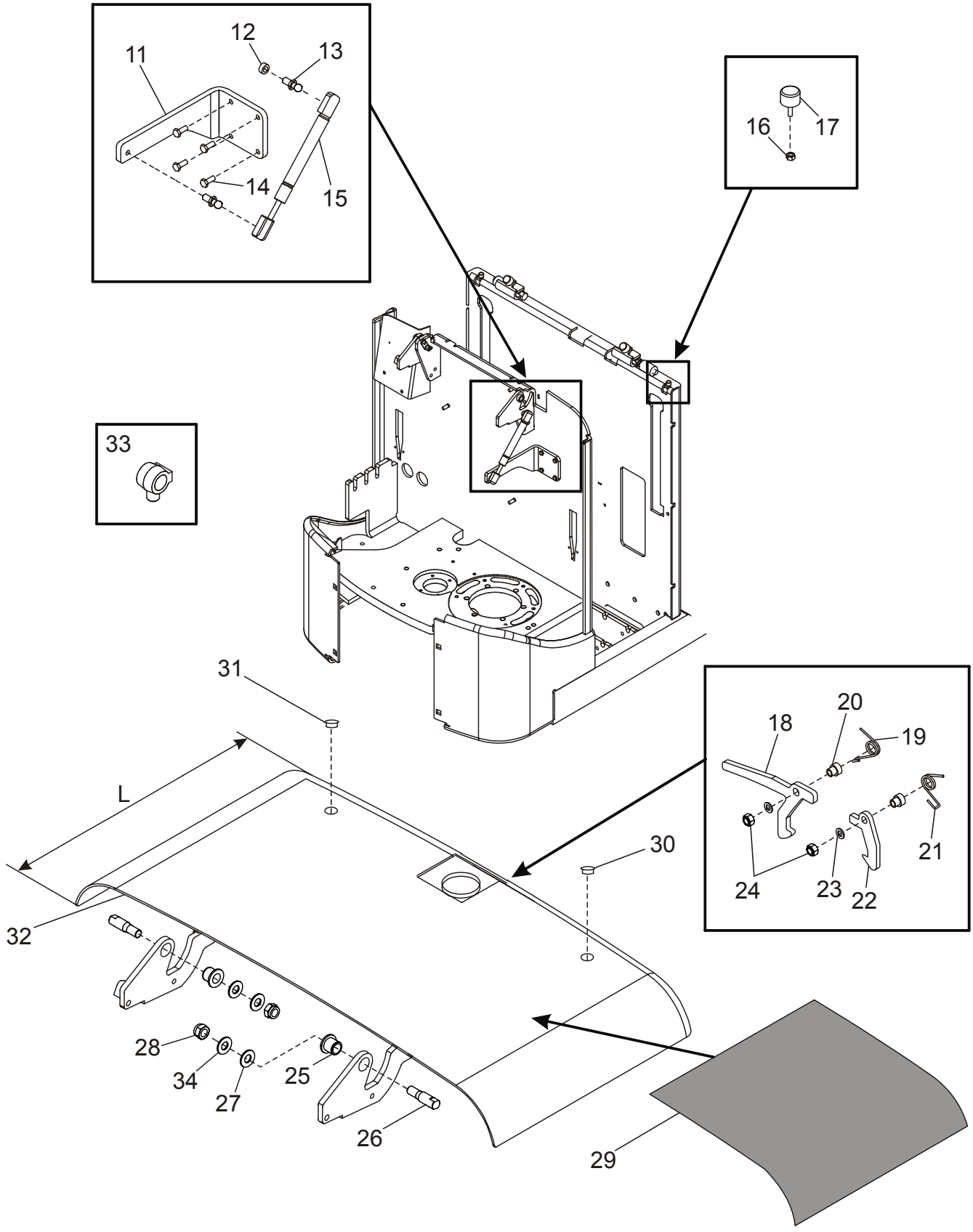

© TOYOTA

0340-00640 Inspection covers

[2009-01-22]

Huvar, luckor; Hauben, Abdeckungen; Capots, couvercles;

			649 7LOP25 6017281 - 649 7LOP25P 6017281 -	
Pos	Description	Pcs	Part No	Note
11	Bracket Fäste; Halterung; Support	1	209850	
12	Bush Bussning; Bague; Bague	1	169268	
13	Screw Skruv; Schraube; Vis	2	117919	
14	Screw Skruv; Schraube; Vis	4	20154	
15	Gas suspension Gasfjäder; Gasfederung; Suspension à gaz	1	211495	
16	Nut Mutter; Mutter; Ecrou	2	20249	
17	Damper Dämpare; Dämpfer; Attenteur	2	29686	
18	Hook Hake; Haken; Crochet	1	209229	
19	Spring Fjäder; Feder; Ressort	1	209465	
20	Distance piece Distans; Distanz; Distance	2	209231	
21	Spring Fjäder; Feder; Ressort	1	209464	
22	Hook Hake; Haken; Crochet	1	209463	
23	Washer Bricka; Scheibe; Rondelle	2	20404	
24	Nut Mutter; Mutter; Ecrou	2	20016	
25	Bush Bussning; Bague; Bague	2	140174	
26	Axle Axel; Achse; Axe	2	247968	
27	Washer Bricka; Scheibe; Rondelle	2	21016	
28	Nut Mutter; Mutter; Ecrou	2	20096	
29	Skidding protection Halkskydd; Rutschabdeckung; Dispositif antidérapant	2	232374	
30	Plug Plugg; Pfropf; Bouchon	1	215939	
31	Plug Plugg; Pfropf; Bouchon	1	215939	
32	Battery door Batterilucka; Batterietür; Porte de batterie	1	212228-003	L = 289 mm
32	Battery door Batterilucka; Batterietür; Porte de batterie	1	212228-004	L = 375mm
33	Clamp Klamma; Rohrschelle; Collier	1	156268-003	
34	Washer Bricka; Scheibe; Rondelle	2	126723-013	

© TOYOTA

0380-00856

P0035005

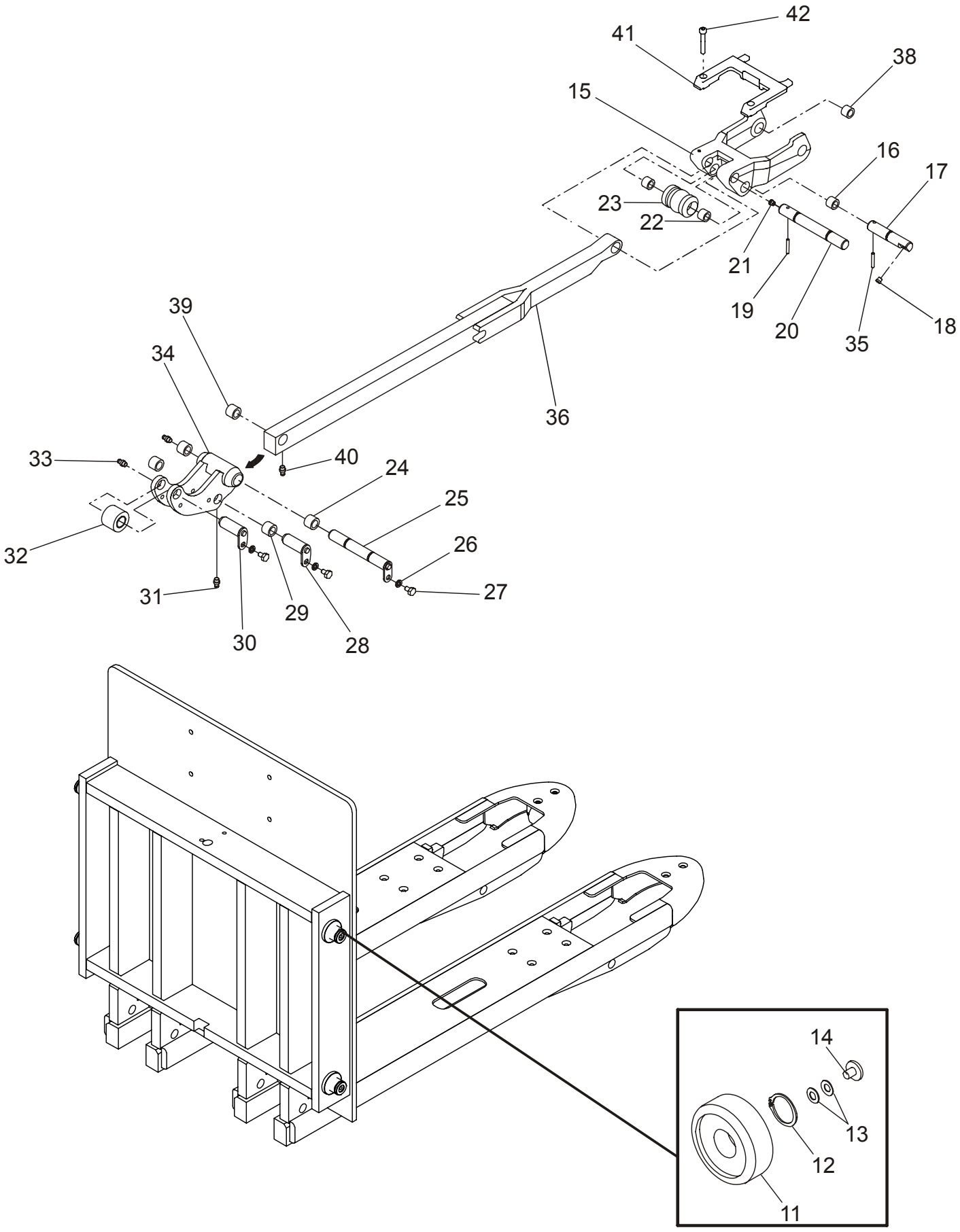

© TOYOTA

0380-00856 Fork frame (low lifters)

[2010-05-26]

Gaffelstomme (låglyftare); Gabelchassis (Niederhubwagen); Châssis (transpalettes);

			649 7LOP25 6092415 - 649 7LOP25P 6092415 -	
Pos	Description	Pcs	Part No	Note
11	Roller(Complete) Rulle(Komplett); Rolle(Komplett); Roleau(Complet)	4	151849	
12	Locking ring Spårring; Schliessring; Circlip	4	20008	
13	Washer Bricka; Scheibe; Rondelle	8	22707	
14	Guide Styrning; Steuerung; Guidage	4	214225	
15	Wheel fork(Including bush) Hjulgaffel(Inklusive bussning); Radgabel(Einschiesslish bague); Fourche de roue(Inclus bague)	2	252779	Including bush Inklusive bussning; Einschiesslish bague; Inclus bague
16	Bush Bussning; Bague; Bague	4	212045-001	
17	Axle(Inkl. greasing nipple) Axel(Inkl. smörjnippel); Achse(Incl. smiernippel); Axe(Incl. graisseur)	2	215898	
18	Greasing nipple Smörjnippel; Smiernippel; Graisseur	2	22410	
19	Locking pin Spännstift; Spannstift; Goupille	2	254326	
20	Axle(Inkl. greasing nipple) Axel(Inkl. smörjnippel); Achse(Incl. smiernippel); Axe(Incl. graisseur)	2	253769	
21	Greasing nipple Smörjnippel; Smiernippel; Graisseur	2	27662	
22	Bush Bussning; Bague; Bague	4	147037	
23	Roller Rulle; Rolle; Roleau	2	241813	
24	Bush Bussning; Bague; Bague	4	212045-002	
25	Axle(Inkl. greasing nipple) Axel(Inkl. smörjnippel); Achse(Incl. smiernippel); Axe(Incl. graisseur)	2	215897	
26	Washer Bricka; Scheibe; Rondelle	3	126723-003	
27	Screw Skruv; Schraube; Vis	3	20031	
28	Axle Axel; Achse; Axe	2	215390-057	
29	Bush Bussning; Bague; Bague	4	212045-002	
30	Axle Axel; Achse; Axe	2	237479-057	
31	Greasing nipple Smörjnippel; Smiernippel; Graisseur	2	27662	
32	Roller Rulle; Rolle; Roleau	2	236863	
33	Greasing nipple Smörjnippel; Smiernippel; Graisseur	6	27662	
34	Torsion tube Vridrör; Drehrohrl; Levier de tringlel	2	214691	
35	Locking pin Spännstift; Spannstift; Goupille	2	22128	
36	Link Länk; Gelenk; Bras	2	222825	
38	Bush Bussning; Bague; Bague	4	222828-001	
39	Bush Bussning; Bague; Bague	2	212045-002	
40	Greasing nipple Smörjnippel; Smiernippel; Graisseur	2	27662	
41	Stop lug Stoppklack; Anschlagsstück; Arréter	2	245789	

© TOYOTA

Pos	Description	Pcs	Part No	Note
42	Screw Skruv; Schraube; Vis	4	28343	

© TOYOTA

© TOYOTA

TOYOTA

0390-00335

P0026628

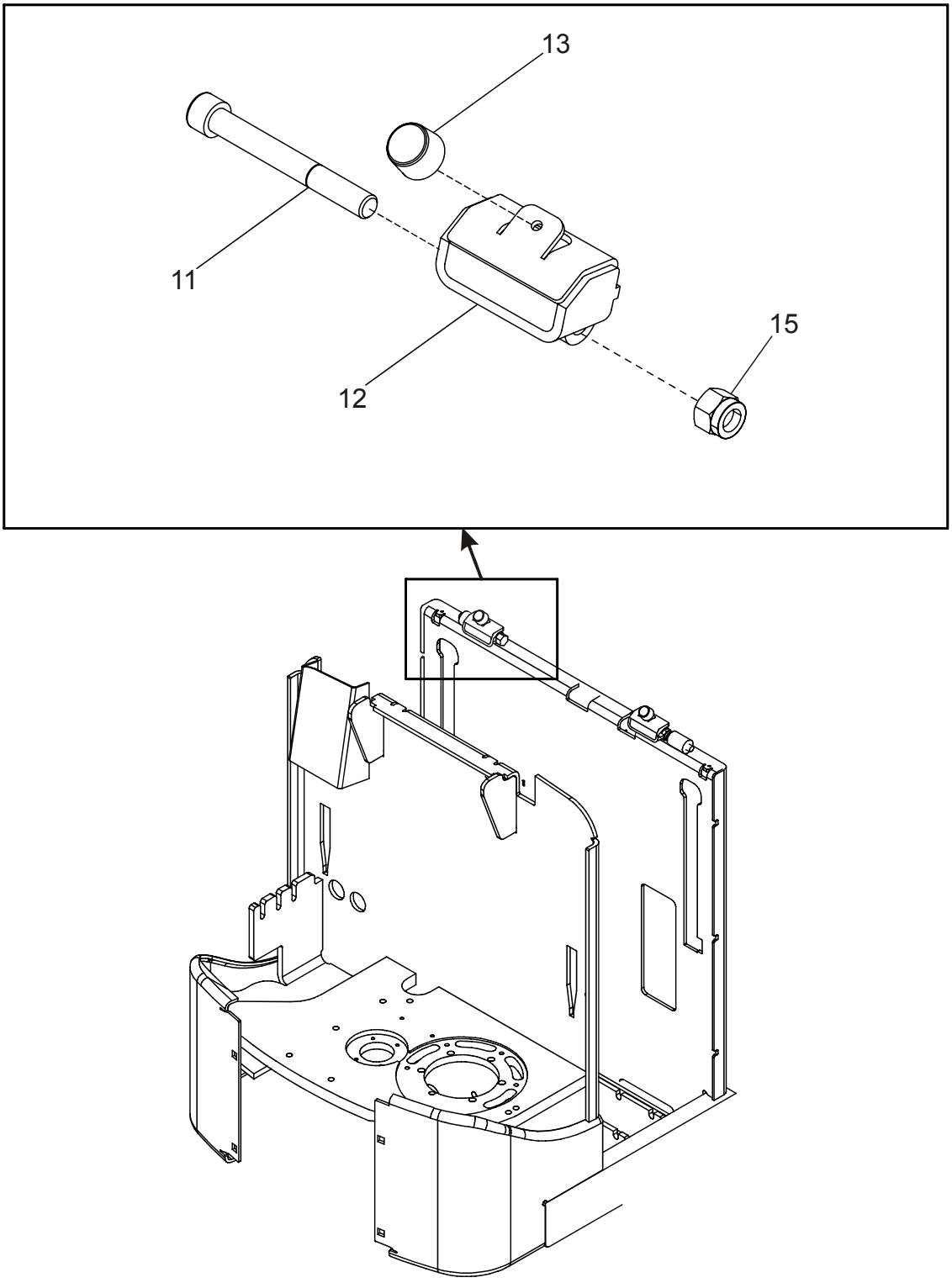

© TOYOTA

0390-00335 Battery compartment parts

[2009-08-17]

Batteriutrymmesdelar; Batterieraumteile; Pièces de compartiment batterie;

			649 7LOP25 940212 - 649 7LOP25P 940212 -	
Pos	Description	Pcs	Part No	Note
11	Screw Skruv; Schraube; Vis	2	229439	
12	Lock Lås; Schloss; Verrou	2	218067	
13	Damper Dämpare; Dämpfer; Attenteur	2	29686	
14	Nut Mutter; Mutter; Ecrou	4	20777	Replaced by new spare part Ersatt av ny reservdel; Ersetzen mit neue Ersatzteil; Remplacement, nouv pièce de rechange
15	Nut Mutter; Mutter; Ecrou	2	20777	Replaced by new spare part Ersatt av ny reservdel; Ersetzen mit neue Ersatzteil; Remplacement, nouv pièce de rechange
15	Nut Mutter; Mutter; Ecrou	2	246872	

© TOYOTA

0390-00362 **P0027971**

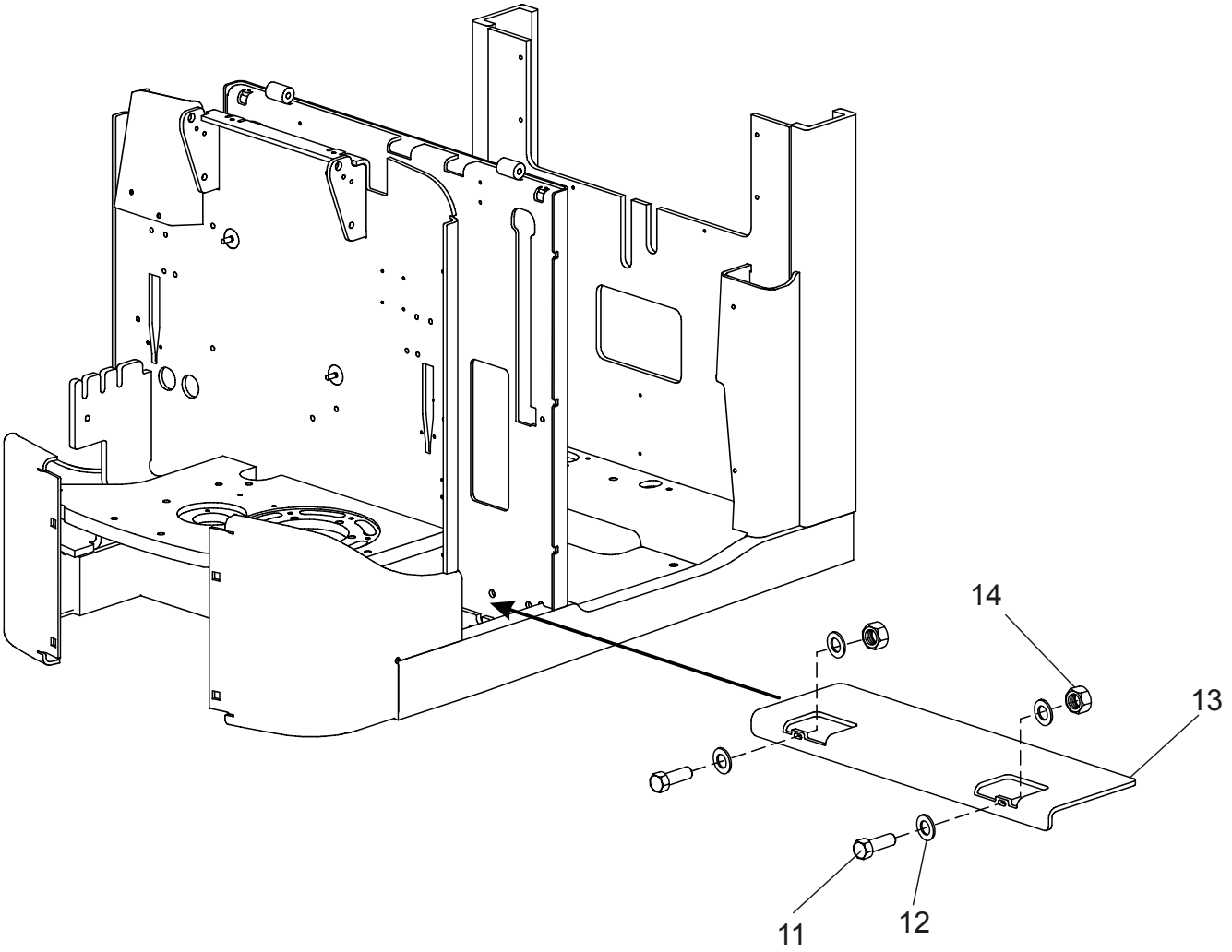

0390-00362 Battery compartment parts

[2009-03-24]

Batteriutrymmesdelar; Batterieraumteile; Pièces de compartiment batterie;

			649 7LOP25 649 7LOP25P	959169 - 959169 -
Pos	Description	Pcs	Part No	Note
11	Screw Skruv; Schraube; Vis	2	20460	
12	Washer Bricka; Scheibe; Rondelle	2	20404	
13	Plate Plåt; Platte; Plaque	1	212534-001	217 mm
13	Plate Plåt; Platte; Plaque	1	212534-002	303 mm
14	Nut Mutter; Mutter; Ecrou	2	20016	

© TOYOTA

0390-00376 **P0028996**

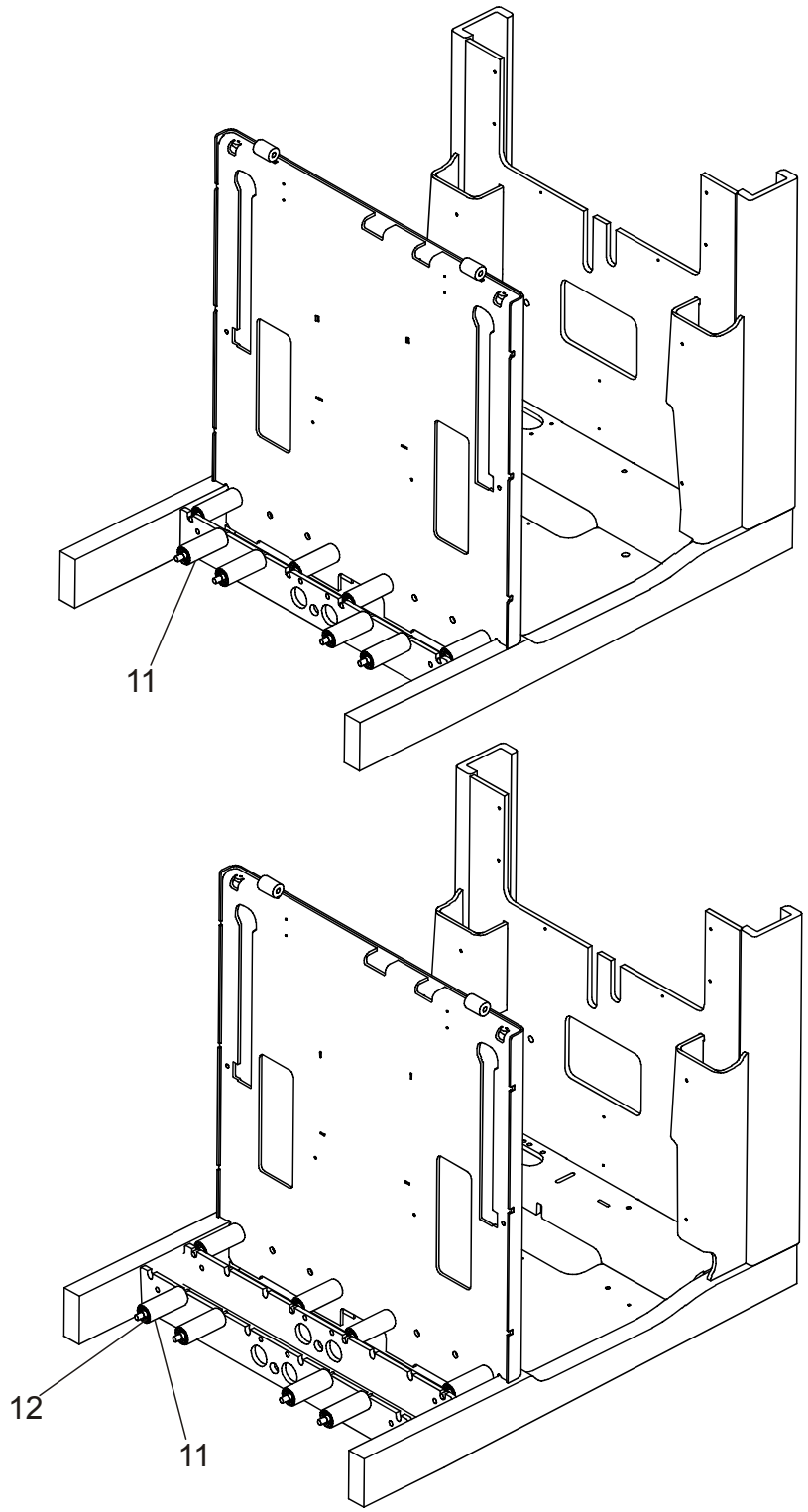

0390-00376 Battery compartment parts [2008-01-04]

Batteriutrymmesdelar; Batterieraumteile; Pièces de compartiment batterie;

			649 7LOP25 649 7LOP25P	980795 - 980795 -
Pos	Description	Pcs	Part No	Note
11	Roller (Complete) Rulle (Komplett); Rolle (Komplett); Roleau (Complet)	8	234408-013	
12	Ball bearing Kullager; Kugellager; Roulement a billes	2	22930	

© TOYOTA

0390-00404

P0030377

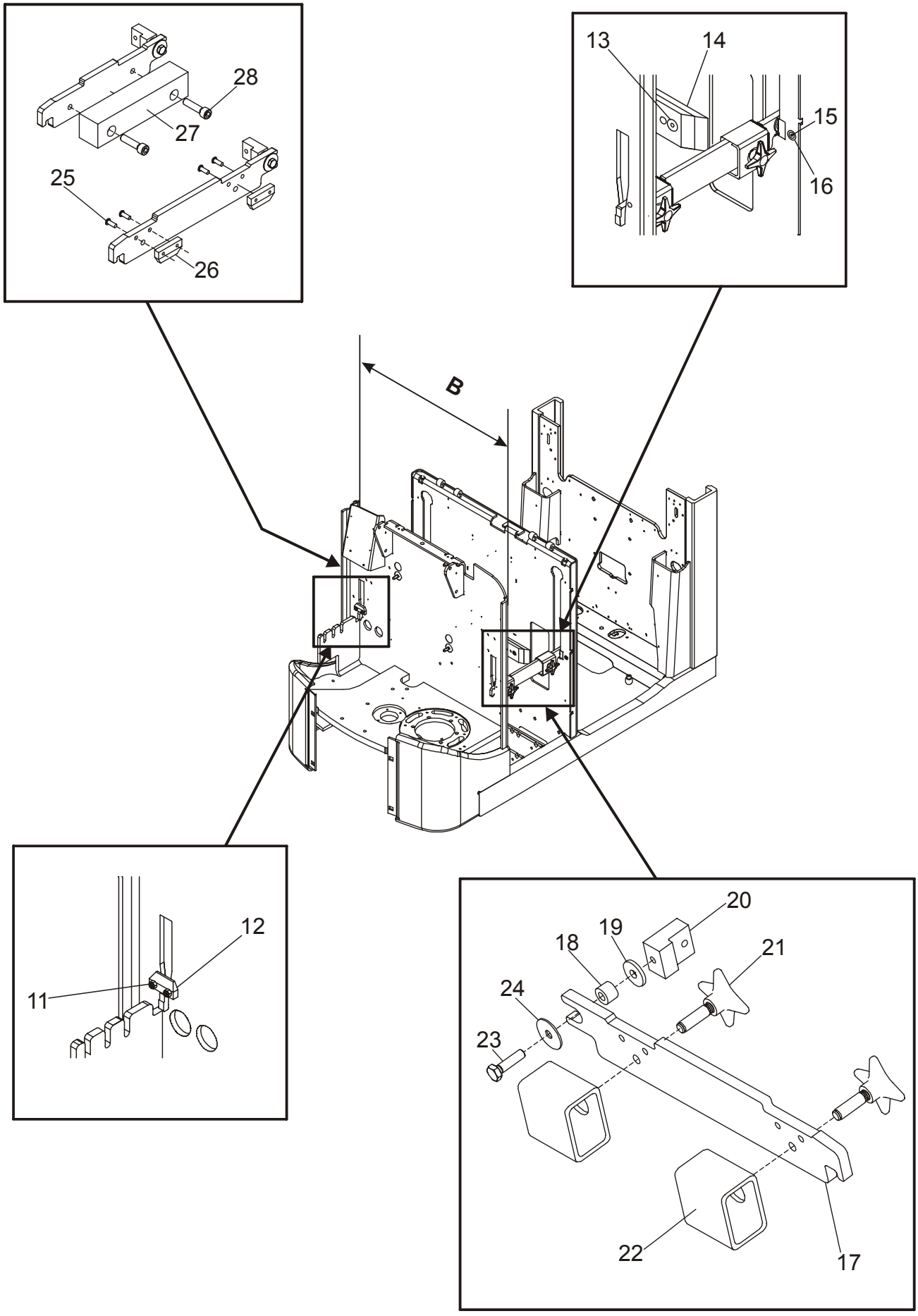

© TOYOTA

0390-00404 Battery compartment parts

[2010-03-26]

Batteriutrymmesdelar; Batterieraumteile; Pièces de compartiment batterie;

			649 7LOP25 6017281 - 649 7LOP25P 6017281 -	
Pos	Description	Pcs	Part No	Note
11	Screw Skruv; Schraube; Vis	2	20154	
12	Distance piece Distans; Distanz; Distance	1	218065	
13	Screw Skruv; Schraube; Vis	2	7512872	
14	Distance piece Distans; Distanz; Distance	2	181746	
15	Screw Skruv; Schraube; Vis	2	160628	
16	Washer Bricka; Scheibe; Rondelle	2	20404	
17	Plate Plåt; Platte; Plaque	2	237552	B = 584 mm
17	Plate Plåt; Platte; Plaque	2	237553	B = 614 mm
18	Bearing Lager; Lager; Roulement	2	250522	
19	Washer Bricka; Scheibe; Rondelle	2	42993	
20	Bracket Fäste; Halterung; Support	2	208720	
21	Knob Vred; Hahn; Poignée	2	171230	
22	Palletstop Anslag; Anschlag; Arret	2	247646	
23	Screw Skruv; Schraube; Vis	2	20460	
24	Washer Bricka; Scheibe; Rondelle	2	212475	
25	Screw Skruv; Schraube; Vis	4	29978	B = 614 mm
26	Distance piece Distans; Distanz; Distance	2	218065	B = 614 mm
27	Distance piece Distans; Distanz; Distance	1	245774	B = 584 mm
28	Screw Skruv; Schraube; Vis	2	28447	B = 584 mm

© TOYOTA

0400-00105 **P0025020**

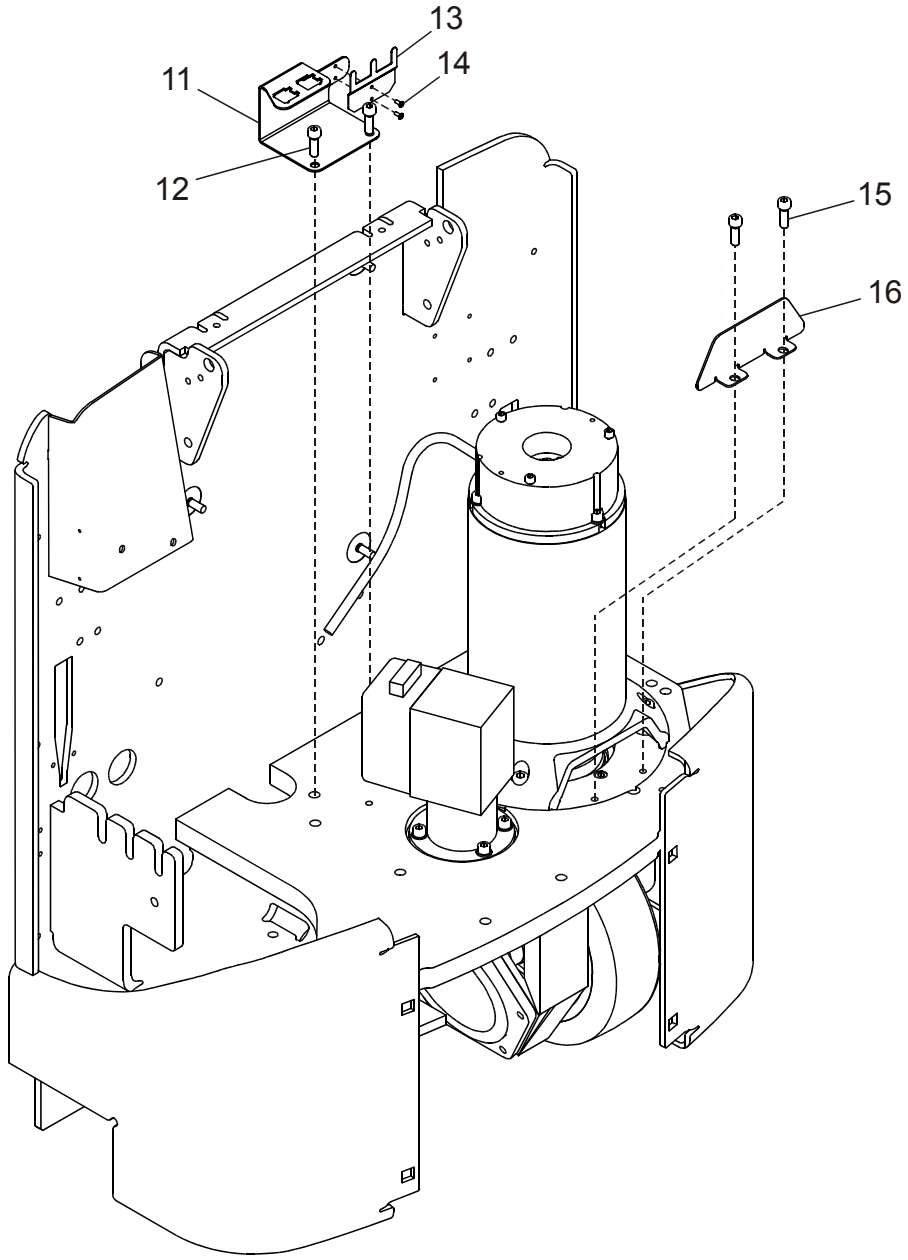

0400-00105 Frame/chassis components [2008-01-04]

Rammonterade detaljer; Chassisanbauteile; Composants du châssis;

			649 7LOP25 940212 - 649 7LOP25P 940212 -	
Pos	Description	Pcs	Part No	Note
11	Plate Plåt; Platte; Plaque	1	213891	
12	Screw Skruv; Schraube; Vis	2	20192	
13	Bracket Fäste; Halterung; Support	1	226004	
14	Rivet Nit; Niet; Rivet	2	21988	
15	Screw Skruv; Schraube; Vis	2	20192	
16	Plate Plåt; Platte; Plaque	1	211618	

© TOYOTA

0620-00083 **P0021922**

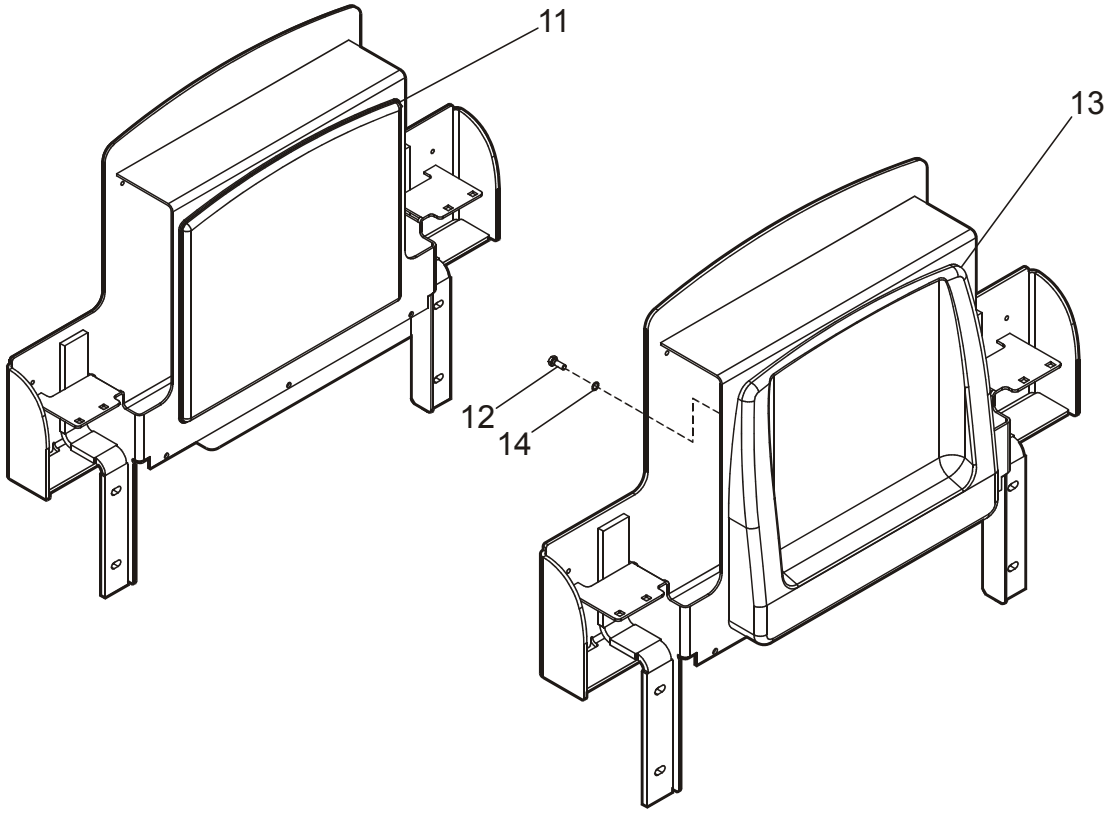

0620-00083 Seat, cushions

[2006-04-10]

Förarstol, dynor; Fahrersitz, Kissen; Siège, coussins de siège/dossier;

			649 7LOP25 940212 -	
Pos	Description	Pcs	Part No	Note
11	Cushion(Std) Dyna; Kissen; Coussin	1	208572	
12	Screw Skruv; Schraube; Vis	4	20154	
13	Cushion(Ergonomic) Dyna(Ergonomisk); Kissen(Ergonomische); Coussin(Ergonomique)	1	210838	
14	Washer Bricka; Scheibe; Rondelle	4	20375	

© TOYOTA

0620-00097

P0023117

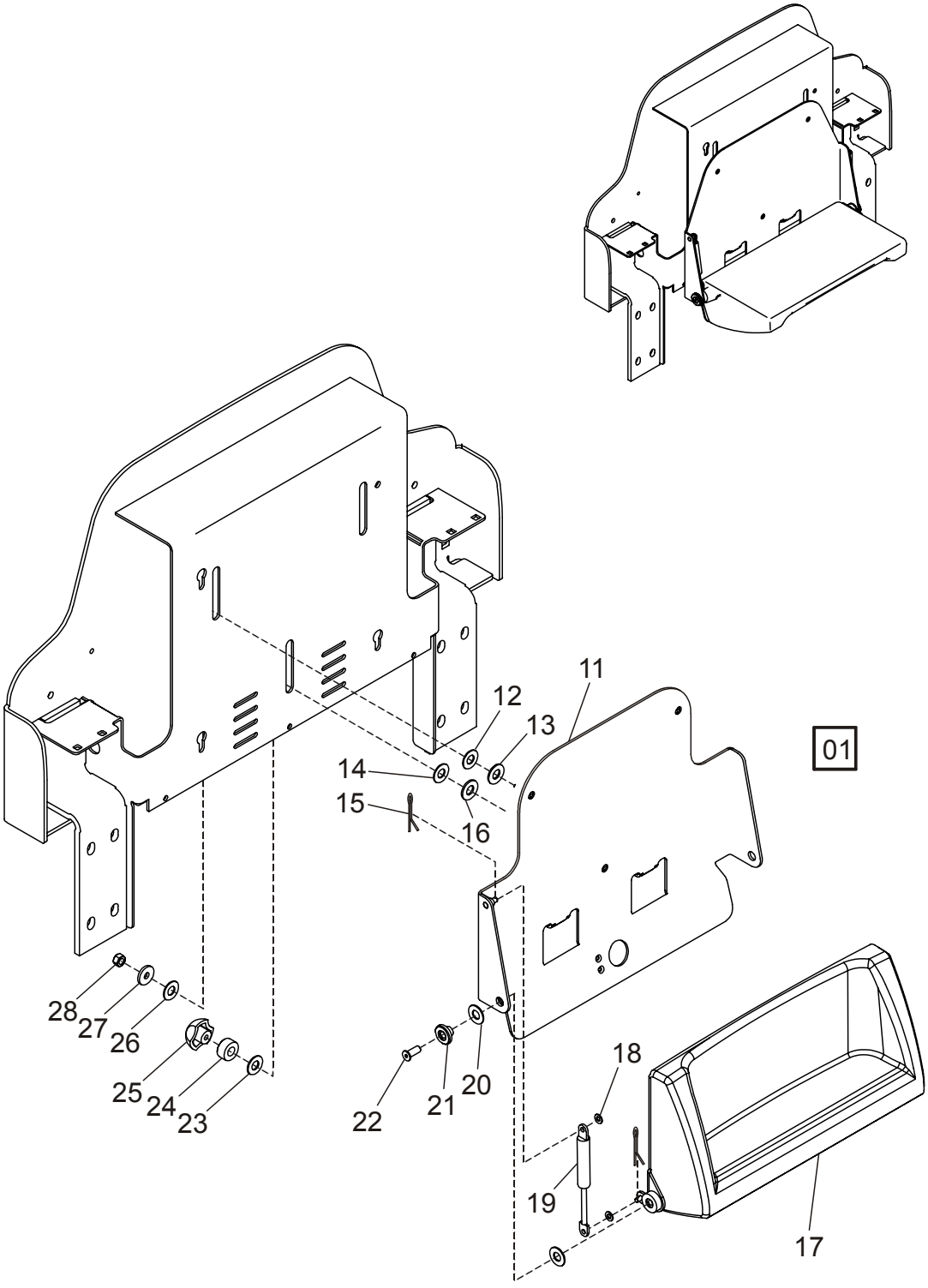

© TOYOTA

0620-00097 Seat, cushions

[2009-12-17]

Förarstol, dynor; Fahrersitz, Kissen; Siège, coussins de siège/dossier;

			649 7LOP25 940212 -	
Pos	Description	Pcs	Part No	Note
01	Seat complete(Vinyl) Stol komplett(Vinyl); Sitz komplett(Vinyl); Siege complet(Vinyle)	1	219415	
11	Plate Plåt; Platte; Plaque	1	216284	
12	Washer(Nylon) Bricka; Scheibe; Rondelle	2	216391	
13	Washer Bricka; Scheibe; Rondelle	2	21016	
14	Washer(Nylon) Bricka; Scheibe; Rondelle	1	216391	
15	Cotter pin Saxpinne; Gespalter stift; Goupille fendue	2	21471	
16	Washer Bricka; Scheibe; Rondelle	1	21016	
17	Back rest Ryggdyna; Rückenlehne; Dossier	1	203388	
18	Washer Bricka; Scheibe; Rondelle	2	20375	
19	Gas suspension Gasfjäder; Gasfederung; Suspension à gaz	1	152616-002	
20	Washer(Nylon) Bricka; Scheibe; Rondelle	4	216391	
21	Distance piece Distans; Distanz; Distance	2	216290	
22	Screw Skruv; Schraube; Vis	2	29592	
23	Washer(Nylon) Bricka; Scheibe; Rondelle	1	216391	
24	Sleeve Hylsa; Hülse; Douille	1	216292	
25	Nut Mutter; Mutter; Ecrou	1	216288-008	
26	Washer(Nylon) Bricka; Scheibe; Rondelle	2	216391	
27	Washer Bricka; Scheibe; Rondelle	2	42993	
28	Nut Mutter; Mutter; Ecrou	2	20016	

© TOYOTA

0670-00070

P0022470

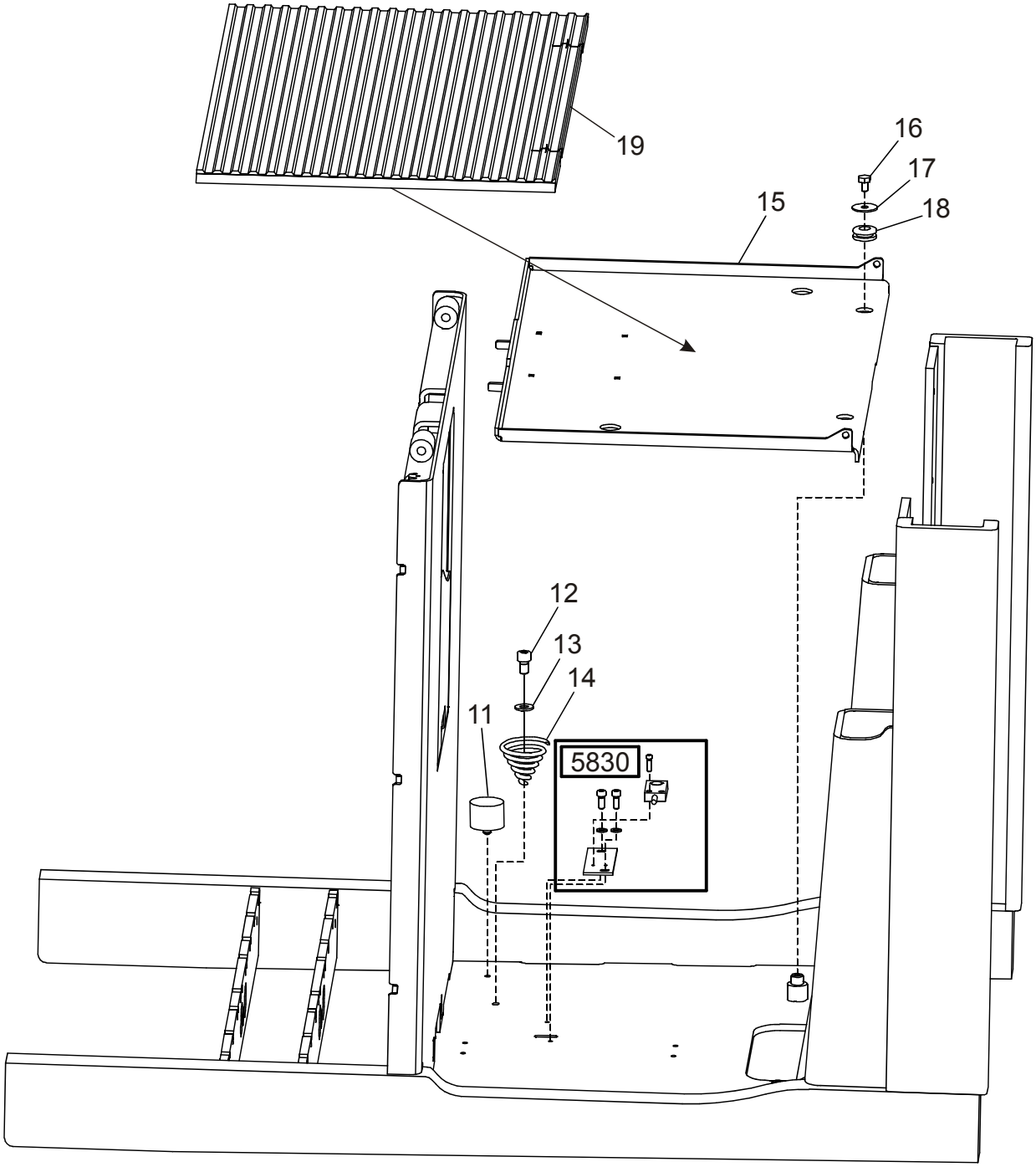

© TOYOTA

0670-00070 Wall/floor covering

[2010-01-19]

Vägg-/golvklädsel; Innenverkleidung Wand/Boden; Revêtement intérieur, tapis;

			649 7LOP25 940212 -	
Pos	Description	Pcs	Part No	Note
11	Damper Dämpare; Dämpfer; Attenteur	2	208459	
12	Screw Skruv; Schraube; Vis	2	20439	
13	Washer Bricka; Scheibe; Rondelle	2	20348	
14	Spring Fjäder; Feder; Ressort	2	213817	
15	Plate Plåt; Platte; Plaque	1	219562	
16	Screw Skruv; Schraube; Vis	2	20031	
17	Washer Bricka; Scheibe; Rondelle	2	212475	
18	Conduit entry Kabelgenomföring; Kabeldurchgang; Traversée de câble	2	212233	
19	Carpet Matta; Teppisch; Tapis	1	208451	

© TOYOTA

TOYOTA

0680-00313

P0030439

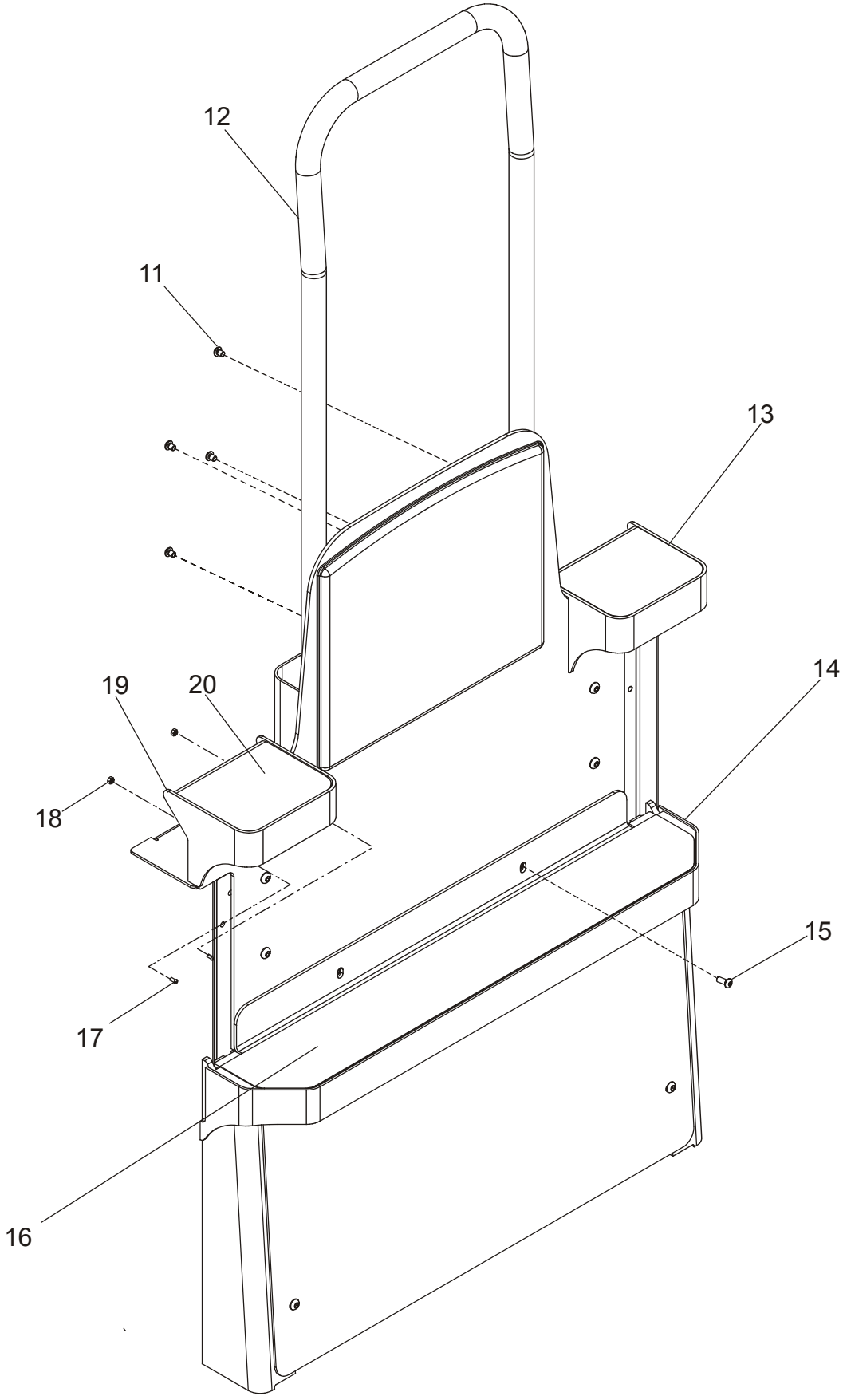

© TOYOTA

0680-00313 Internal fittings

[2008-07-04]

Inredningsdetaljer; Einrichtungsteile; Accessoires intérieurs;

Std, second level ; Std, två - nivå ; Std, zwei - niveau ; Std, deux - niveau			649 7LOP25	6017281 -
Pos	Description	Pcs	Part No	Note
11	Screw Skruv; Schraube; Vis	4	219012	
12	Handle Handtag; Handgriff; Poignée.	1	225354	
13	Foot step Fotsteg; Fusstritt; Marchepied	1	213676	
14	Foot step Fotsteg; Fusstritt; Marchepied	1	249503	
15	Screw Skruv; Schraube; Vis	2	173212	
16	Skidding protection Halkskydd; Rutschabdeckung; Dispositif antidérapant	1	249504	
17	Screw Skruv; Schraube; Vis	4	173212	
18	Nut Mutter; Mutter; Ecrou	4	20016	
19	Foot step Fotsteg; Fusstritt; Marchepied	1	213675	
20	Skidding protection Halkskydd; Rutschabdeckung; Dispositif antidérapant	2	214230	

© TOYOTA

0680-00349

P0033286

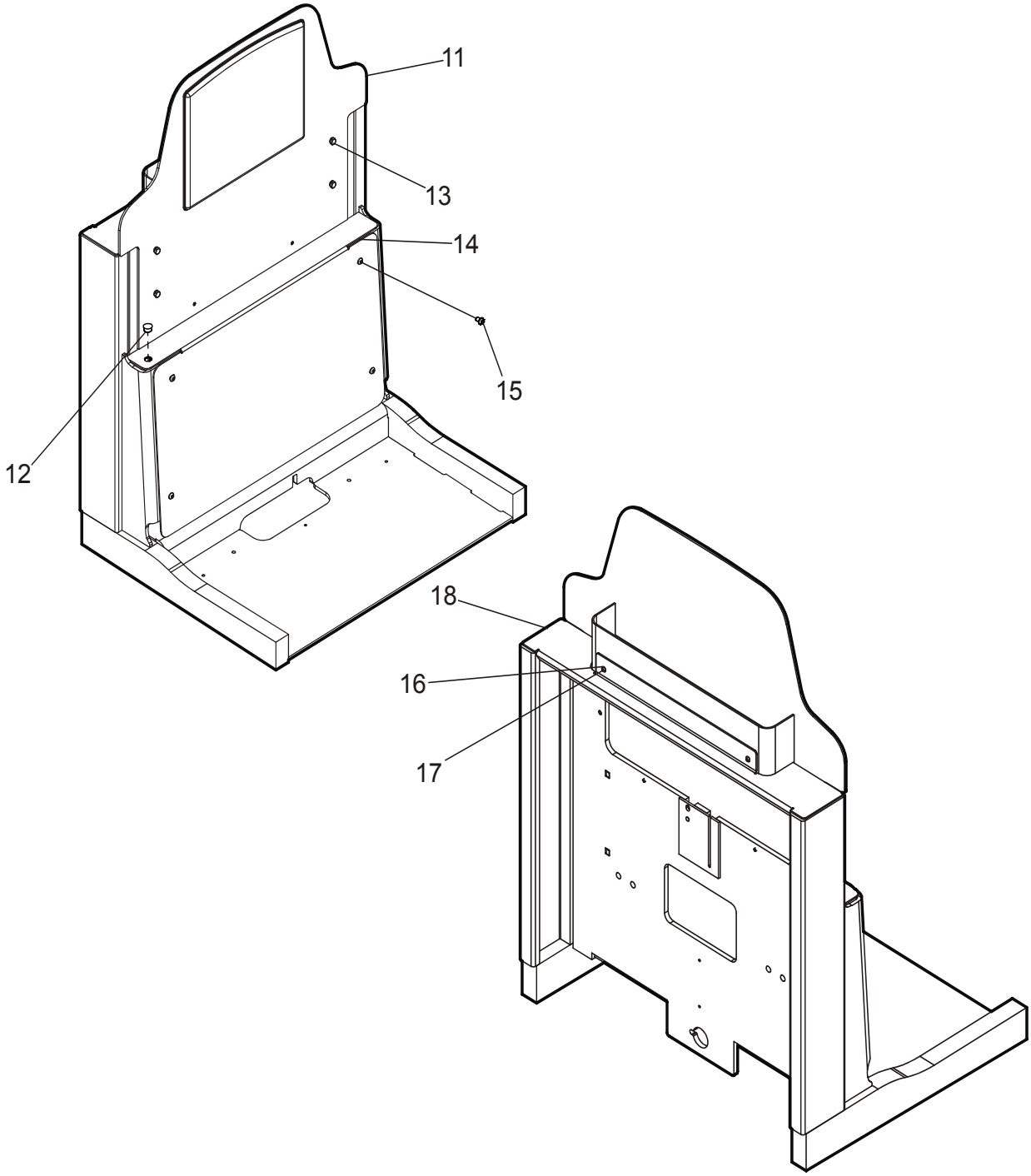

© TOYOTA

0680-00349 Internal fittings

[2009-02-03]

Inredningsdetaljer; Einrichtungsteile; Accessoires intérieurs;

			649 7LOP25 6070770 -	
Pos	Description	Pcs	Part No	Note
11	Back rest(Standard design) Ryggstöd(Standardutförande); Rückhalt(Normalausrüstung); Dossier(Standard)	1	213671-031	
12	Plug Plugg; Pfropf; Bouchon	1	139240-159	
13	Screw Skruv; Schraube; Vis	4	173212	
14	Cover plate Täckplåt; Deckblech; Protecteur en tôle	1	211593-001	
15	Screw Skruv; Schraube; Vis	4	219012	
16	Screw Skruv; Schraube; Vis	2	28545	
17	Nut Mutter; Mutter; Ecrou	2	171406	
18	Finger cover Fingerskydd; Fingerschutz; Protége main	1	259347	Load support Laststöd; Lastschutzgitter; Garde de charge
18	Finger cover Fingerskydd; Fingerschutz; Protége main	1	259348	

© TOYOTA

0680-00350

P0033287

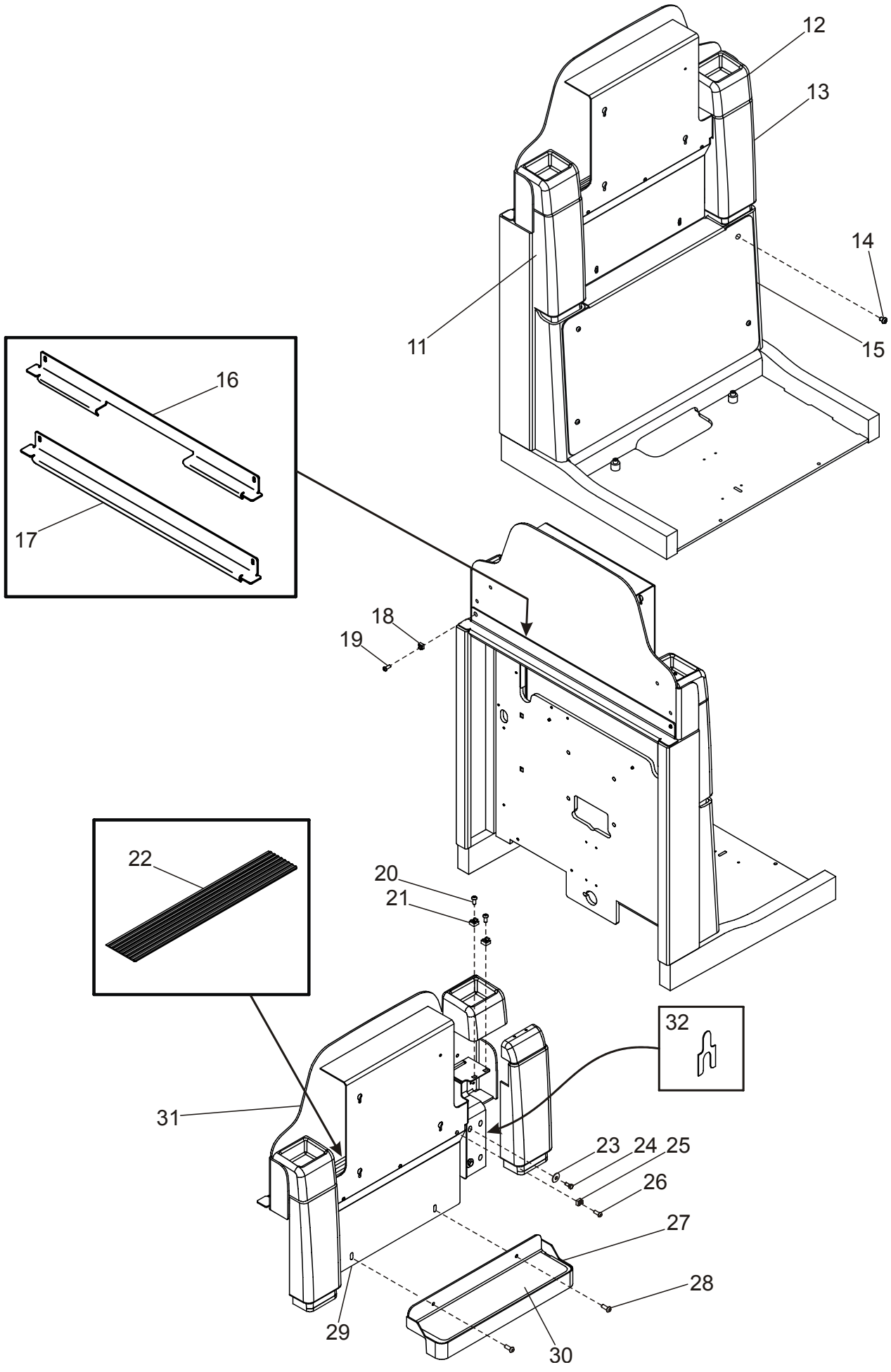

© TOYOTA

0680-00350 Internal fittings

[2008-12-11]

Inredningsdetaljer; Einrichtungsteile; Accessoires intérieurs;

Ergonomic; Ergonomisk; Ergonomische; Ergonomique			649 7LOP25 6070770 -	
Pos	Description	Pcs	Part No	Note
11	Panel Panel; Paneel; Panneau	1	210776	
12	Housing Kåpa; Haus; Chape	2	210774	
13	Panel Panel; Paneel; Panneau	1	210777	
14	Screw Skruv; Schraube; Vis	4	219012	
15	Cover plate Täckplåt; Deckblech; Protecteur en tôle	1	212640-001	
16	Plate(Load support) Plåt(Laststöd); Platte(Lastschutzgitter); Plaque(Garde de charge)	1	212553	Load support Laststöd; Lastschutzgitter; Garde de charge
17	Plate Plåt; Platte; Plaque	1	209470	
18	Nut Mutter; Mutter; Ecrou	2	171406	
19	Screw Skruv; Schraube; Vis	2	28545	
20	Screw Skruv; Schraube; Vis	4	220325	
21	Nut Mutter; Mutter; Ecrou	4	29692	
22	Carpet Matta; Teppisch; Tapis	1	211894	
23	Washer Bricka; Scheibe; Rondelle	4	210617	
24	Screw Skruv; Schraube; Vis	4	173212	
25	Nut Mutter; Mutter; Ecrou	3	29790	
26	Screw Skruv; Schraube; Vis	3	28545	
27	Foot step Fotsteg; Fusstritt; Marchepied	1	211992	Second level Två - nivå; Zwei - niveau; Deux - niveau
28	Screw Skruv; Schraube; Vis	2	173212	
29	Cover plate Täckplåt; Deckblech; Protecteur en tôle	1	209845-001	
30	Skidding protection Halkskydd; Rutschabdeckung; Dispositif antidérapant	1	213294	
31	Back rest Ryggstöd; Rückhalt; Dossier	1	209847-031	
32	Shim(2 mm) Shims; Schim; Cale	2	133814	

© TOYOTA

TOYOTA

0840-00261

P0034726

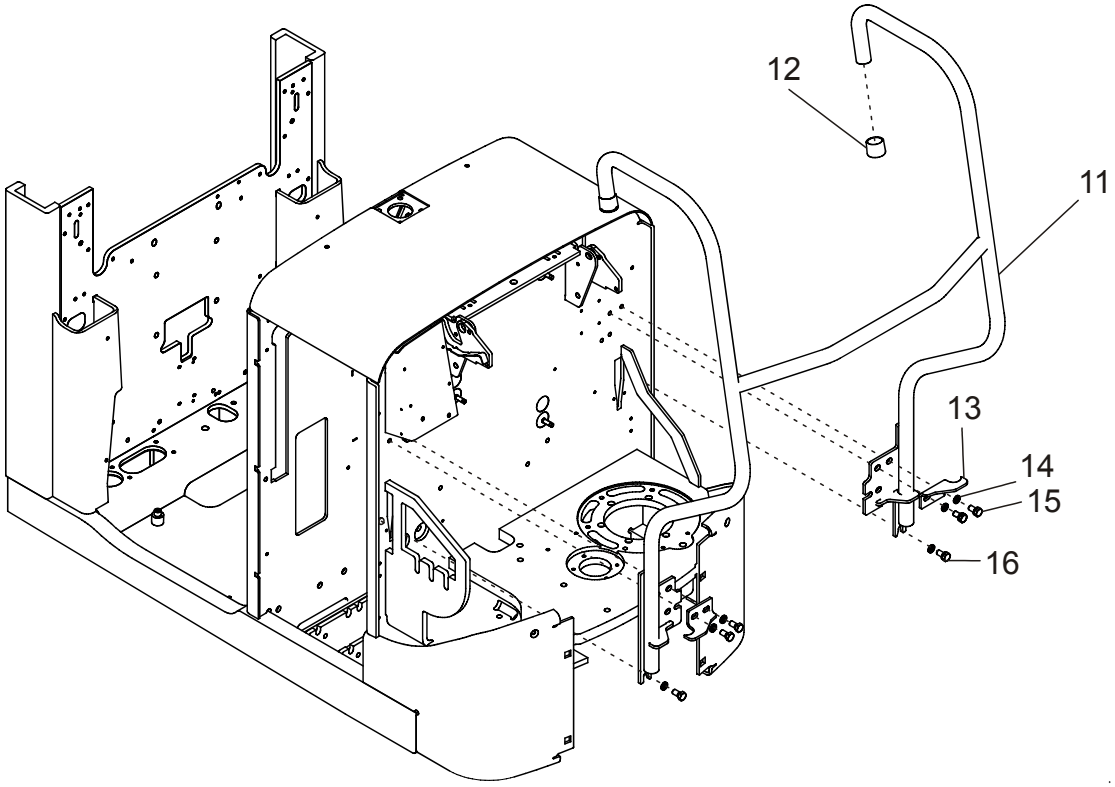

© TOYOTA

0840-00261 Driver protection

[2009-08-17]

Förarskydd; Fahrerschutz; Protection de cariste;

			649 7LOP25 6092415 - 649 7LOP25P 6092415 -	
Pos	Description	Pcs	Part No	Note
11	Handle Handtag; Handgriff; Poignée.	1	7507693	
12	Plug Plugg; Pfropf; Bouchon	2	29857	
13	Bracket Fäste; Halterung; Support	2	213584	
14	Washer Bricka; Scheibe; Rondelle	10	126723-004	
15	Screw Skruv; Schraube; Vis	8	22337	
16	Screw Skruv; Schraube; Vis	2	20420	

© TOYOTA

0850-00521

P0033273

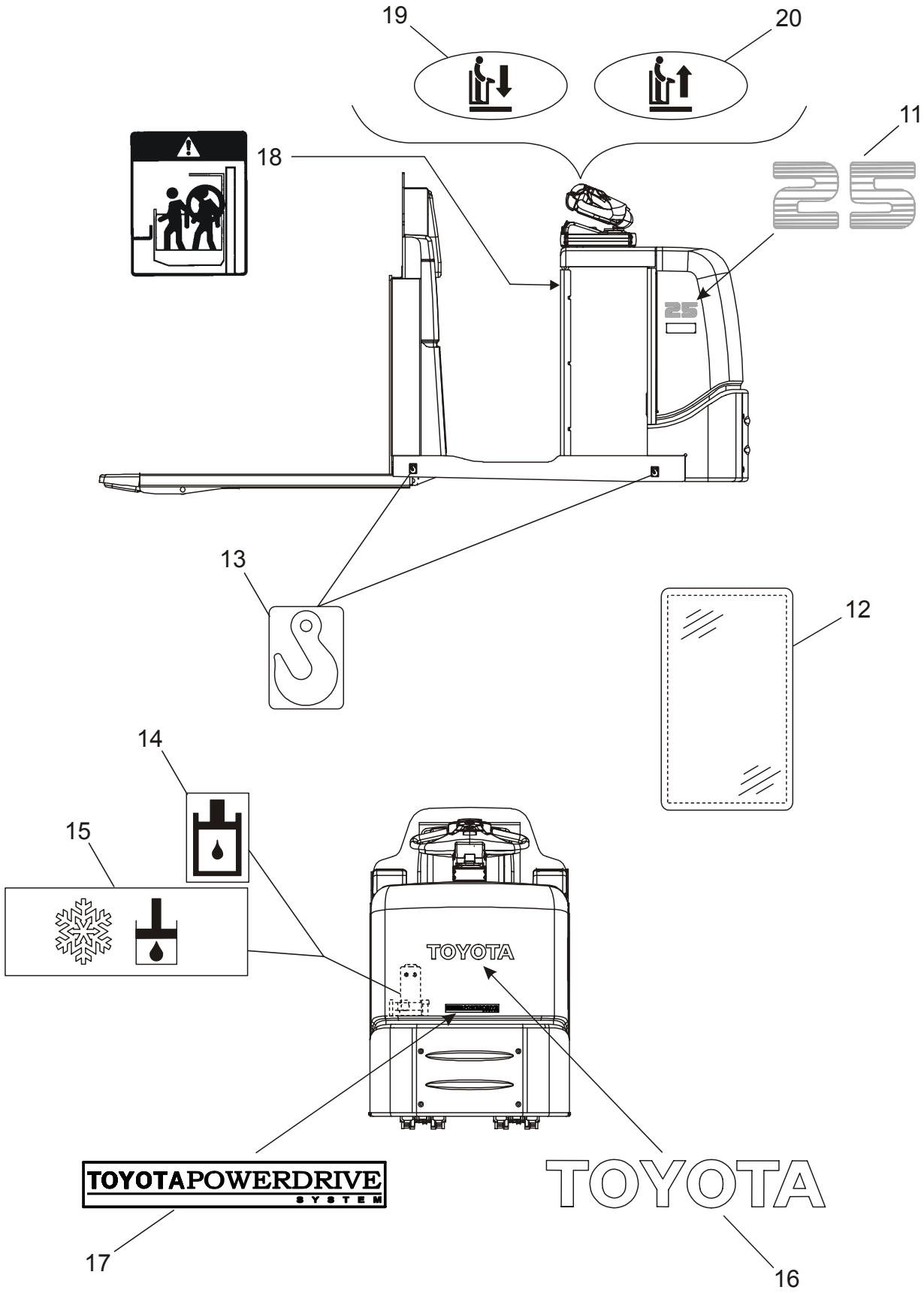

© TOYOTA

0850-00521 Signs, warnings, decals [2008-12-11]

Skyltar, varningar, dekaler; Schilder, Warnzeichen, Aufkleber; Vignettes, avertissements, autocollants;

			649 7LOP25 6070770 - 649 7LOP25P 6070770 -	
Pos	Description	Pcs	Part No	Note
11	Sign(25) Skylt; Schild; Vignette	2	200999	
12	Guard tape Skyddstejp; Folie; Endiut protecteur	1	121791-130	
13	Sign Skylt; Schild; Vignette	4	168719	
14	Sign Skylt; Schild; Vignette	1	72082	
15	Sign(Cold stores) Skylt(Fryshus); Schild(Gefrieranlage); Vignette(Chambre frigorifique)	1	147488	
16	Sign Skylt; Schild; Vignette	1	177391	
17	Sign Skylt; Schild; Vignette	1	177365	
18	Sign Skylt; Schild; Vignette	1	124363-040	Driver lift Förarlyft; Aufheben Führer; Radeau de soulévement, conducteur
19	Sign(Lowering) Skylt(Sänkning); Schild(Senken); Vignette(Abaissement)	1	171585-005	Driver lift Förarlyft; Aufheben Führer; Radeau de soulévement, conducteur
20	Sign(Lift) Skylt(Lyft); Schild(Hebe); Vignette(Levage)	1	171585-006	Driver lift Förarlyft; Aufheben Führer; Radeau de soulévement, conducteur

© TOYOTA

1710-00081 **P0018959**

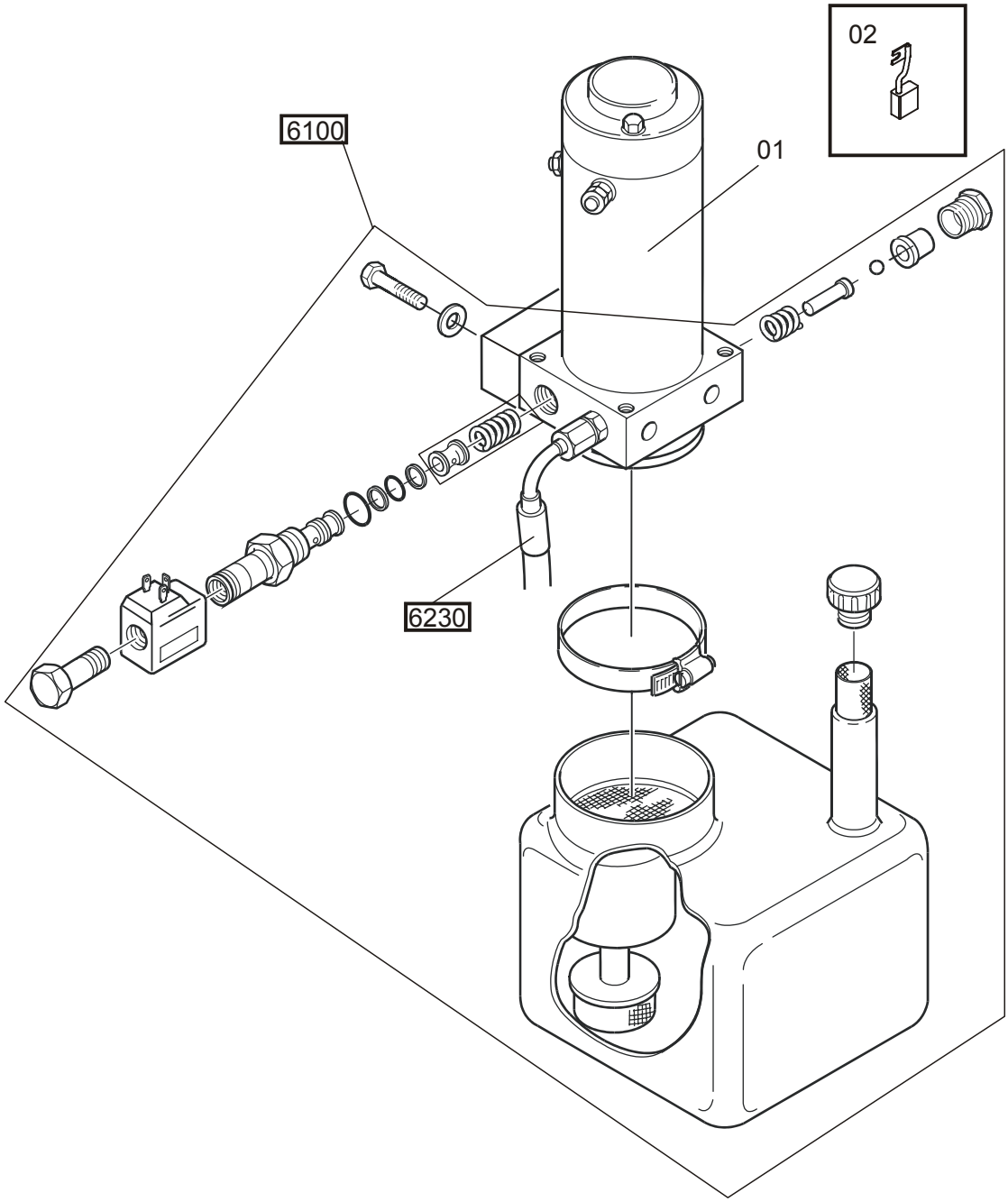

1710-00081 Electric pump motor

[2006-04-10]

Elektrisk pumpmotor; Elektro-Pumpenmotor; Moteur de pompe électrique;

			649 7LOP25 940212 -	
Pos	Description	Pcs	Part No	Note
01	Motor Motor; Motor; Moteur	1	163848	
02	Carbon brush set Kolsats; Kohlenbürstesats; Jeux de charbon	1	163849	

© TOYOTA

1710-00109 **P0020777**

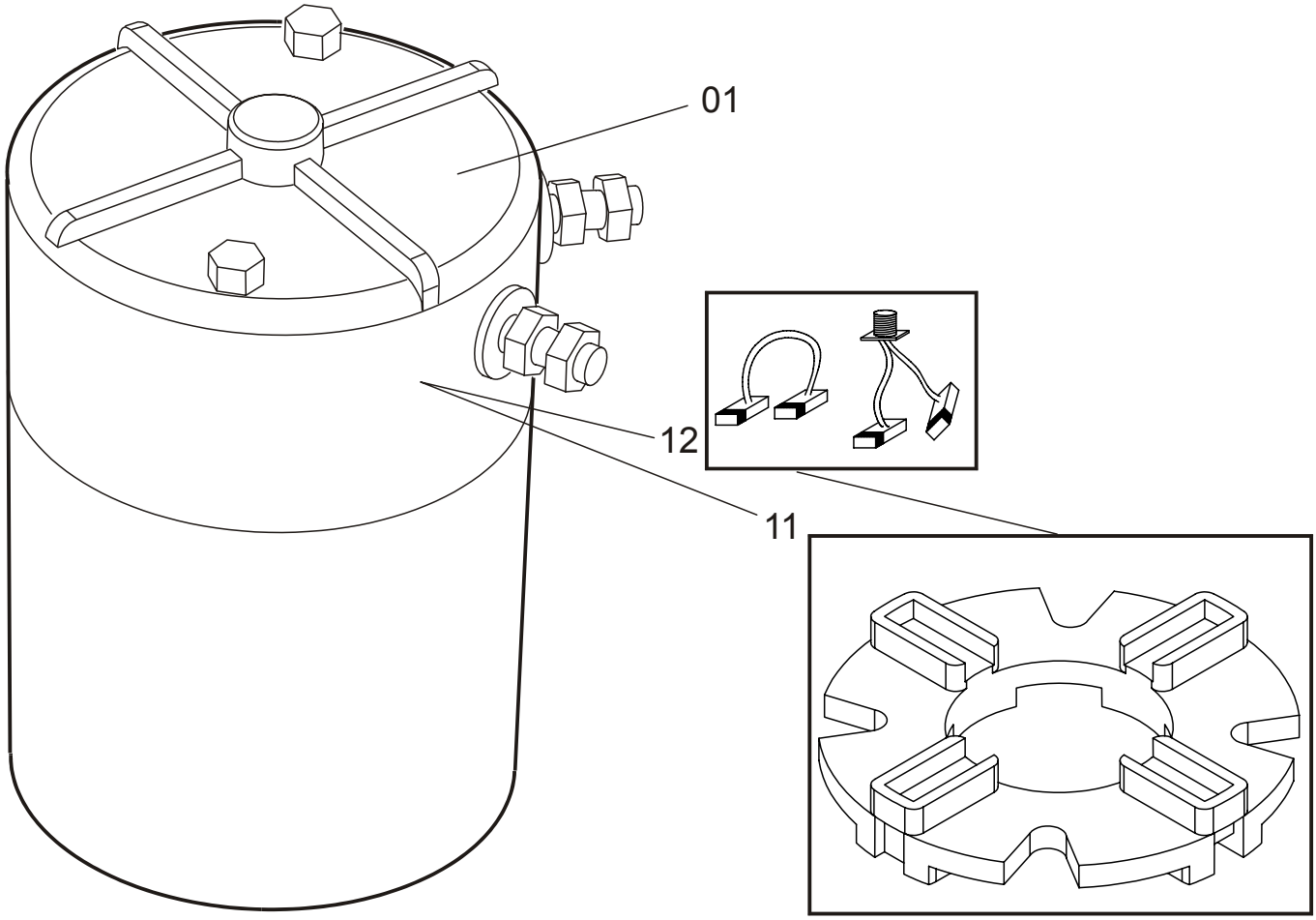

1710-00109 Electric pump motor

[2006-04-10]

Elektrisk pumpmotor; Elektro-Pumpenmotor; Moteur de pompe électrique;

Driver lift; Förarlyft; Aufheben Führer; Radeau de soulévement, conducteur			649 7LOP25P 940212 -	
Pos	Description	Pcs	Part No	Note
01	Motor Motor; Motor; Moteur	1	164205	
11	Brush bridge(Kit) Borstbrygga(Sats); Bürstenbräcke(satz); Support de porte balais(Jeux)	1	180316	Including carbon brush Inklusive kol; Inklusive kohlenbürste; Inclus charbon
12	Carbon brush(Kit) Kolborste(Sats); Kohlebürste(satz); Charbon(Jeux)	1	164206	

© TOYOTA

1730-00051

P0030373

01

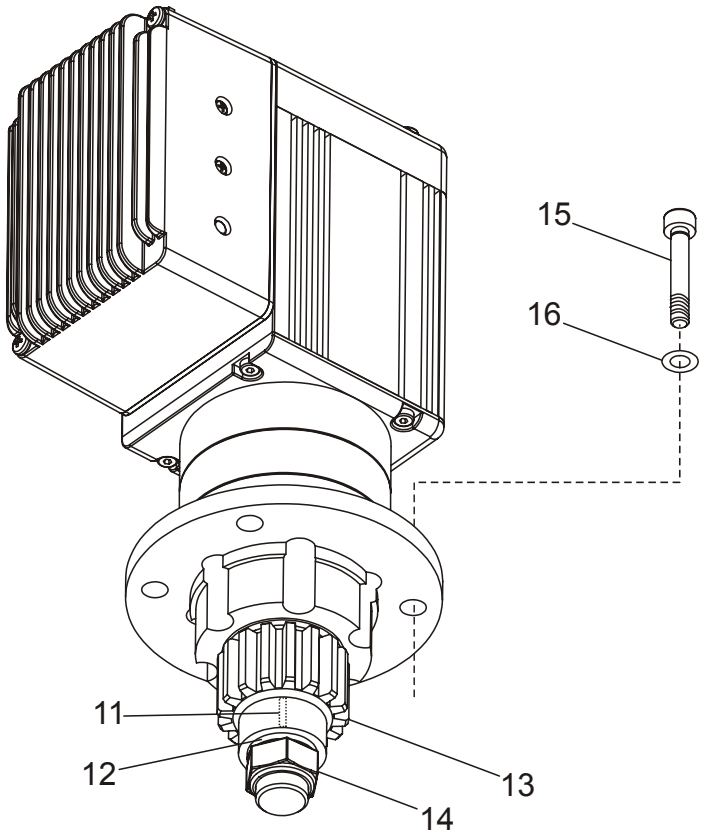

© TOYOTA

1730-00051 Electric steering motor

[2010-01-20]

Elektrisk styrmotor; Elektro-Lenkmotor; Moteur de direction électrique;

			649 7LOP25 6023876 - 649 7LOP25P 6023876 -	
Pos	Description	Pcs	Part No	Note
01	Steering motor(Complete) Styrmotor(Komplett); Steuerrungsmotor(Komplett); Module moteur de direction(Complet)	1	208013-006	Replaced by new spare part Ersatt av ny reservdel; Ersetzen mit neue Ersatzteil; Remplacement, nouv pièce de rechange
01	Steering motor(Complete) Styrmotor(Komplett); Steuerrungsmotor(Komplett); Module moteur de direction(Complet)	1	208013-007	
11	Key Kil; Keil; Clavette	1	213838	
12	Washer Bricka; Scheibe; Rondelle	1	20228	
13	Gear wheel Kugghjul; Zahnrad; Roue dentée	1	211669	
14	Nut Mutter; Mutter; Ecrou	1	208910	
15	Screw Skruv; Schraube; Vis	4	20192	
16	Washer Bricka; Scheibe; Rondelle	4	20404	

© TOYOTA

1760-00186

P0036703

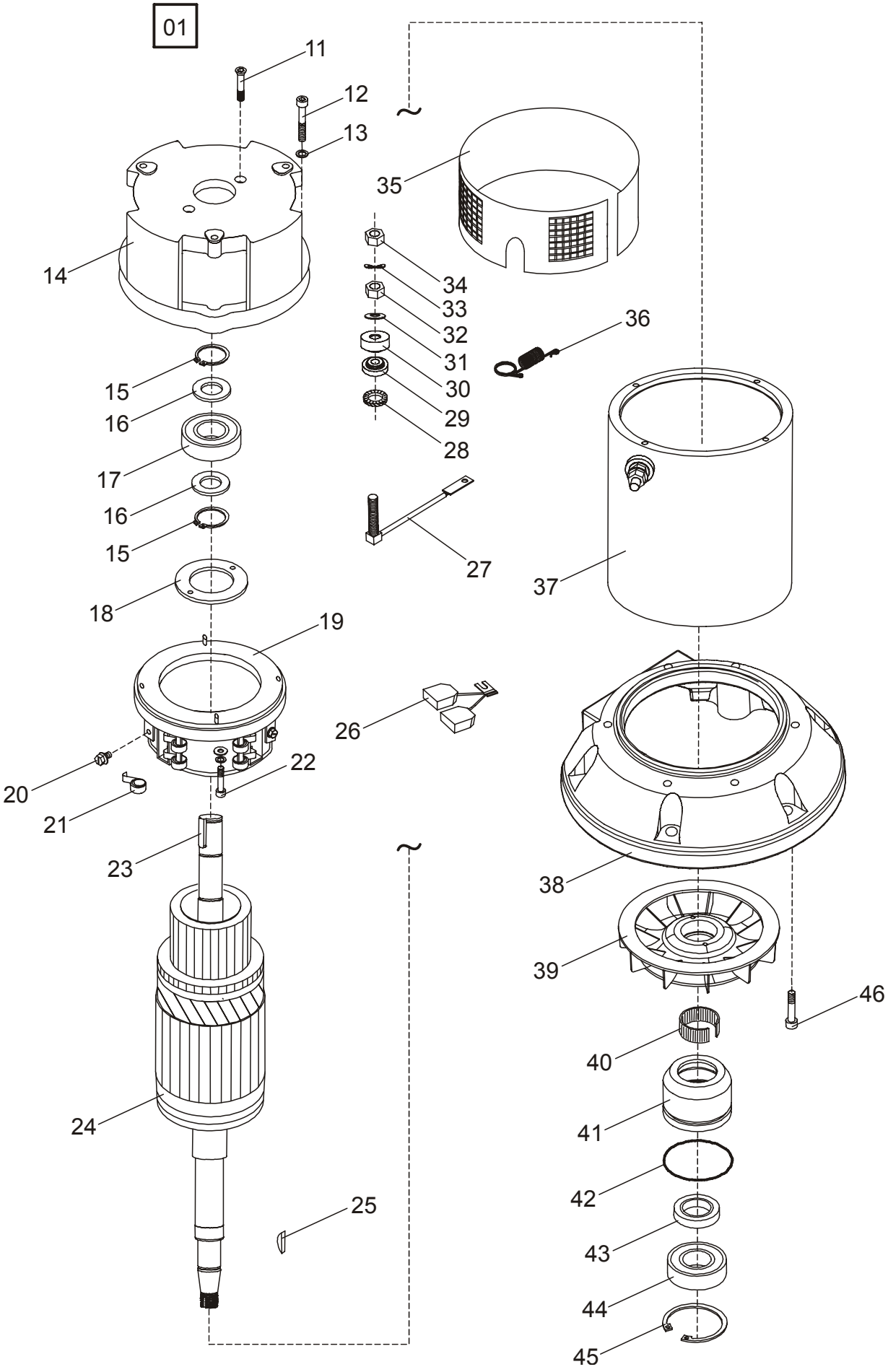

© TOYOTA

1760-00186 Electric drive motor

[2010-06-08]

Elektrisk åkmotor; Elektro-Fahrmotor; Moteur de traction électrique;

			649 7LOP25 6121355 - 649 7LOP25P 6121355 -	
Pos	Description	Pcs	Part No	Note
01	Motor(Complete) Motor(Komplett); Motor(Komplett); Moteur(Complet)	1	7518230	
11	Screw Skruv; Schraube; Vis	2	20459	
12	Screw Skruv; Schraube; Vis	4	20831	
13	Washer Bricka; Scheibe; Rondelle	4	21307	
14	End shield Lagersköld; Lagerschild; Bouclier	1	261654	
15	Locking ring Spårring; Schliessring; Circlip	2	20041	
16	Washer Bricka; Scheibe; Rondelle	2	29550	
17	Ball bearing Kullager; Kugellager; Roulement a billes	1	28886	
18	Cover Lock; Deckel; Couvercle	1	175301	
19	Carbon brush holder Kolhållare; Kohlebürstenhalter; Support de charbon	1	261655	
20	Screw Skruv; Schraube; Vis	4	175320	
21	Carbon brush spring Kolfjäder; Feder für Kohlenbürste; Ressort (charbon)	12	252151	
22	Screw Skruv; Schraube; Vis	2	20219	
22	Washer Bricka; Scheibe; Rondelle	2	21307	
22	Washer Bricka; Scheibe; Rondelle	2	213909	
23	Key Kil; Keil; Clavette	1	179410	
24	Rotor Rotor; Rotor; Rotor	1	222386	
25	Key Kil; Keil; Clavette	1	20150	
26	Carbon brush Kolborste; Kohlebürste; Charbon	1	7509138	
27	Cable Kabel; Kabel; Câble	2	222405	
28	Washer Bricka; Scheibe; Rondelle	2	179407	
29	Bush Bussning; Bague; Bague	2	179349	
30	Bush Bussning; Bague; Bague	2	261653	
31	Washer Bricka; Scheibe; Rondelle	2	179409	
32	Nut Mutter; Mutter; Ecrou	4	20081	
33	Washer Bricka; Scheibe; Rondelle	2	21275	
34	Nut Mutter; Mutter; Ecrou	4	20081	
35	Protection Skydd; Schutz; Protéege	1	222514	
36	Spring Fjäder; Feder; Ressort	2	258874	
37	Stator Stator; Ständer; Stator	1	222387	

© TOYOTA

Pos	Description	Pcs	Part No	Note
38	End shield Lagersköld; Lagerschild; Bouclier	1	222388	
39	Fan Fläkt; Kühlgebläse; Ventilateur	1	145689	
40	Expanding sleev Spännbussning; Dehungshülse; Douille expansion	1	145690	
41	Hub Nav; Nabe; Moyeu	1	222389	
43	Sealing Tätning; Dichtung; Joint	1	28884	
44	Ball bearing Kullager; Kugellager; Roulement a billes	1	26102	
45	Locking ring Spårring; Schliessring; Circlip	1	20923	
46	Screw Skruv; Schraube; Vis	6	20219	

© TOYOTA

© TOYOTA

2550-00060 P0030709

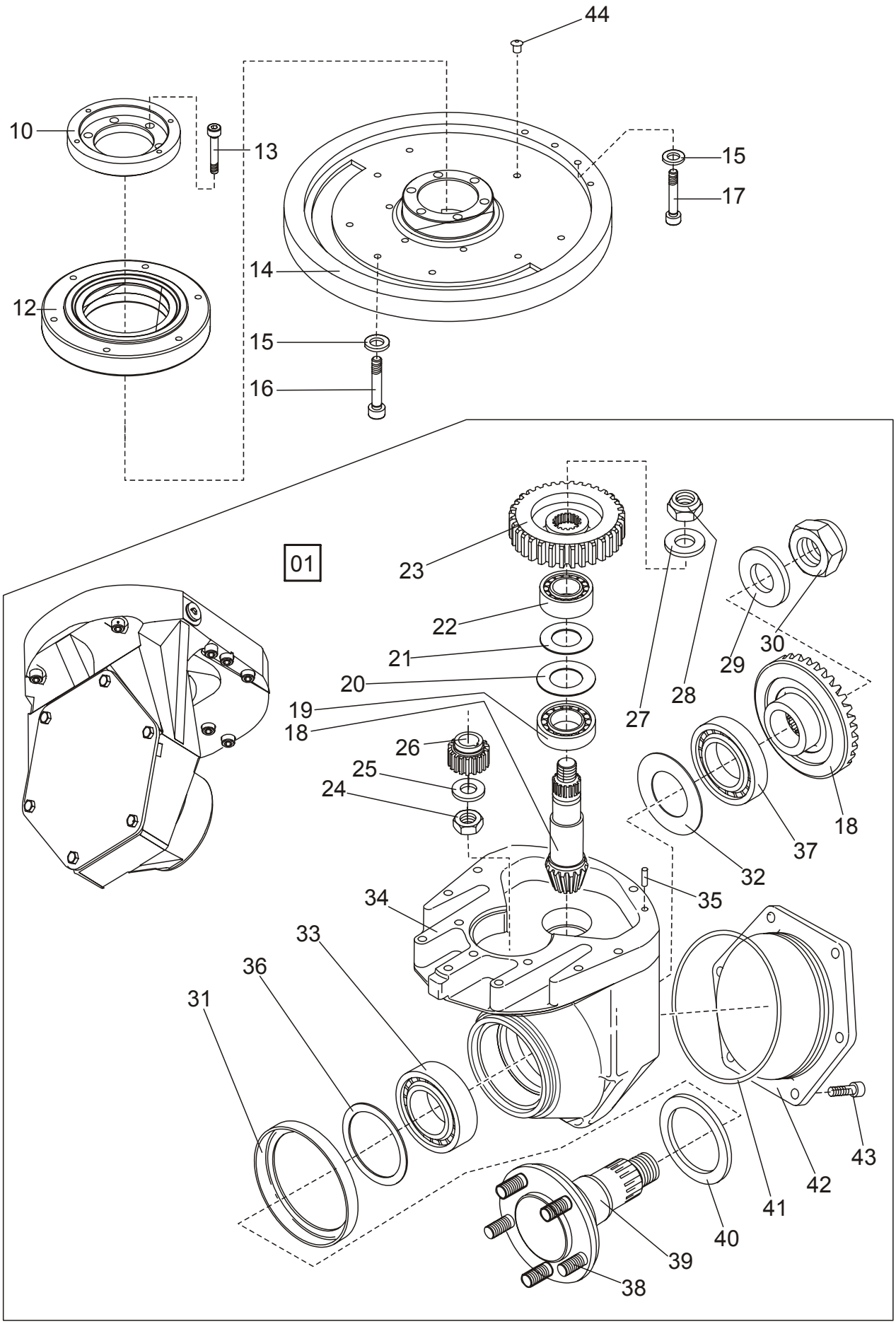

© TOYOTA

2550-00060 Mechanical drive gear unit

[2009-10-13]

Drivaggregat/-växel; Antriebsaggregat/-getriebe; Groupe de traction, réducteur;

			649 7LOP25 940212 - 649 7LOP25P 940212 -	
Pos	Description	Pcs	Part No	Note
01	Driving gear compl. Drivväxel kompl.; Antriebssatz kompl.; Groupe de entrainement compl.	1	170542	
10	Flange Fläns; Flansch; Bride	1	169604	
12	Steering bearing Styrlager; Steuerlager; Roulement de commande	1	209741	
13	Screw Skruv; Schraube; Vis	6	20276	
14	Cover(Gear ring) Lock(Kuggring); Deckel(Zahnkranz); Couvercle(Couronne dentée)	1	157838	
15	Washer Bricka; Scheibe; Rondelle	8	20404	
16	Screw Skruv; Schraube; Vis	8	20683	
17	Screw Skruv; Schraube; Vis	2	28343	
18	Spare part kit : Bevel gear Reservdelssats : Koniskt kugghjul; Satz : Kegelrad; Jeux : Roue conique à denture droite	1	142932	
19	Bearing Lager; Lager; Roulement	1	29569	
20	Shim(0,05 mm) Shims; Schim; Cale		140102-001	Pcs as needed Antal efter behov; Anzhahl nach bedarf; Nombre éligible
20	Shim(0,1mm) Shims; Schim; Cale		140102-002	Pcs as needed Antal efter behov; Anzhahl nach bedarf; Nombre éligible
20	Shim(0,2 mm) Shims; Schim; Cale		140102-003	Pcs as needed Antal efter behov; Anzhahl nach bedarf; Nombre éligible
20	Shim(0,3 mm) Shims; Schim; Cale		140102-004	Pcs as needed Antal efter behov; Anzhahl nach bedarf; Nombre éligible
20	Shim(0,5 mm) Shims; Schim; Cale		140102-005	Pcs as needed Antal efter behov; Anzhahl nach bedarf; Nombre éligible
21	Shim(0,05 mm) Shims; Schim; Cale		140100-001	Pcs as needed Antal efter behov; Anzhahl nach bedarf; Nombre éligible
21	Shim(0,1mm) Shims; Schim; Cale		140100-002	Pcs as needed Antal efter behov; Anzhahl nach bedarf; Nombre éligible
21	Shim(0,2 mm) Shims; Schim; Cale		140100-003	Pcs as needed Antal efter behov; Anzhahl nach bedarf; Nombre éligible
21	Shim(0,3 mm) Shims; Schim; Cale		140100-004	Pcs as needed Antal efter behov; Anzhahl nach bedarf; Nombre éligible
21	Shim(0,5 mm) Shims; Schim; Cale		140100-005	Pcs as needed Antal efter behov; Anzhahl nach bedarf; Nombre éligible
22	Roller bearing Rullager; Rollenlager; Palier à roleaux	1	27208	
23	Gear wheel Kugghjul; Zahnrad; Roue dentée	1	149012	
24	Nut Mutter; Mutter; Ecrou	1	20877	
25	Washer Bricka; Scheibe; Rondelle	1	20878	
26	Gear wheel Kugghjul; Zahnrad; Roue dentée	1	149011	
27	Washer Bricka; Scheibe; Rondelle	1	20013	

© TOYOTA

Pos	Description	Pcs	Part No	Note
28	Nut Mutter; Mutter; Ecrou	1	139713	
29	Washer Bricka; Scheibe; Rondelle	1	140097	
30	Nut Mutter; Mutter; Ecrou	1	139714	
31	Protection Skydd; Schutz; Protéege	1	140099	
32	Shim(0,05 mm) Shims; Schim; Cale		140101-001	Pcs as needed Antal efter behov; Anzhahl nach bedarf; Nombre éligible
32	Shim(0,1mm) Shims; Schim; Cale		140101-002	Pcs as needed Antal efter behov; Anzhahl nach bedarf; Nombre éligible
32	Shim(0,2 mm) Shims; Schim; Cale		140101-003	Pcs as needed Antal efter behov; Anzhahl nach bedarf; Nombre éligible
32	Shim(0,3 mm) Shims; Schim; Cale		140101-004	Pcs as needed Antal efter behov; Anzhahl nach bedarf; Nombre éligible
32	Shim(0,5 mm) Shims; Schim; Cale		140101-005	Pcs as needed Antal efter behov; Anzhahl nach bedarf; Nombre éligible
33	Bearing Lager; Lager; Roulement	1	26312	
34	Gear housing Växelhus; Getriebhäuse; Carter étauche	1	139700	
35	Cylinder pin Cylindrisk pinne; Zylinderstift; Goupille cylindre	1	21691	
36	Shim(0,05 mm) Shims; Schim; Cale		140103-001	Pcs as needed Antal efter behov; Anzhahl nach bedarf; Nombre éligible
36	Shim(0,1mm) Shims; Schim; Cale		140103-002	Pcs as needed Antal efter behov; Anzhahl nach bedarf; Nombre éligible
36	Shim(0,2 mm) Shims; Schim; Cale		140103-003	Pcs as needed Antal efter behov; Anzhahl nach bedarf; Nombre éligible
36	Shim(0,3 mm) Shims; Schim; Cale		140103-004	Pcs as needed Antal efter behov; Anzhahl nach bedarf; Nombre éligible
36	Shim(0,5 mm) Shims; Schim; Cale		140103-005	Pcs as needed Antal efter behov; Anzhahl nach bedarf; Nombre éligible
37	Bearing Lager; Lager; Roulement	1	29570	
38	Screw Skruv; Schraube; Vis	5	140254	
39	Axle Axel; Achse; Axe	1	139702	
40	Sealing Tätning; Dichtung; Joint	1	139712	
41	O-ring O-ring; O-ring; Joint torique	1	23620	
42	Cover Lock; Deckel; Couvercle	1	139705	
43	Screw Skruv; Schraube; Vis	6	21141	
44	Air bleeder Luftventil; Luftnippel; Soupape (air)	1	27211	

© TOYOTA

© TOYOTA

3370-00012 **P0012474**

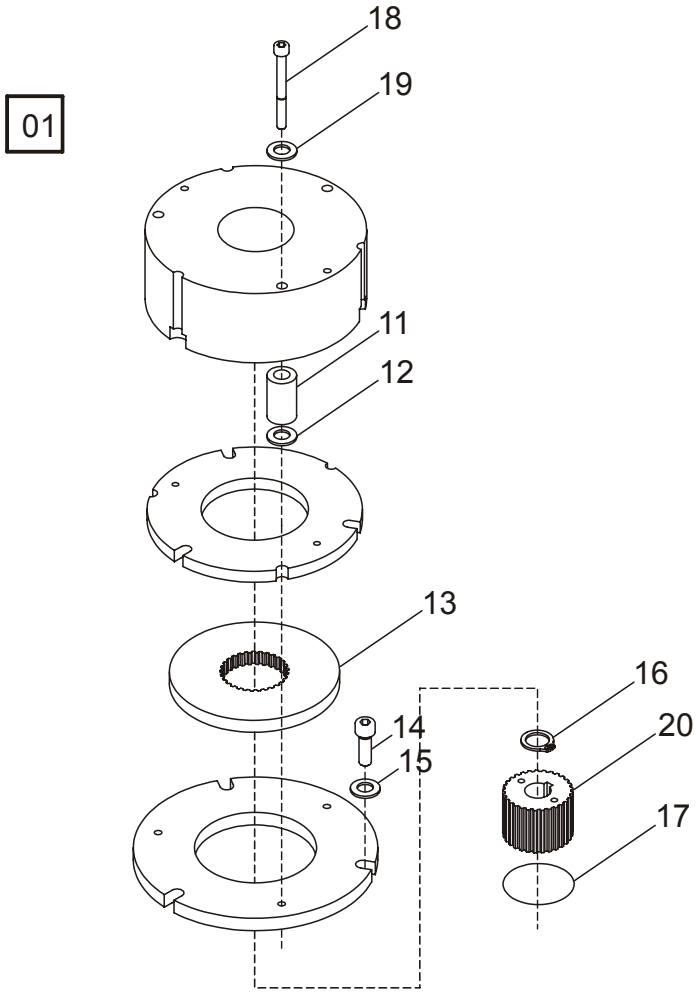

3370-00012 Electromagnetic parking brake [2009-05-12]

El-parkeringsbroms, magnetbroms; Elektro-Feststellbremse, Magnetbremse; Frein de stationnement électromagnétique;

			649 7LOP25 940212 - 649 7LOP25P 940212 -	
Pos	Description	Pcs	Part No	Note
01	Brake unit(Complete) Bromsenhet(Komplett); Bremseeinheit(Komplett); Unité de frein(Complet)	1	173608	
11	Spacer Distanshylsa; Abstandhülse; Douille entretoise	3	174921	
12	Shim Shims; Schim; Cale	15	174923	
13	Brake disc Bromsskiva; Innenlamelle; Disque de freinage	1	174920	
14	Screw Skruv; Schraube; Vis	3	20192	
15	Washer Bricka; Scheibe; Rondelle	3	20404	
16	Locking ring Spårring; Schliessring; Circlip	1	20019	
17	O-ring O-ring; O-ring; Joint torique	1	174924	
18	Screw Skruv; Schraube; Vis	3	178464	
19	Washer Bricka; Scheibe; Rondelle	3	20375	
20	Hub Nav; Nabe; Moyeu	1	179462	

© TOYOTA

3530-00071 **P0018088**

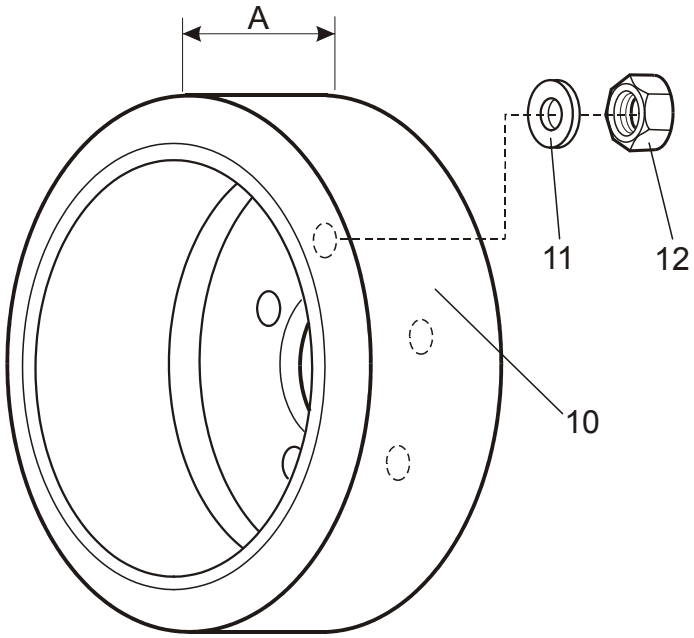

3530-00071 Drive wheel

[2010-06-08]

Drivhjul; Antriebsrad; Roue motrice;

			649 7LOP25 940212 - 649 7LOP25P 940212 -	
Pos	Description	Pcs	Part No	Note
10	Drive wheel(Vulkollan) Drivhjul; Antriebrad; Roue entrainement	1	135161	A = 105 mm
10	Drive wheel(Vulkollan) Drivhjul; Antriebrad; Roue entrainement	1	138457	A = 75 mm
10	Drive wheel(Vulkollan) Drivhjul; Antriebrad; Roue entrainement	1	146061-001	Grooved Sajpad; Gemustert; Sculpture
10	Drive wheel(Tractothan) Drivhjul; Antriebrad; Roue entrainement	1	153874	A = 75 mm
10	Drive wheel(Anti-static) Drivhjul(Antistatisk); Antriebrad(Antistatisch); Roue entrainement(Antistatique)	1	200287	
11	Washer Bricka; Scheibe; Rondelle	5	158341	
12	Nut Mutter; Mutter; Ecrou	5	20776	

© TOYOTA

3540-00109

P0030640

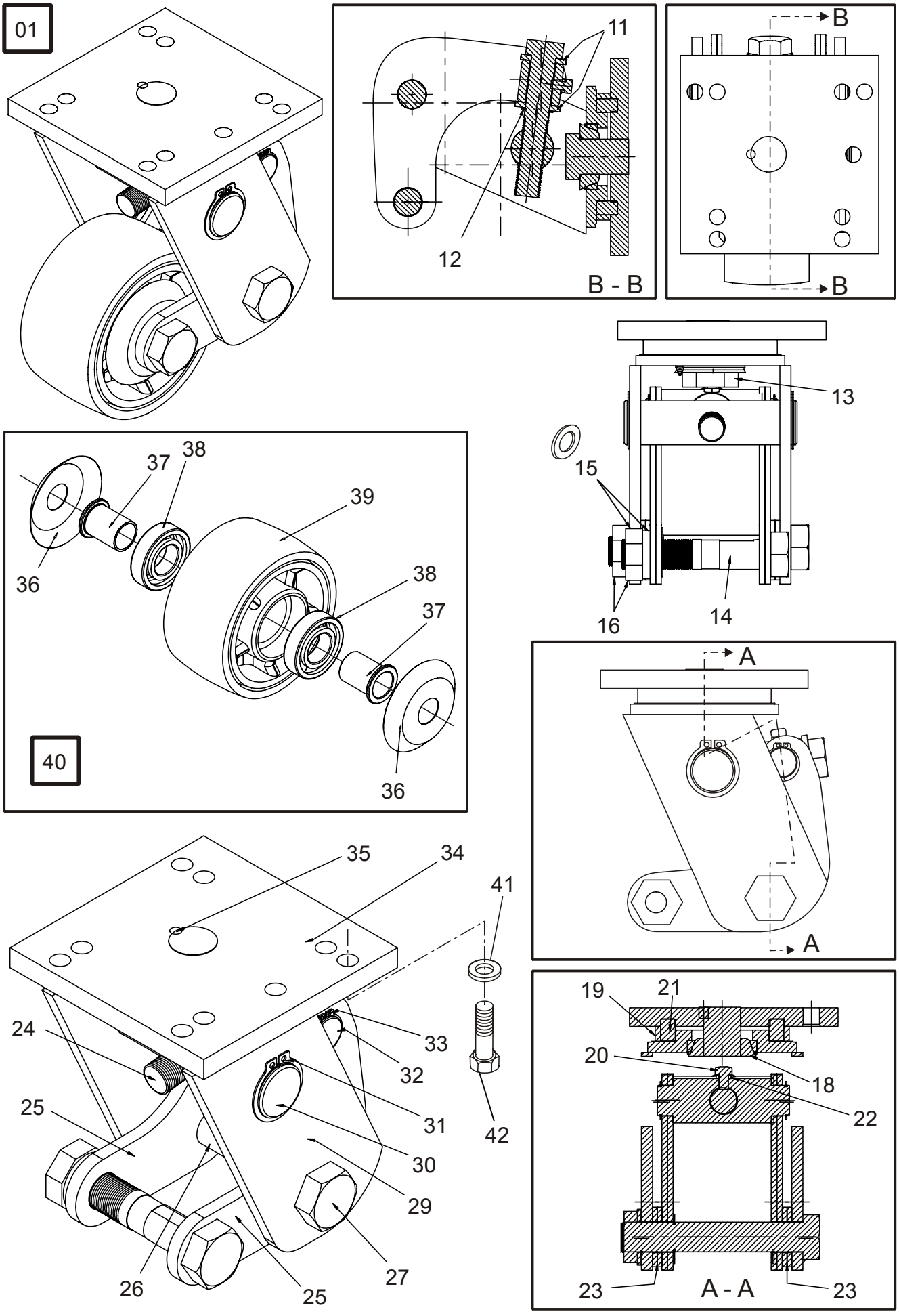

© TOYOTA

3540-00109 Support/castor wheels

[2010-03-31]

Stöd-/länkhjul; Stützräder/Gelenkrollen; Roues stabilisatrices/pivotantes;

			649 7LOP25 6023876 - 649 7LOP25P 6023876 -	
Pos	Description	Pcs	Part No	Note
01	Castor wheel comp Länkhjul kompl; Stutzrad Kompl; Galet support	1	212030	
11	Washer Bricka; Scheibe; Rondelle	2	201253	
12	Locking ring Spårring; Schliessring; Circlip	1	171214	
13	Screw Skruv; Schraube; Vis	1	171196	
14	Axle Axel; Achse; Axe	1	201251	
15	Washer Bricka; Scheibe; Rondelle	2	171210	
16	Nut Mutter; Mutter; Ecrou	2	171206	
18	Bearing Lager; Lager; Roulement	1	252395	
19	Packing Packning; Packung; Étanchage	1	201252	
20	Screw Skruv; Schraube; Vis	1	171220	
21	Bearing Lager; Lager; Roulement	1	171191	
22	Washer Bricka; Scheibe; Rondelle	1	171222	
23	Washer Bricka; Scheibe; Rondelle	4	171199	
24	Screw Skruv; Schraube; Vis	1	171197	
25	Arm Arm; Arm; Bras	2	212029	
26	Distance piece Distans; Distanz; Distance	1	212028	
27	Screw Skruv; Schraube; Vis	1	212027	
29	Wheel fork Hjulgaffel; Radgabel; Fourche de roue	1	201218	
30	Bracket Fäste; Halterung; Support	1	201217	(Axle) (Axel); (Achse); (Axe)
31	Locking ring Spårring; Schliessring; Circlip	2	171216	
32	Axle Axel; Achse; Axe	1	201216	
33	Locking ring Spårring; Schliessring; Circlip	2	171213	
34	Plate Plåt; Platte; Plaque	1	201215	
35	Screw Skruv; Schraube; Vis	1	171221	
36	Protection Skydd; Schutz; Protéege	2	171208	
37	Distance piece Distans; Distanz; Distance	2	201256	
38	Bearing Lager; Lager; Roulement	2	201255	
39	Wheel Hjul; Rad; Roue	1	201254	
40	Wheel complete Hjul komplett; Rad komplett; Roue complete	1	210545	Replaced by new spare part Ersatt av ny reservdel; Ersetzen mit neue Ersatzteil; Remplacement, nouv pièce de rechange

© TOYOTA

Pos	Description	Pcs	Part No	Note
40	Wheel Hjul; Rad; Roue	1	7509579	Replaced by new spare part Ersatt av ny reservdel; Ersetzen mit neue Ersatzteil; Remplacement, nouv pièce de rechange
41	Washer Bricka; Scheibe; Rondelle	4	126723-006	
42	Screw Skruv; Schraube; Vis	4	20002	

© TOYOTA

3550-00519 P0035045

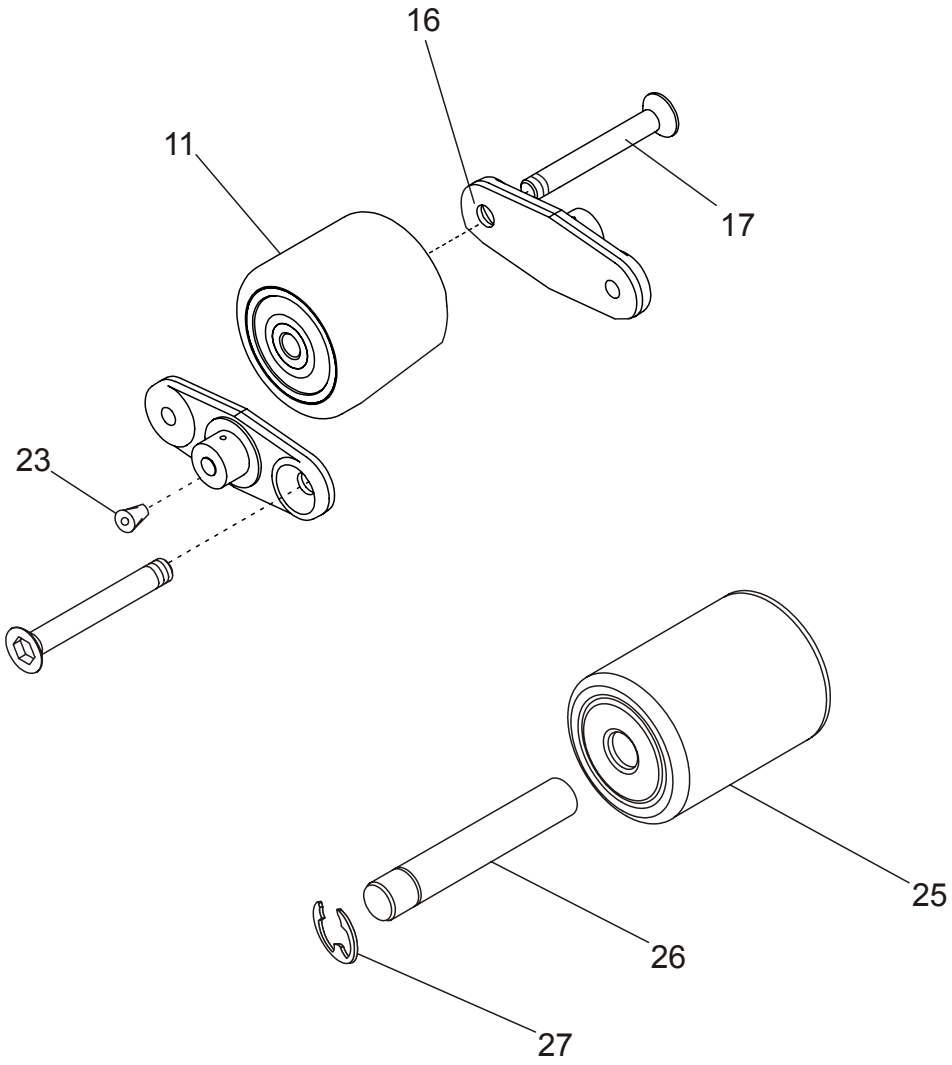

3550-00519 Fork/support arm wheels [2010-01-11]

Gaffel-/stödbenshjul; Gabel-/Stützarmrollen; Roues bras-support;

			649 7LOP25 649 7LOP25P	6092415 - 6092415 -
Pos	Description	Pcs	Part No	Note
11	Wheel complete(Vulkollan) Hjul komplett; Rad komplett; Roue complete	4	220212	
16	Link Länk; Gelenk; Bras	4	252501	
17	Screw Skruv; Schraube; Vis	4	228375	
23	Greasing nipple Smörjnippel; Smiernippel; Graisseur	4	22410	
25	Wheel complete(Vulkollan) Hjul komplett; Rad komplett; Roue complete	2	253072	Single wheel Singelhjul; Einzelrad; Roue simple
26	Axle Axel; Achse; Axe	2	7516617	Single wheel Singelhjul; Einzelrad; Roue simple
27	Locking ring Spårring; Schliessring; Circlip	2	7516618	Single wheel Singelhjul; Einzelrad; Roue simple

© TOYOTA

3580-00070

P0028590

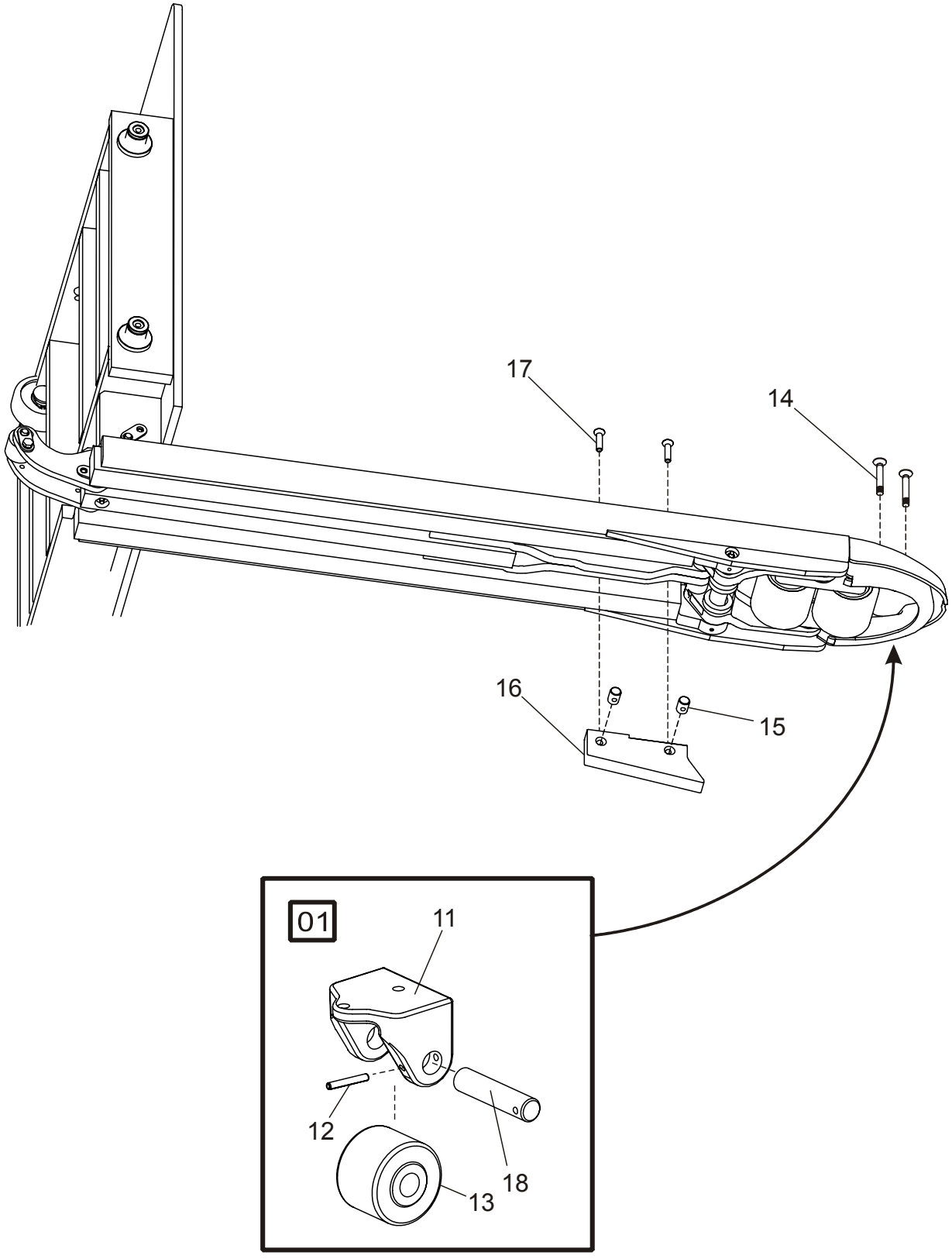

© TOYOTA

3580-00070 Guide rollers/wheels

[2009-08-18]

Löp-/sidostyrningshjul; Laufrollen, Seitenführungsrollen; Galets/roues de guidage;

			649 7LOP25 6092415 - 649 7LOP25P 6092415 -	
Pos	Description	Pcs	Part No	Note
01	Wheel complete Hjul komplett; Rad komplett; Roue complete	2	254775	
11	Wheel bracket Hjulbygel; Radbügel; Support de roue	2	231543	
12	Locking pin Spännstift; Spannstift; Goupille	2	20524	
13	Wheel Hjul; Rad; Roue	2	222929	
14	Screw Skruv; Schraube; Vis	4	259648	
15	Nut Mutter; Mutter; Ecrou	8	215024	
16	Slide plate Glidplatta; Gleitplatte; Plaque de incline	4	221248	
17	Screw Skruv; Schraube; Vis	8	218463	
18	Axle Axel; Achse; Axe	2	222970	

© TOYOTA

4110-00357

P0021909

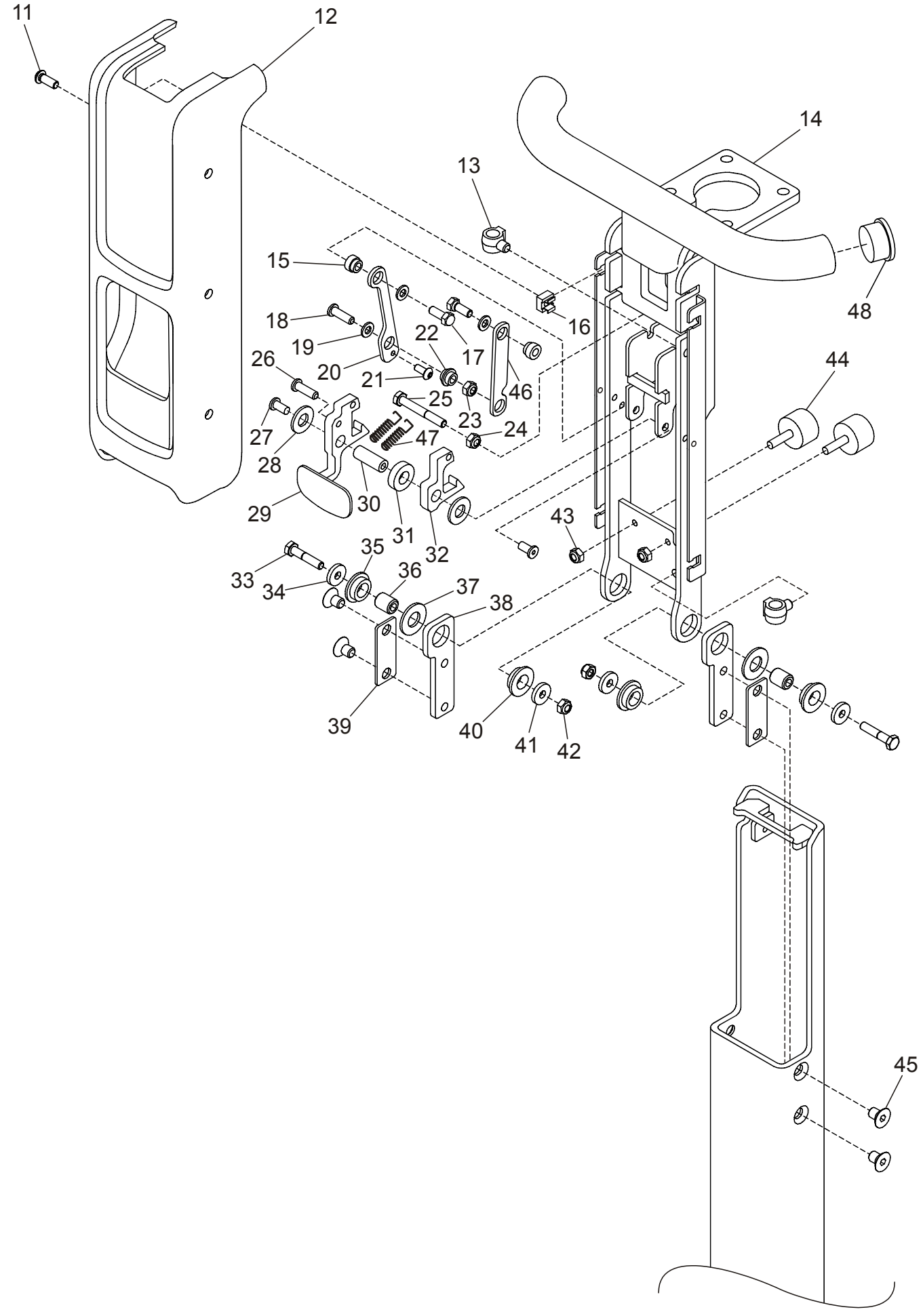

© TOYOTA

4110-00357 Steering arm/wheel/lever

[2009-06-23]

Styr- arm/ratt/spak; Deichsel, Lenkrad/-hebel; Timon/volant/levier de direction;

Driver lift; Förarlyft; Aufheben Führer; Radeau de soulévement, conducteur			649 7LOP25P 940212 -	
Pos	Description	Pcs	Part No	Note
11	Screw Skruv; Schraube; Vis	4	28545	
12	Housing Kåpa; Haus; Chape	1	216968	
13	Clamp Klamma; Rohrschelle; Collier	2	156268-003	
14	Bracket Fäste; Halterung; Support	1	216996	
15	Bearing Lager; Lager; Roulement	2	216525	
16	Nut Mutter; Mutter; Ecrou	4	29692	
17	Screw Skruv; Schraube; Vis	2	29978	
18	Screw Skruv; Schraube; Vis	1	29777	
19	Washer Bricka; Scheibe; Rondelle	3	20375	
20	Link Länk; Gelenk; Bras	1	216254	
21	Screw Skruv; Schraube; Vis	1	24354	
22	Bush Bussning; Bague; Bague	1	216508	
23	Nut Mutter; Mutter; Ecrou	1	20433	
24	Nut Mutter; Mutter; Ecrou	1	20433	
25	Screw Skruv; Schraube; Vis	1	20055	
26	Screw Skruv; Schraube; Vis	1	29777	
27	Screw Skruv; Schraube; Vis	2	29606	
28	Washer Bricka; Scheibe; Rondelle	2	20348	
29	Handle Handtag; Handgriff; Poignée.	1	217142	
30	Axle Axel; Achse; Axe	1	216524	
31	Washer Bricka; Scheibe; Rondelle	1	216433	
32	Hook Krok; Haken; Crochet	1	216245	
33	Screw Skruv; Schraube; Vis	2	24488	
34	Washer Bricka; Scheibe; Rondelle	2	29940	
35	Bearing Lager; Lager; Roulement	2	216526	
36	Bearing Lager; Lager; Roulement	2	216527	
37	Washer Bricka; Scheibe; Rondelle	2	21016	
38	Bracket Fäste; Halterung; Support	2	214620	
39	Plate Plåt; Platte; Plaque	2	216263	
40	Bearing Lager; Lager; Roulement	2	216526	

© TOYOTA

Pos	Description	Pcs	Part No	Note
41	Washer Bricka; Scheibe; Rondelle	2	29940	
42	Nut Mutter; Mutter; Ecrou	2	20433	
43	Nut Mutter; Mutter; Ecrou	2	20433	
44	Damper Dämpare; Dämpfer; Attenteur	2	29686	
45	Screw Skruv; Schraube; Vis	4	20230	
46	Link Länk; Gelenk; Bras	1	216199	
47	Spring Fjäder; Feder; Ressort	2	216557	
48	Plug Plugg; Pfropf; Bouchon	2	217881	

© TOYOTA

© TOYOTA

4110-00434

P0026636

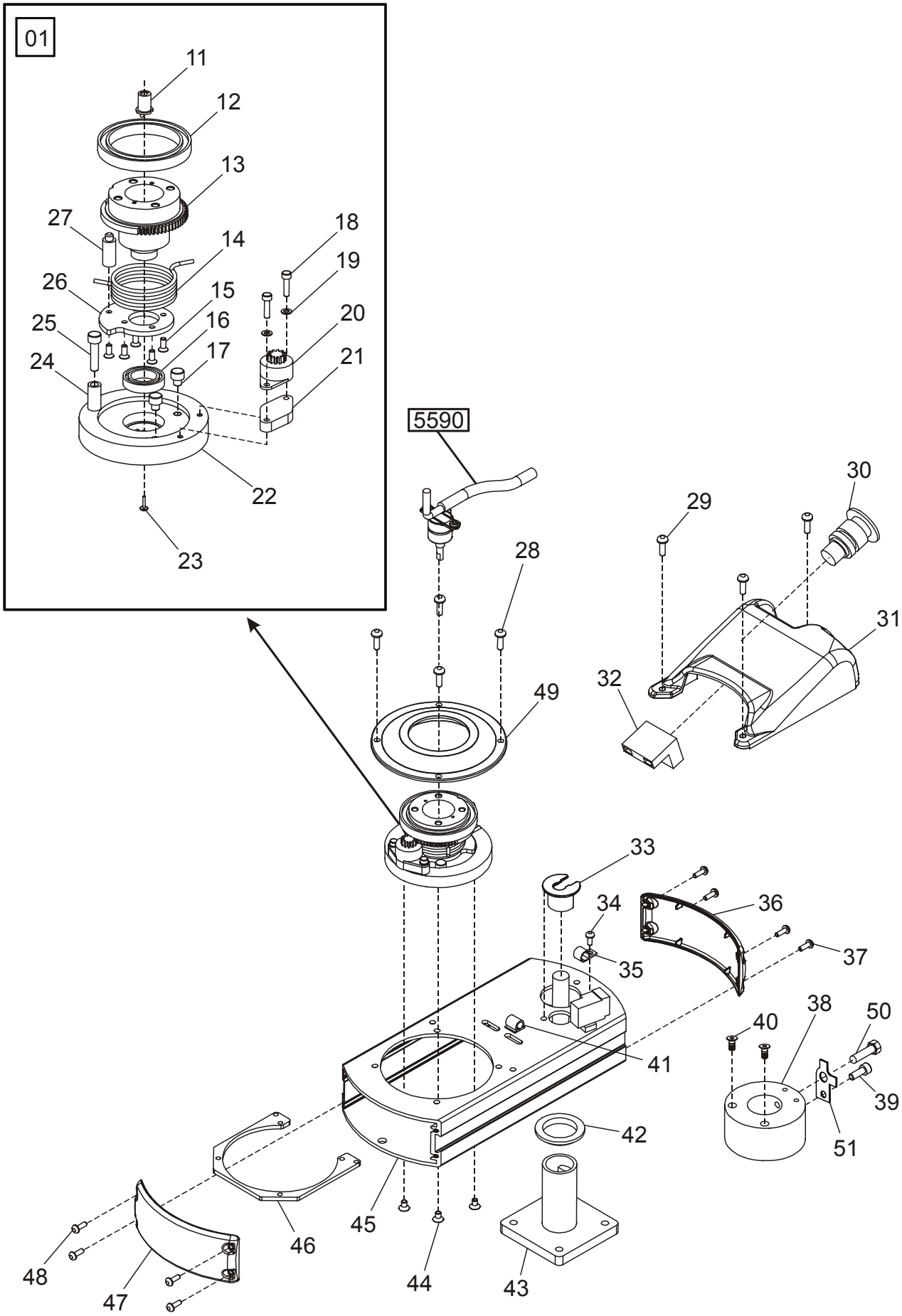

© TOYOTA

4110-00434 Steering arm/wheel/lever

[2009-10-13]

Styr- arm/ratt/spak; Deichsel, Lenkrad/-hebel; Timon/volant/levier de direction;

Standard design; Standardutförande; Normalausrüstning; Standard			649 7LOP25 940212 - 649 7LOP25P 940212 -	
Pos	Description	Pcs	Part No	Note
01	Hub Nav; Nabe; Moyeu	1	202270	
11	Driver Medbringare; Kupplung.; Couplement	1	202280	
12	Ball bearing Kullager; Kugellager; Roulement a billes	1	27883	
13	Axle Axel; Achse; Axe	1	202306	
14	Spring Fjäder; Feder; Ressort	1	202287	
15	Screw Skruv; Schraube; Vis	5	213897	
16	Bearing Lager; Lager; Roulement	1	29882	
17	Screw Skruv; Schraube; Vis	2	213840	
18	Screw Skruv; Schraube; Vis	2	20243	
19	Washer Bricka; Scheibe; Rondelle	2	21035	
20	Damper Dämpare; Dämpfer; Attenteur	1	202331	
21	Insert Mellanlägg; Zwischenlauf; Rondelle de compensation	1	202277	
22	Ring Ring; Ring; Bague	1	202326	
23	Screw Skruv; Schraube; Vis	1	213396	
24	Distance piece Distans; Distanz; Distance	1	202323	
25	Screw Skruv; Schraube; Vis	1	213895	
26	Disc Skiva; Runde Scheibe; Disque	1	202276	
27	Pin Tapp; Zapfen; Pivot	1	202290	
28	Screw Skruv; Schraube; Vis	4	213903	
29	Screw Skruv; Schraube; Vis	3	213903	
30	Push-button(Red) Tryckknapp(Röd); Druckknopf(Rot); Bouton(Rouge)	1	232773	
31	Housing(upper) Kåpa(övre); Haus(obere); Chape(supérieur)	1	202309	
32	Contact device Kontaktblock; Kontakteinheit; Unite de contact	1	155568	
33	Conduit entry Kabelgenomföring; Kabeldurchgang; Traversée de câble	1	202292	
34	Screw Skruv; Schraube; Vis	1	213905	
35	Clamp Klamma; Rohrschelle; Collier	1	213401	
36	Cover Lock; Deckel; Couvercle	1	202279	
37	Screw Skruv; Schraube; Vis	4	213904	
38	Hub(Rear) Nav(Bakre); Nabe(Hinter); Moyeu(arrière)	1	202330	
39	Screw Skruv; Schraube; Vis	1	20021	

© TOYOTA

Pos	Description	Pcs	Part No	Note
40	Screw Skruv; Schraube; Vis	2	21116	
41	Clamp Klamma; Rohrschelle; Collier	1	209092-002	
42	Bush Bussning; Bague; Bague	1	202288	
43	Pillar Stolpe; Stange; Perche	1	202269	
44	Screw Skruv; Schraube; Vis	3	21116	
45	Section Profil; Profil; Section	1	202337	
46	Washer Bricka; Scheibe; Rondelle	1	202297	
47	Cover Lock; Deckel; Couvercle	1	202279	
48	Screw Skruv; Schraube; Vis	4	213904	
49	Ring(Bearing) Ring(Lager); Ring(Lager); Bague(Roulement)	1	202289	
50	Screw Skruv; Schraube; Vis	1	20460	
51	Washer Bricka; Scheibe; Rondelle	1	222671	

© TOYOTA

© TOYOTA

4110-00435

P0026637

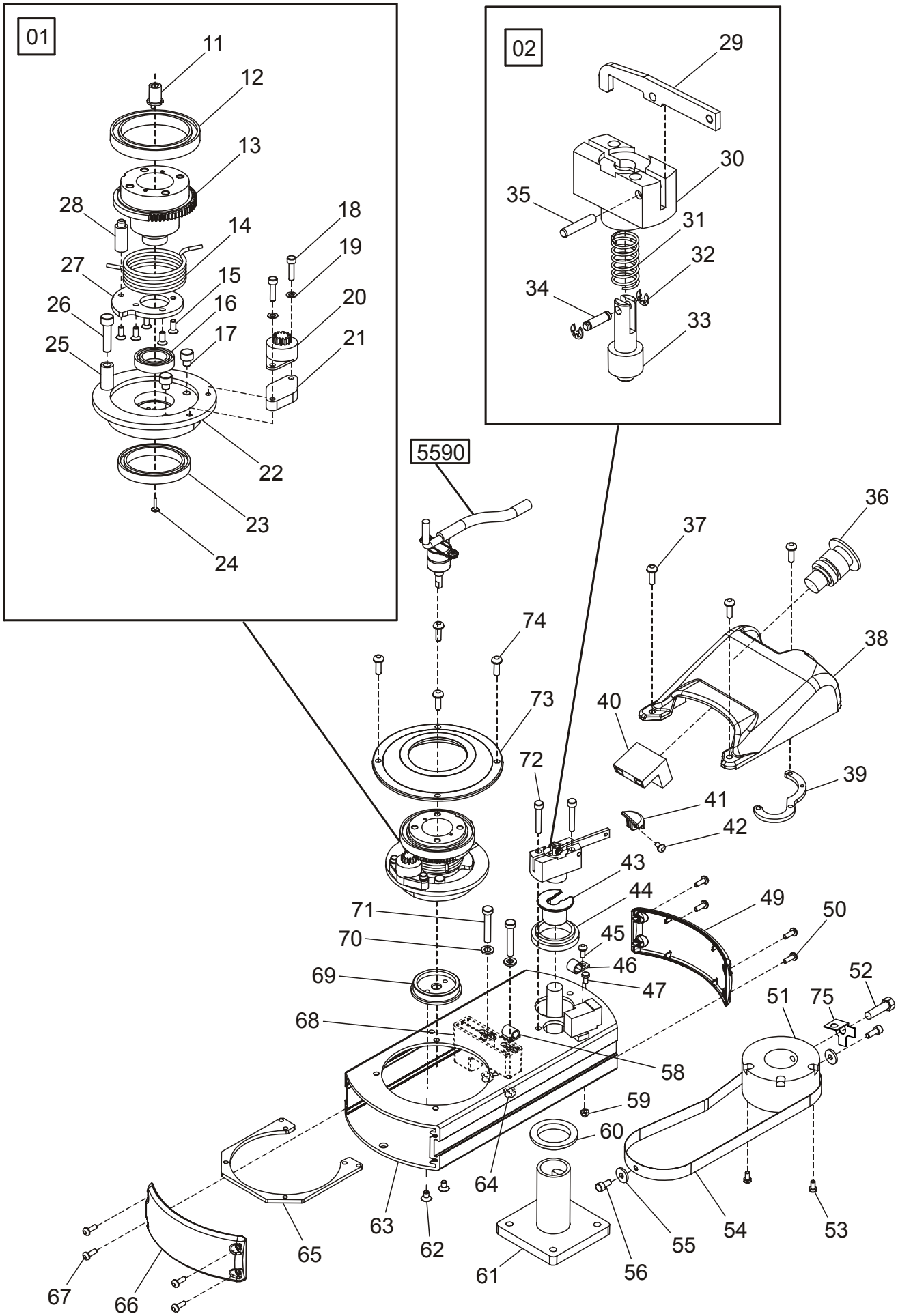

© TOYOTA

4110-00435 Steering arm/wheel/lever

[2009-12-17]

Styr- arm/ratt/spak; Deichsel, Lenkrad/-hebel; Timon/volant/levier de direction;

Ergonomic; Ergonomisk; Ergonomische; Ergonomique			649 7LOP25 940212 - 649 7LOP25P 940212 -	
Pos	Description	Pcs	Part No	Note
01	Hub Nav; Nabe; Moyeu	1	202267	
02	Catch Spärr; Sperre; Arret	1	202268	
11	Driver Medbringare; Kupplung.; Couplement	1	202280	
12	Ball bearing Kullager; Kugellager; Roulement a billes	1	27883	
13	Axle Axel; Achse; Axe	1	202306	
14	Spring Fjäder; Feder; Ressort	1	202287	
15	Screw Skruv; Schraube; Vis	5	213905	
16	Bearing Lager; Lager; Roulement	1	29882	
17	Screw Skruv; Schraube; Vis	2	213840	
18	Screw Skruv; Schraube; Vis	2	20243	
19	Washer Bricka; Scheibe; Rondelle	2	21035	
20	Damper Dämpare; Dämpfer; Attenteur	1	202331	
21	Insert Mellanlägg; Zwischenlauf; Rondelle de compensation	1	202277	
22	Wheel(Front) Hjul(Främre); Rad(Vordere); Roue(Avant)	1	202283	
23	Bearing Lager; Lager; Roulement	1	214055	
24	Screw Skruv; Schraube; Vis	1	213396	
25	Distance piece Distans; Distanz; Distance	1	202323	
26	Screw Skruv; Schraube; Vis	1	213895	
27	Disc Skiva; Runde Scheibe; Disque	1	202276	
28	Pin Tapp; Zapfen; Pivot	1	202290	
29	Arm Arm; Arm; Bras	1	202299	
30	House.(Spring) Hus(Fjäder); Haus.(Feder); Carter(Ressort)	1	202298	
31	Spring Fjäder; Feder; Ressort	1	202296	
32	Locking ring Spårring; Schliessring; Circlip	2	213908	
33	Pin Tapp; Zapfen; Pivot	1	202300	
34	Locking pin Spännstift; Spannstift; Goupille	1	202328	
35	Pin Pinne; Stäbchen; Cheville	1	213907	
36	Push-button(Red) Tryckknapp(Röd); Druckknopf(Rot); Bouton(Rouge)	1	232773	
37	Screw Skruv; Schraube; Vis	3	213903	
38	Housing(upper) Kåpa(övre); Haus(obere); Chape(supérieur)	1	202308	

© TOYOTA

Pos	Description	Pcs	Part No	Note
39	Washer Bricka; Scheibe; Rondelle	1	202325	
40	Contact device Kontaktblock; Kontakteinheit; Unite de contact	1	155568	
41	Knob Knopp; Knopf; Bouton	1	202301	
42	Screw Skruv; Schraube; Vis	1	213902	
43	Conduit entry Kabelgenomföring; Kabeldurchgang; Traversée de câble	1	202292	
44	Bush Bussning; Bague; Bague	1	202286	
45	Screw Skruv; Schraube; Vis	1	213905	
46	Clamp Klamma; Rohrschelle; Collier	1	213401	
47	Screw Skruv; Schraube; Vis	1	160679	
49	Cover Lock; Deckel; Couvercle	1	202279	
50	Screw Skruv; Schraube; Vis	4	213904	
51	Hub(Rear) Nav(Bakre); Nabe(Hinter); Moyeu(arrière)	1	202284	
52	Screw Skruv; Schraube; Vis	1	20460	
53	Screw Skruv; Schraube; Vis	2	160679	
54	Steel band Stålband; Stahlband; Fer en bandes	1	202332	
55	Washer Bricka; Scheibe; Rondelle	2	213909	
56	Screw Skruv; Schraube; Vis	2	20021	
58	Clamp Klamma; Rohrschelle; Collier	1	209092-002	
59	Nut Mutter; Mutter; Ecrou	1	25699	
60	Bush Bussning; Bague; Bague	1	202288	
61	Pillar Stolpe; Stange; Perche	1	202269	
62	Screw Skruv; Schraube; Vis	2	213894	
63	Section Profil; Profil; Section	1	202295	
64	Nut Mutter; Mutter; Ecrou	2	20433	
65	Washer Bricka; Scheibe; Rondelle	1	202297	
66	Cover Lock; Deckel; Couvercle	1	202279	
67	Screw Skruv; Schraube; Vis	4	213904	
68	Bracket Fäste; Halterung; Support	1	202324	
69	Pin Tapp; Zapfen; Pivot	1	202278	
70	Washer Bricka; Scheibe; Rondelle	2	20375	
71	Screw Skruv; Schraube; Vis	2	213910	
72	Screw Skruv; Schraube; Vis	2	23576	
73	Ring(Bearing) Ring(Lager); Ring(Lager); Bague(Roulement)	1	202289	

© TOYOTA

Pos	Description	Pcs	Part No	Note
74	Screw Skruv; Schraube; Vis	4	213903	
75	Washer Bricka; Scheibe; Rondelle	1	226223	

© TOYOTA

4110-00440 P0026715

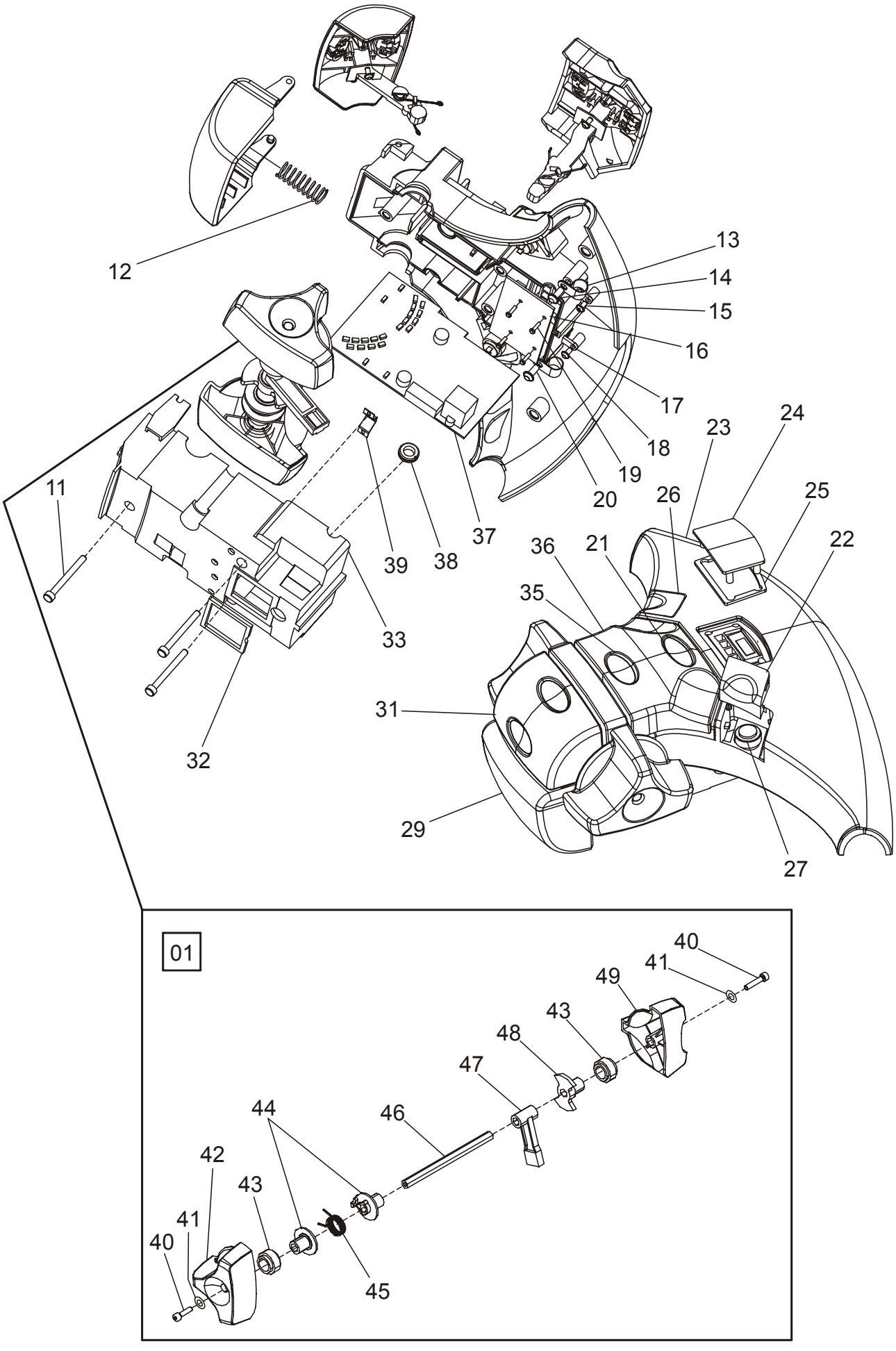

© TOYOTA

4110-00440 Steering arm/wheel/lever

[2009-03-24]

Styr- arm/ratt/spak; Deichsel, Lenkrad/-hebel; Timon/volant/levier de direction;

			649 7LOP25 940212 - 649 7LOP25P 940212 -	
Pos	Description	Pcs	Part No	Note
01	Speed control Fartreglage; Geschwindigskeitsregler; Regulateur de vitesse	1	169911	
11	Screw Skruv; Schraube; Vis	3	171707	
12	Spring Fjäder; Feder; Ressort	1	167836	
13	Cable tie Kablagehållare; Kabelabbinder; Frette de câblage	2	171734	
14	Screw Skruv; Schraube; Vis	1	171713	
15	Screw Skruv; Schraube; Vis	1	217576	
16	Display Display; Display; Display	1	167832-003	
17	Cable tie Kablagehållare; Kabelabbinder; Frette de câblage	2	171662	
18	Screw Skruv; Schraube; Vis	1	217576	
19	Screw Skruv; Schraube; Vis	4	213395	
20	Screw Skruv; Schraube; Vis	1	171713	
21	Symbol plate(Fork lower) Symbolplatta(Gaffelsänk); Zeichenplatte(Gabbelabsenkung); Plaque de symbole(Descente de la fourche)	1	171585-003	
22	Push-button(Right) Tryckknapp(Höger); Druckknopf(Recht); Bouton(Droit)	1	167847	
23	Housing Kåpa; Haus; Chape	1	167822	
24	Cover(Transparent plastic) Lock(Plastglas); Deckel(Organisches glass); Couvercle(Plastique transparent)	1	167823	
25	Sealing Tätning; Dichtung; Joint	1	169910	
26	Push-button(Left) Tryckknapp(Vänster); Druckknopf(Links); Bouton(Gauge)	1	167848	
27	Switch Brytare; Schalter; Rupteur	2	171655	
29	Housing Kåpa; Haus; Chape	1	220824	
31	Push-button(Complete) Tryckknapp(Komplett); Druckknopf(Komplett); Bouton(Complet)	1	171665	
32	Sealing Tätning; Dichtung; Joint	1	167850	
33	Housing Kåpa; Haus; Chape	1	167835	
35	Symbol plate(Fork lift) Symbolplatta(Gaffellyft); Zeichenplatte(Hubgabel); Plaque de symbole(Fourche élévation)	1	171585-004	
36	Push-button(Complete) Tryckknapp(Komplett); Druckknopf(Komplett); Bouton(Complet)	1	171666	
37	Electronic card Elektronikkort; Elektronikkarte; Carte électronique	1	167833-005	Replaced by new spare part Ersatt av ny reservdel; Ersetzen mit neue Ersatzteil; Remplacement, nouv pièce de rechange
37	Electronic card Elektronikkort; Elektronikkarte; Carte électronique	1	167833-006	Replaced by new spare part Ersatt av ny reservdel; Ersetzen mit neue Ersatzteil; Remplacement, nouv pièce de rechange
37	Electronic card Elektronikkort; Elektronikkarte; Carte électronique	1	167833-007	Without program software Utan programvara; Ohne programmierung; Sans programme

© TOYOTA

Pos	Description	Pcs	Part No	Note
37	Electronic card(Including software) Elektronikkort(Inklusive programvara); Elektronikkarte(Inklusive software); Carte électronique(Compris logiciel)	1	213712-401	Replaced by new spare part Ersatt av ny reservdel; Ersetzen mit neue Ersatzteil; Remplacement, nouv pièce de rechange
37	Electronic card(Including software) Elektronikkort(Inklusive programvara); Elektronikkarte(Inklusive software); Carte électronique(Compris logiciel)	1	213712-402	Replaced by new spare part Ersatt av ny reservdel; Ersetzen mit neue Ersatzteil; Remplacement, nouv pièce de rechange
37	Electronic card(Including software) Elektronikkort(Inklusive programvara); Elektronikkarte(Inklusive software); Carte électronique(Compris logiciel)	1	213712-403	Replaced by new spare part Ersatt av ny reservdel; Ersetzen mit neue Ersatzteil; Remplacement, nouv pièce de rechange
37	Electronic card(Including software) Elektronikkort(Inklusive programvara); Elektronikkarte(Inklusive software); Carte électronique(Compris logiciel)	1	213712-404	Replaced by new spare part Ersatt av ny reservdel; Ersetzen mit neue Ersatzteil; Remplacement, nouv pièce de rechange
37	Electronic card(Including software) Elektronikkort(Inklusive programvara); Elektronikkarte(Inklusive software); Carte électronique(Compris logiciel)	1	213712-405	
38	Packing Packning; Packung; Étanchage	2	169909	
39	Spring Fjäder; Feder; Ressort	1	167839	
40	Screw Skruv; Schraube; Vis	2	171708	
41	Washer Bricka; Scheibe; Rondelle	2	171710	
42	Rocker(Left) Vippa(Vänster); Kippe(Links); Levier oscillant(Gauge)	1	167841	
43	Bearing Lager; Lager; Roulement	2	167846	
44	Support Hållare; Stossfänger; Absorber des chocs	2	167844	
45	Spring Fjäder; Feder; Ressort	1	167840	
46	Axle Axel; Achse; Axe	1	167843	
47	Arm Arm; Arm; Bras	1	167845	
48	Stop lug Stoppklack; Anschlagsstück; Arréter	1	167830	
49	Rocker(Right) Vippa(Höger); Kippe(Recht); Levier oscillant(Droit)	1	167842	

© TOYOTA

4110-00578 **P0032340**

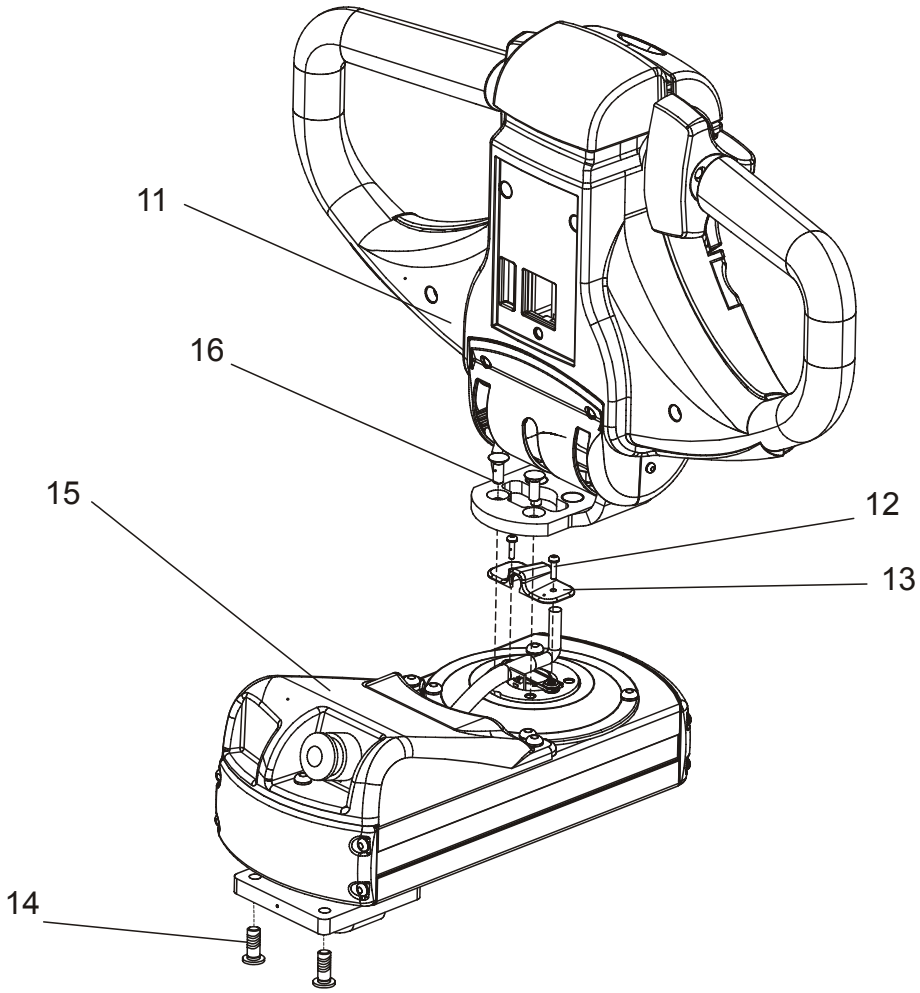

4110-00578 Steering arm/wheel/lever

[2009-12-17]

Styr- arm/ratt/spak; Deichsel, Lenkrad/-hebel; Timon/volant/levier de direction;

Standard design; Standardutförande; Normalausrüstning; Standard			649 7LOP25 6052594 - 649 7LOP25P 6052594 -	
Pos	Description	Pcs	Part No	Note
11	Handle(Complete) Handtag(Komplett); Handgriff(Komplett); Poignée.(Complet)	1	253751	
12	Screw Skruv; Schraube; Vis	2	213901	
13	Protection Skydd; Schutz; Protéege	1	202305	
14	Screw Skruv; Schraube; Vis	4	29544	
15	Arm Arm; Arm; Bras	1	221689	Standard design Standardutförande; Normalausrüstning; Standard
16	Screw Skruv; Schraube; Vis	4	213899	

© TOYOTA

4110-00580

P0032364

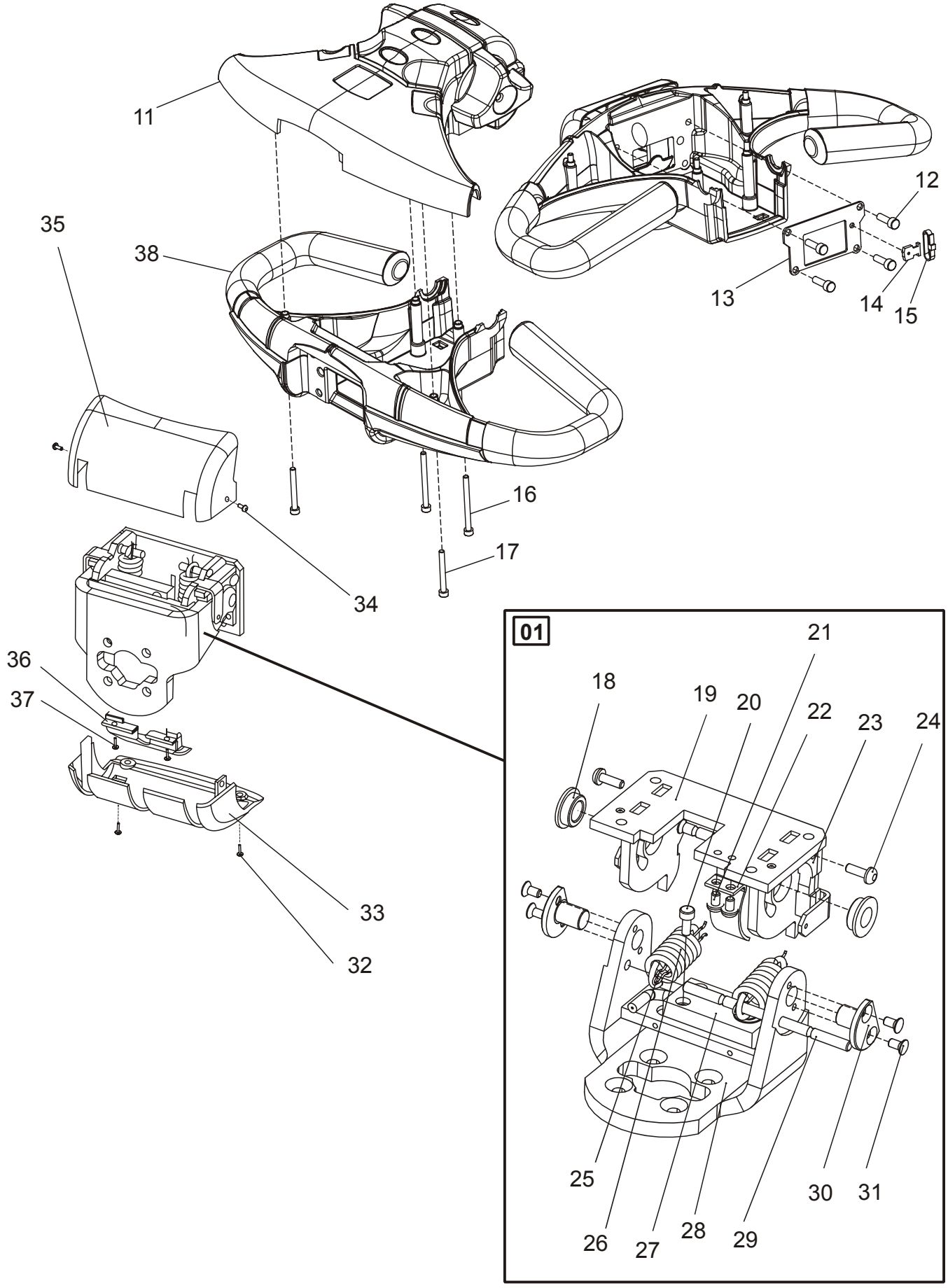

© TOYOTA

4110-00580 Steering arm/wheel/lever

[2009-10-13]

Styr- arm/ratt/spak; Deichsel, Lenkrad/-hebel; Timon/volant/levier de direction;

			649 7LOP25 6052594 - 649 7LOP25P 6052594 -	
Pos	Description	Pcs	Part No	Note
01	Bracket Fäste; Halterung; Support	1	253748	Complete Komplett; Komplett; Complet
11	Control panel(Upper) Kontrollpanel(Övre); Kommandotisch(Obere); Panneau de commande(Supérieur)	1	202338	
12	Screw Skruv; Schraube; Vis	4	21750	
13	Washer Bricka; Scheibe; Rondelle	1	202281	
14	Clamp Klamma; Rohrschelle; Collier	1	213911	
15	Clamp Klamma; Rohrschelle; Collier	1	20942	
16	Screw Skruv; Schraube; Vis	2	20832	
17	Screw Skruv; Schraube; Vis	2	232399	
18	Bearing Lager; Lager; Roulement	2	202319	
19	Bracket Fäste; Halterung; Support	1	253740	
20	Screw Skruv; Schraube; Vis	1	21319	
21	Screw Skruv; Schraube; Vis	2	220141	
22	Plate Plåt; Platte; Plaque	1	253743	
23	Damper Dämpare; Dämpfer; Attenteur	2	253745	
24	Screw Skruv; Schraube; Vis	2	257256	
25	Plug Stift; Stift; Fiche	2	253749	
26	Spring Fjäder; Feder; Ressort	2	253746	
27	Sensing device Induktivgivare; Fühler; Emetteur	1	224974	
28	Bracket Fäste; Halterung; Support	1	252455	
29	Axle Axel; Achse; Axe	1	253741	
30	Pin Tapp; Zapfen; Pivot	2	253742	
31	Screw Skruv; Schraube; Vis	4	213898	
32	Screw Skruv; Schraube; Vis	2	213896	
33	Housing Kåpa; Haus; Chape	1	252452	
34	Screw Skruv; Schraube; Vis	2	213900	
35	Housing Kåpa; Haus; Chape	1	252451	
36	Cover Lucka; Deckel; Couvercle	1	252450	
37	Screw Skruv; Schraube; Vis	2	213900	
38	Handle Handtag; Handgriff; Poignée.	1	202304	

© TOYOTA

4110-00581 **P0032357**

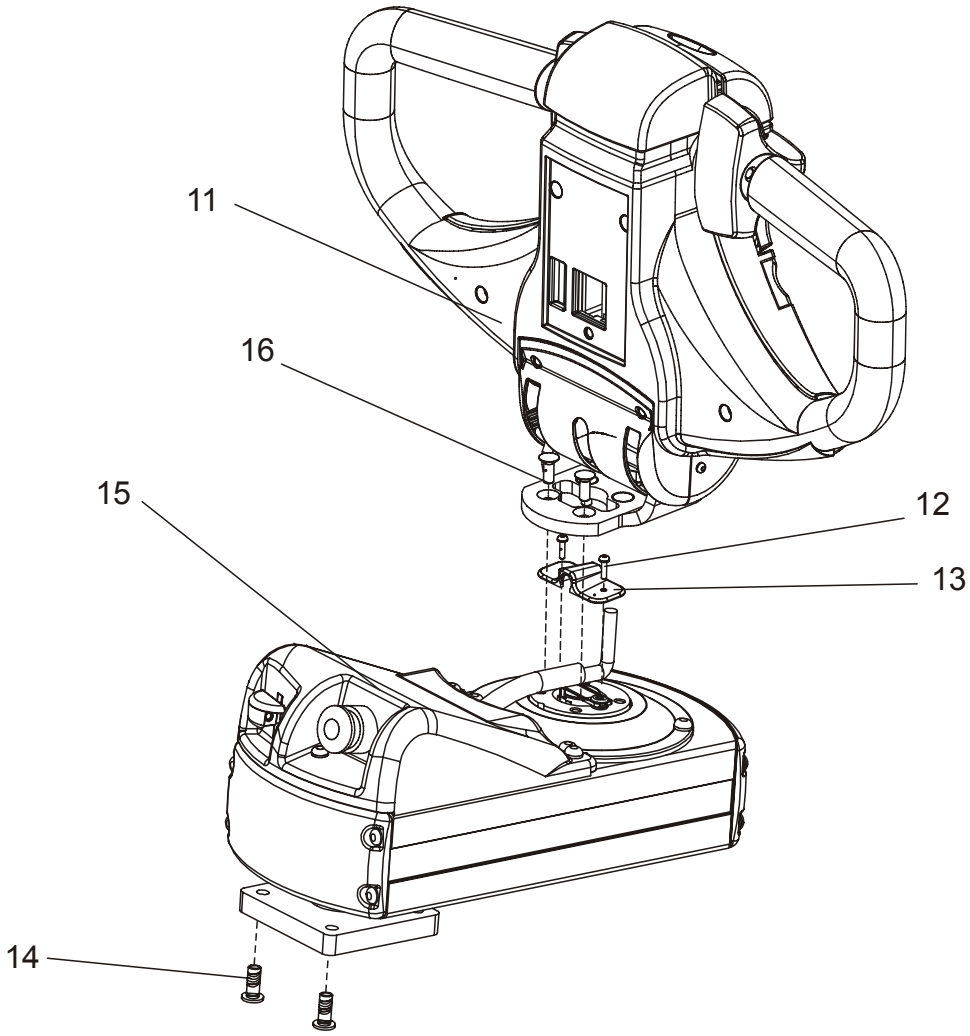

4110-00581 Steering arm/wheel/lever

[2009-12-17]

Styr- arm/ratt/spak; Deichsel, Lenkrad/-hebel; Timon/volant/levier de direction;

Ergonomic; Ergonomisk; Ergonomische; Ergonomique			649 7LOP25 6052594 - 649 7LOP25P 6052594 -	
Pos	Description	Pcs	Part No	Note
11	Handle(Complete) Handtag(Komplett); Handgriff(Komplett); Poignée.(Complet)	1	253751	
12	Screw Skruv; Schraube; Vis	2	213901	
13	Protection Skydd; Schutz; Protéege	1	202305	
14	Screw Skruv; Schraube; Vis	4	29544	
15	Arm Arm; Arm; Bras	1	221687	Ergonomic Ergonomisk; Ergonomische; Ergonomique
16	Screw Skruv; Schraube; Vis	4	213899	

© TOYOTA

4350-00008 **P0018130**

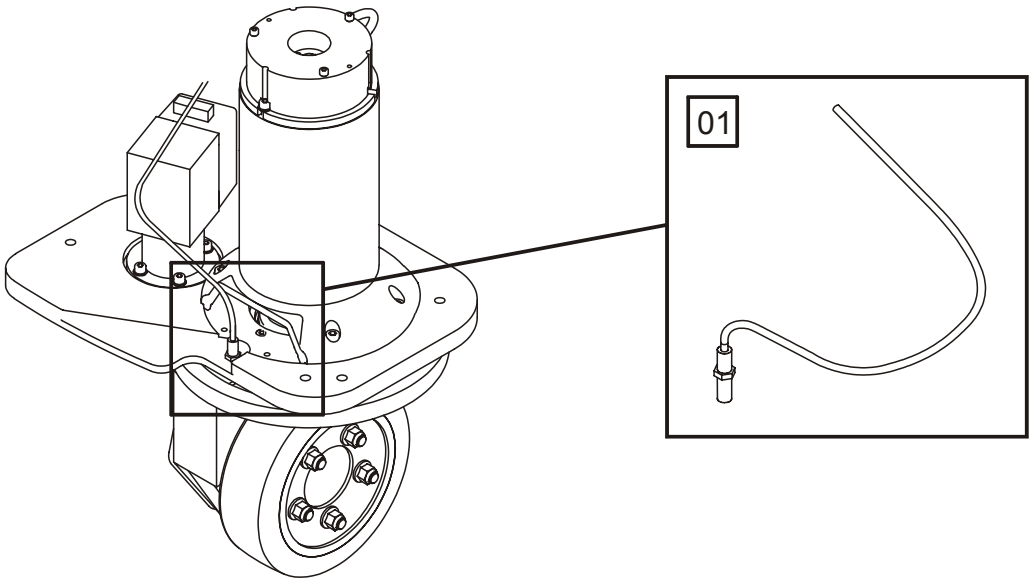

4350-00008 Steering angle sensor

[2008-01-07]

Styrvinkelgivare; Lenkwinkelgeber; Capteur d¿angle de direction;

			649 7LOP25 649 7LOP25P	940212 - 940212 -
Pos	Description	Pcs	Part No	Note
01	Sensing device Induktivgivare; Fühler; Emetteur	1	208162-075	

© TOYOTA

5160-00166

P0036630

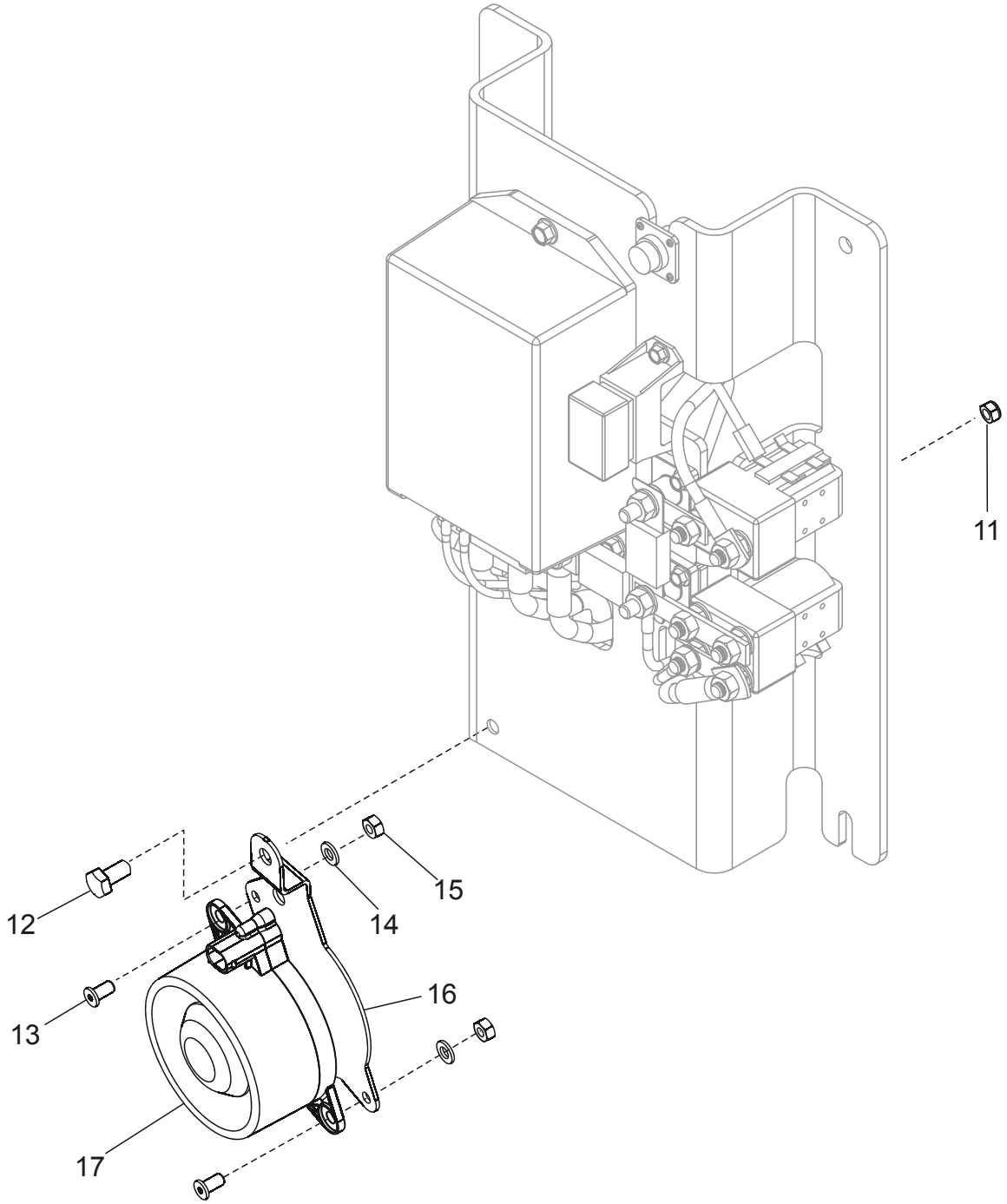

© TOYOTA

5160-00166 General alarm signals (audible/visual) [2010-06-08]

Signal/larm (ljud-/ljus-); Warn-/Alarmsignale (Akust./Opt.); Avertisseur (sonore/lumineux), dispositifs d¿alarme;

			649 7LOP25 649 7LOP25P	6121355 - 6121355 -
Pos	Description	Pcs	Part No	Note
11	Nut Mutter; Mutter; Ecrou	1	20016	
12	Screw Skruv; Schraube; Vis	1	20078	
13	Screw Skruv; Schraube; Vis	2	29606	
14	Washer Bricka; Scheibe; Rondelle	2	20375	
15	Nut Mutter; Mutter; Ecrou	2	20249	
16	Bracket Fäste; Halterung; Support	1	7517260	
17	Horn Signalhorn; Signalhorn; Avertisseur	1	7507217	

© TOYOTA

5190-00136

P0034717

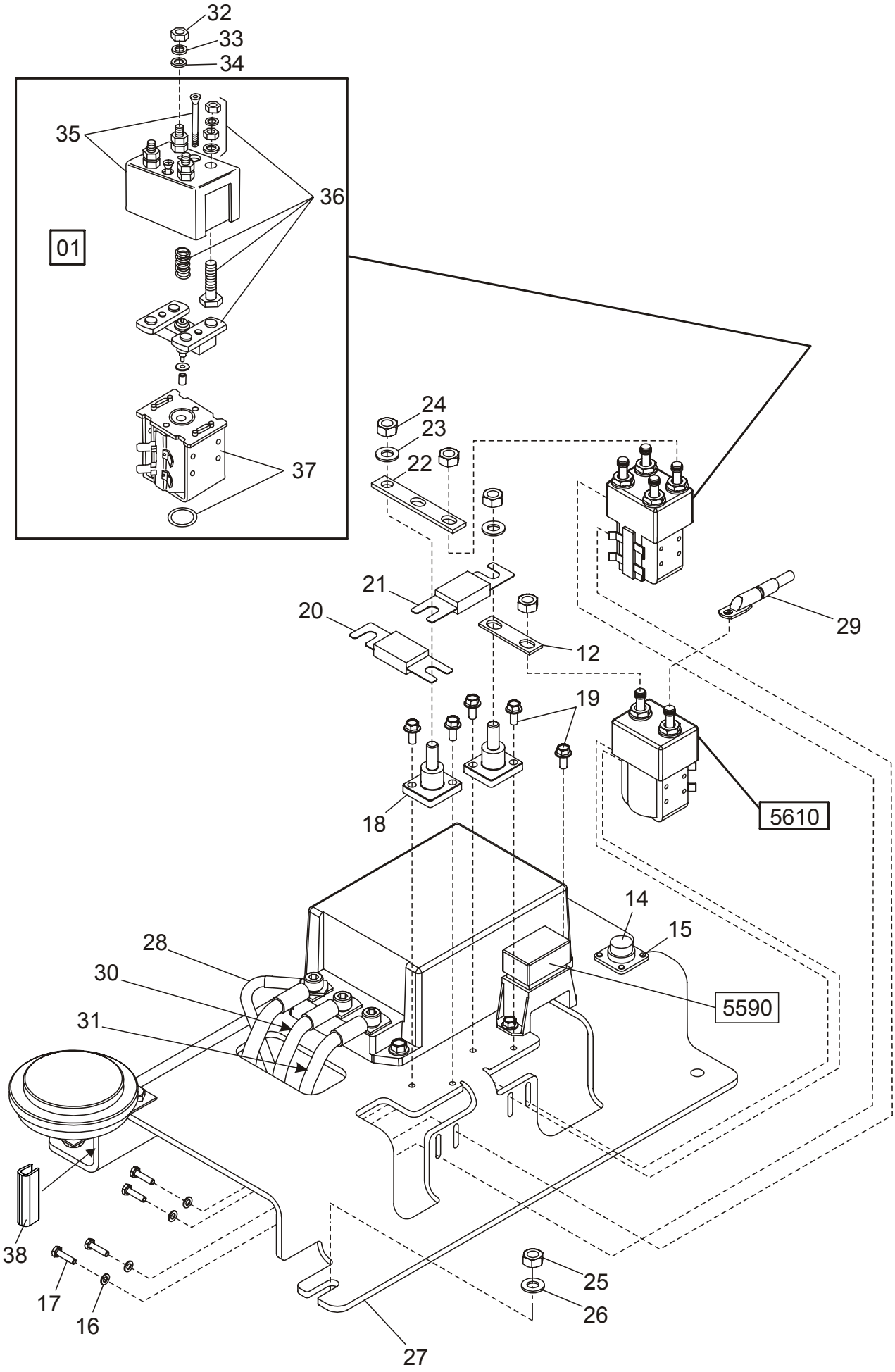

© TOYOTA

5190-00136 Battery cut out connector/contactor

[2009-05-14]

Batterifrånskiljare, huvudkontaktor; Batterietrennung, Hauptkontaktor; Coupe-circuit de batterie, contacteur;

			649 7LOP25 6017281 - 649 7LOP25P 6017281 -	
Pos	Description	Pcs	Part No	Note
01	Contactor Kontaktor; Kontaktor; Contacteur	1	226721	Complete Komplett; Komplett; Complet
12	Copper bar Kopparskena; Kupferstab; Plaque de cuivre	2	162601	
14	Contact Kontakt; Kontakt; Contact	1	157649	
15	Screw Skruv; Schraube; Vis	2	218285	
16	Washer Bricka; Scheibe; Rondelle	4	21035	
17	Screw Skruv; Schraube; Vis	4	28324	
18	Terminal board Kopplingsplint; Schaltplint; Tableau de connections	2	173261	
19	Screw Skruv; Schraube; Vis	6	27500	
20	Fuse(160 A) Säkring; Sicherung; Fusible	1	173172-160	
21	Fuse(125 A) Säkring; Sicherung; Fusible	1	173172-125	
22	Copper bar Kopparskena; Kupferstab; Plaque de cuivre	1	208156	
23	Washer Bricka; Scheibe; Rondelle	2	20404	
24	Nut Mutter; Mutter; Ecrou	2	20081	
25	Nut Mutter; Mutter; Ecrou	3	20016	
26	Washer Bricka; Scheibe; Rondelle	3	20404	
27	Electric panel Elpanel; Elektrische Paneel; Panneau electrique	1	203644	
28	Wiring harness Kablage; Kabelsatz; Câblage	1	216523	
29	Cable Kabel; Kabel; Câble	1	216522	
30	Cable Kabel; Kabel; Câble	1	208161	
31	Cable Kabel; Kabel; Câble	1	208160	
32	Nut Mutter; Mutter; Ecrou	4	20081	
33	Washer Bricka; Scheibe; Rondelle	4	22528	
34	Washer Bricka; Scheibe; Rondelle	4	20404	
35	Housing(Kit) Kåpa(Sats); Haus(satz); Chape(Jeux)	1	229539	
36	Contact set(Kit) Kontaktsats(Sats); Kontaktsatz(satz); Jeux de contact(Jeux)	1	229547	
37	Magnetic coil Magnetspole; Magnetspule; Bobine électrique	1	229553	
38	List List; Leiste; Bande	1	168862	

© TOYOTA

5460-00076 **P0028592**

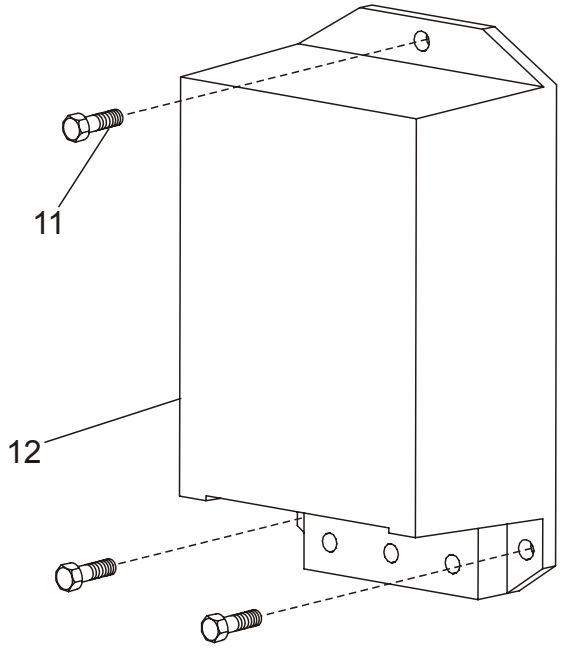

5460-00076 Transistor panel

[2010-04-27]

Transistorpanel; Transistorpanel; Panneau transistor;

			649 7LOP25 969874 - 649 7LOP25P 969874 -	
Pos	Description	Pcs	Part No	Note
11	Screw Skruv; Schraube; Vis	3	28858	
12	Transistor controller Transistorregulator; Transistorregulator; Regulateur des transistors	1	169073-006	Replaced by new spare part Ersatt av ny reservdel; Ersetzen mit neue Ersatzteil; Remplacement, nouv pièce de rechange
12	Transistor controller Transistorregulator; Transistorregulator; Regulateur des transistors	1	169073-007	Replaced by new spare part Ersatt av ny reservdel; Ersetzen mit neue Ersatzteil; Remplacement, nouv pièce de rechange
12	Transistor controller Transistorregulator; Transistorregulator; Regulateur des transistors	1	169073-008	Replaced by new spare part Ersatt av ny reservdel; Ersetzen mit neue Ersatzteil; Remplacement, nouv pièce de rechange
12	Transistor controller Transistorregulator; Transistorregulator; Regulateur des transistors	1	169073-009	

© TOYOTA

5590-00567 P0036632

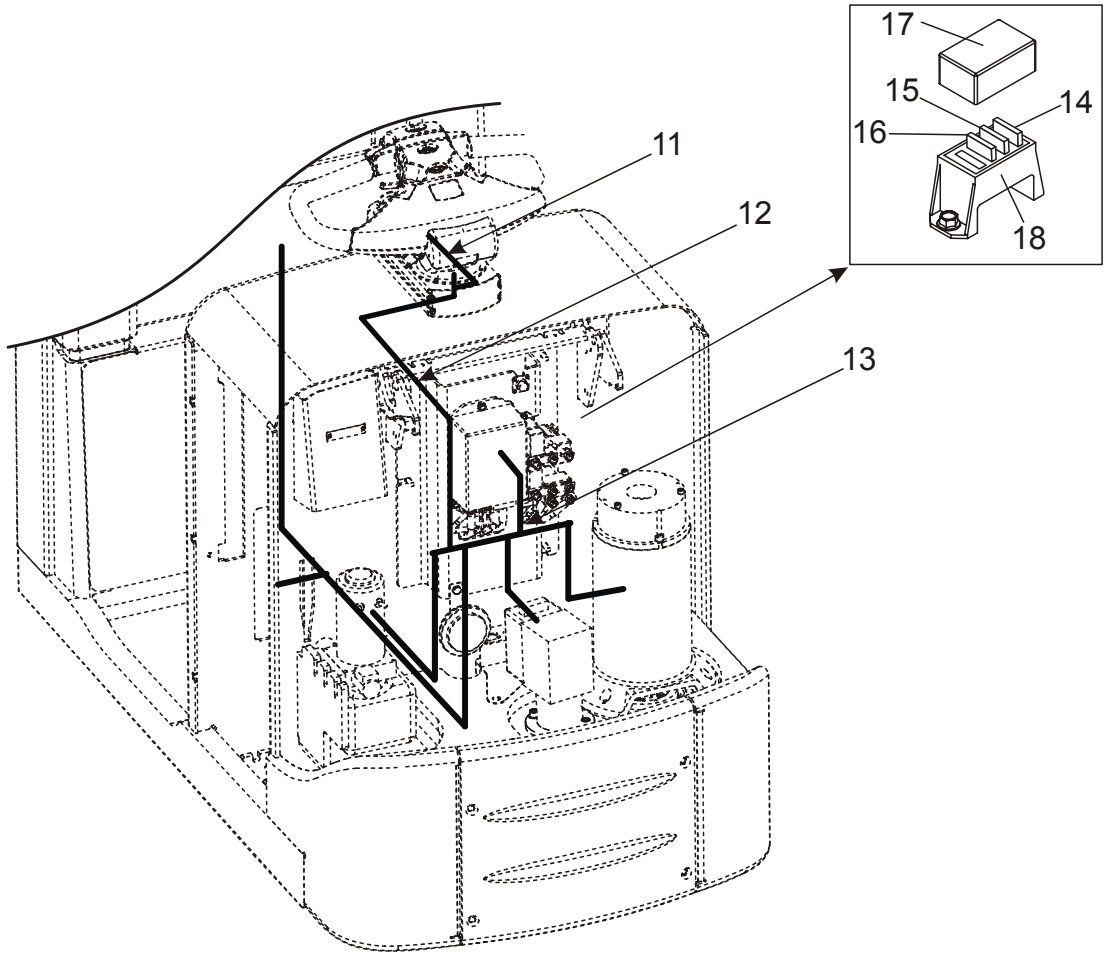

5590-00567 Work function harnesses/fuse [2010-06-08]

Arbetsfunktionskablage/-säkring; Steuerstromverkabelung/-sicherung; Câblage/fusible fonction de travail;

			649 7LOP25 649 7LOP25P	6121355 - 6121355 -
Pos	Description	Pcs	Part No	Note
11	Wiring harness Kablage; Kabelsatz; Câblage	1	236905	With potentiometer Med potentiometer; Mit potentiometer; Avec potentiometre
12	Wiring harness Kablage; Kabelsatz; Câblage	1	203536	
13	Wiring harness(Main wiring harness) Kablage(Huvudkablage); Kabelsatz(Haubtkabelsatz); Câblage(Principal de câblage)	1	7517475	
14	Fuse(3A) Säkring; Sicherung; Fusible	1	122308-030	3 A
15	Fuse(7,5A) Säkring; Sicherung; Fusible	1	122308-075	7,5A
16	Fuse(30A) Säkring; Sicherung; Fusible	1	122308-300	30 A
17	Cover Lock; Deckel; Couvercle	1	208145-004	
18	Fuse holder Säkringshållare; Sicherungshalter; Porte-fusibles	1	208144-004	

© TOYOTA

5610-00032 **P0029409**

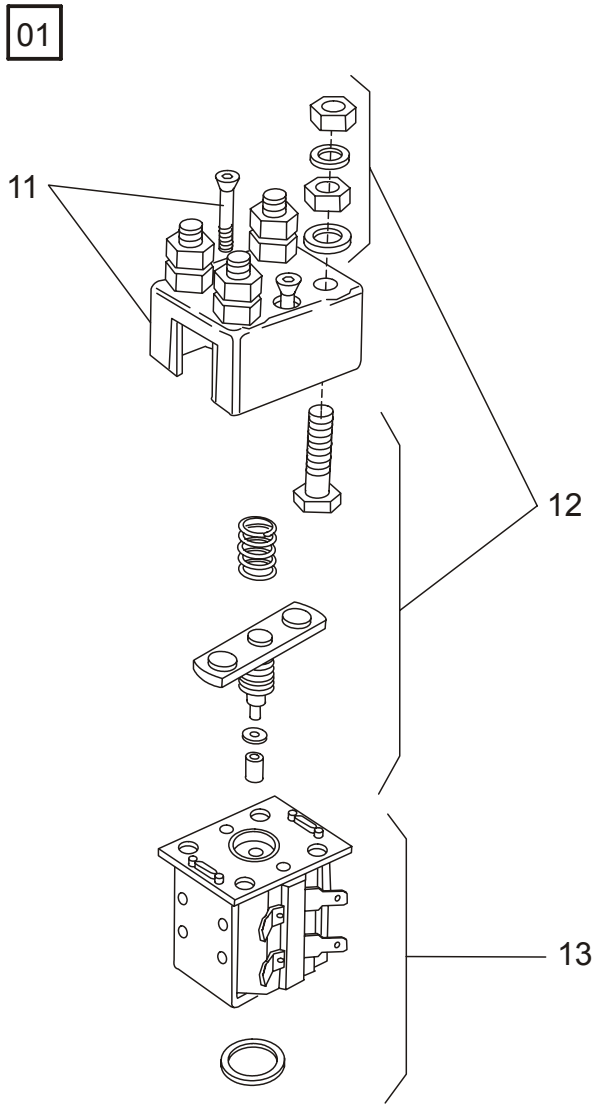

5610-00032 Pump contactor

[2010-02-23]

Pumpkontaktor; Pumpenmotorkontaktor; Contacteur (moteur) de pompe;

			649 7LOP25 649 7LOP25P	6003692 - 6003692 -
Pos	Description	Pcs	Part No	Note
01	Contactor compl. Kontaktor kompl.; Kontaktor kompl.; Contacteur compl.	1	230888	
11	Housing(Kit) Kåpa(Sats); Haus(satz); Chape(Jeux)	1	250710	
12	Contact set(Kit) Kontaktsats(Sats); Kontaktsatz(satz); Jeux de contact(Jeux)	1	250711	
13	Magnetic coil(Kit) Magnetspole(Sats); Magnetspule(satz); Bobine électrique(Jeux)	1	250712	

© TOYOTA

5680-00148 **P0028593**

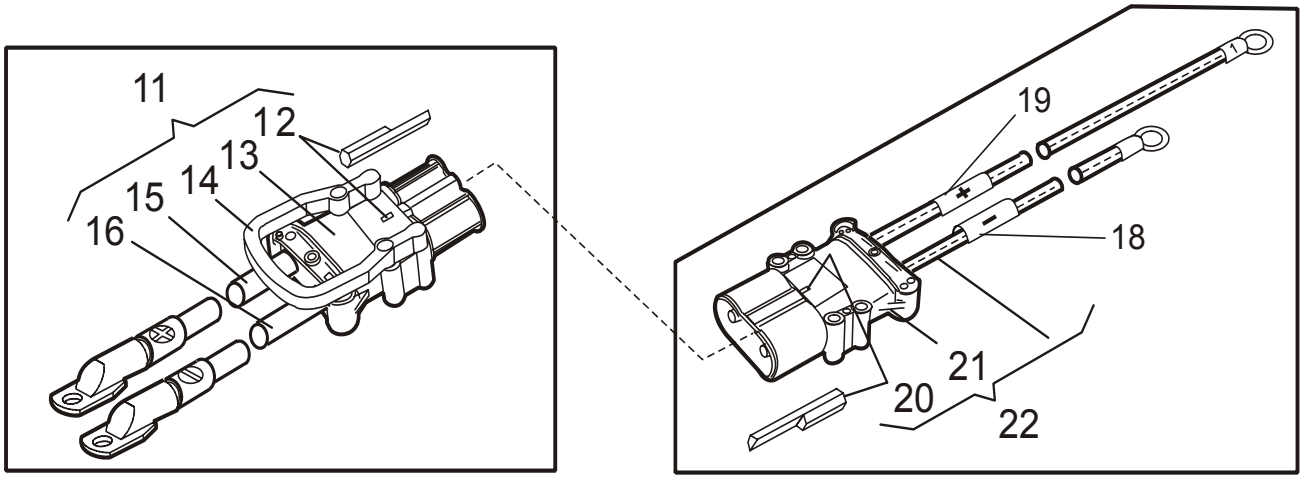

5680-00148 Battery/motor cables, fuse [2008-01-07]

Batteri-/motorkablar, säkring; Batterie-/Motorkabel, Sicherung; Câbles de batterie/moteur, fusible;

			649 7LOP25 649 7LOP25P	969874 - 969874 -
Pos	Description	Pcs	Part No	Note
11	Battery connector with cable cpl. Batterihandske med kabel kpl.; Stromstecker mit Kabel Kpl; Bloc de connextion avec câble cpl.	1	211851	
12	Gender key Kodpinne; Code-Stift; Code-goupille	1	171704-002	
13	Connector socket Kabelhandske; Leistungverbinder; Connexion socle.	1	171682	
14	Handle Handtag; Handgriff; Poignée.	1	171687	
15	Cable Kabel; Kabel; Câble	1	211852	
16	Cable Kabel; Kabel; Câble	1	211853	
17	Screw Skruv; Schraube; Vis	2	22333	
18	Washer Bricka; Scheibe; Rondelle	2	22553	
19	Nut Mutter; Mutter; Ecrou	2	20433	
20	Gender key Kodpinne; Code-Stift; Code-goupille	1	171704-001	
21	Connector socket Kabelhandske; Leistungverbinder; Connexion socle.	1	171683	
22	Connector with cable complete Handske med kabel komplett; Stromstecker mit Kabel komplett.; Connection fiche avec câble complete.	1	208159	

© TOYOTA

5820-00169 **P0023418**

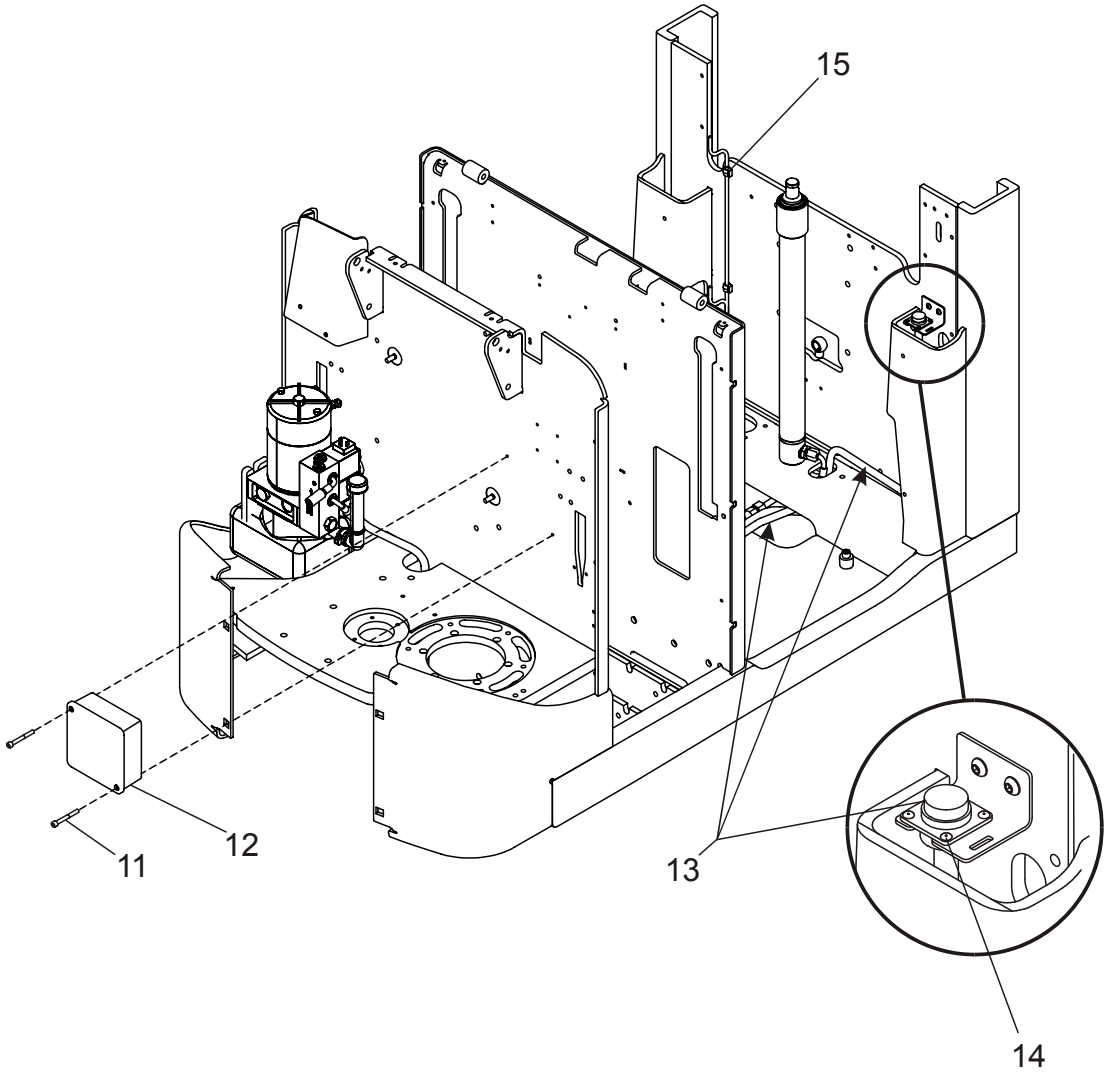

5820-00169 Lift/lowering/reach movement probes/sensors [2008-01-07]

Lyft-/sänk-/skjutrörelse-givare/-sensor; Hub-/Senk-/Schubgeber/-sensor; Capteurs de levage/ descente/rétraction;

Driver lift; Förarlyft; Aufheben Führer; Radeau de soulévement, conducteur			649 7LOP25P 940212 -	
Pos	Description	Pcs	Part No	Note
11	Screw Skruv; Schraube; Vis	2	22073	
12	Logic box(Complete) Logikbox(Komplett); Steuerbox(Komplett); Boite de lougique(Complet)	1	211944-001	
13	Wiring harness complete Kablage komplett; Kabelsatz Komplett; Câblage complet	1	223781	
14	Rivet Nit; Niet; Rivet	4	21988	
15	Clamp Klamma; Rohrschelle; Collier	3	156268-002	

© TOYOTA

5820-00230 **P0027970**

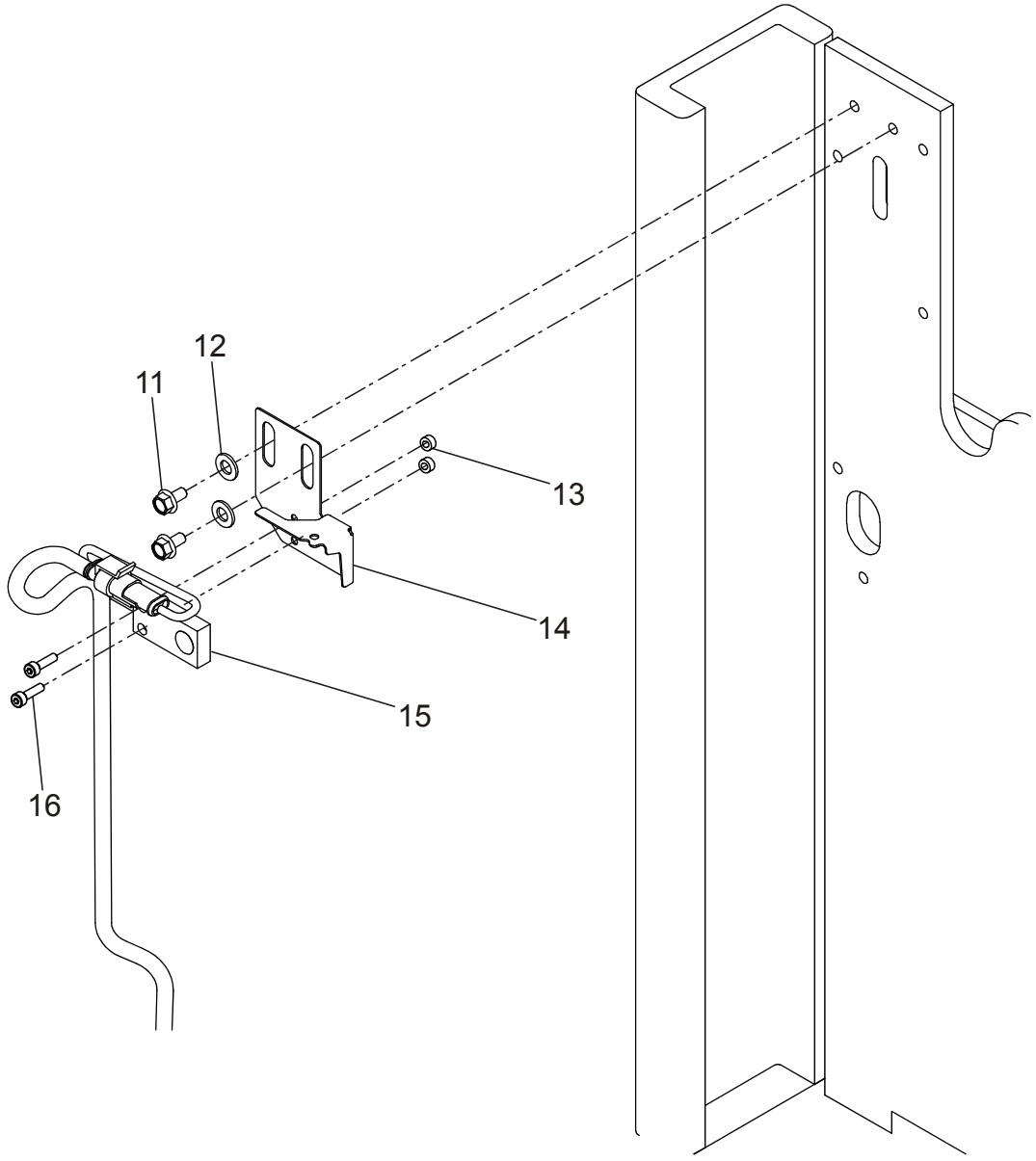

5820-00230 Lift/lowering/reach movement probes/sensors [2009-03-24]

Lyft-/sänk-/skjutrörelse-givare/-sensor; Hub-/Senk-/Schubgeber/-sensor; Capteurs de levage/ descente/rétraction;

			649 7LOP25 959169 - 649 7LOP25P 959169 -	
Pos	Description	Pcs	Part No	Note
11	Screw Skruv; Schraube; Vis	2	20031	
12	Washer Bricka; Scheibe; Rondelle	2	20404	
13	Nut Mutter; Mutter; Ecrou	2	25699	
14	Bracket Fäste; Halterung; Support	1	214171	
15	Sensing device(Complete) Induktivgivare(Komplett); Fühler(Komplett); Emetteur(Complet)	1	212480-015	Replaced by new spare part Ersatt av ny reservdel; Ersetzen mit neue Ersatzteil; Remplacement, nouv pièce de rechange
15	Sensing device(Complete) Induktivgivare(Komplett); Fühler(Komplett); Emetteur(Complet)	1	257680-001	
16	Screw Skruv; Schraube; Vis	2	225153	

© TOYOTA

5830-00150

P0022533

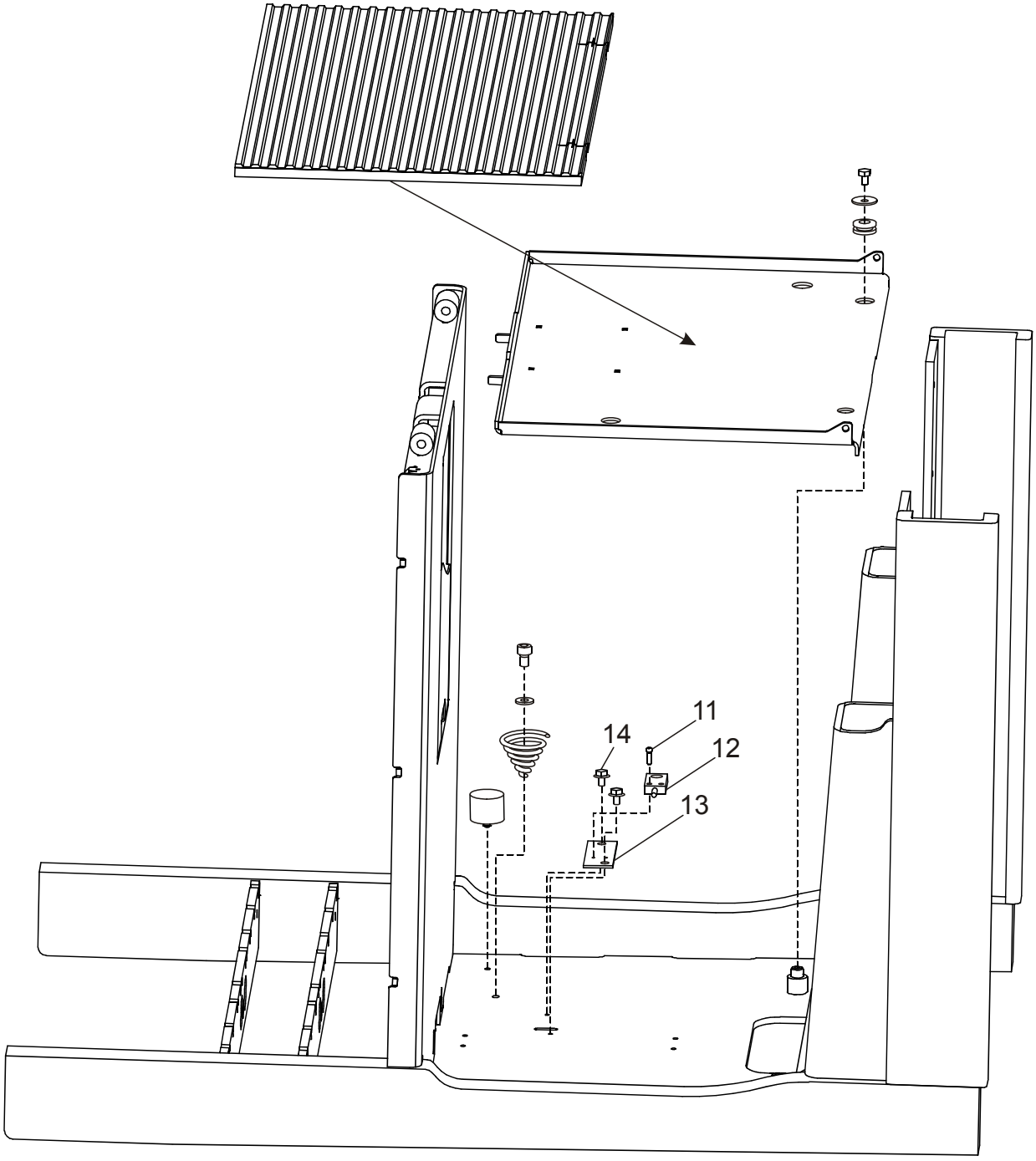

© TOYOTA

5830-00150 Safety probes/sensors

[2009-05-05]

Säkerhets-givare/-sensor; Sicherheitsgeber/-sensor; Capteurs de sécurité;

			649 7LOP25 940212 -	
Pos	Description	Pcs	Part No	Note
11	Screw Skruv; Schraube; Vis	2	20243	
12	Sensing device Induktivgivare; Fühler; Emetteur	1	212481-030	Replaced by new spare part Ersatt av ny reservdel; Ersetzen mit neue Ersatzteil; Remplacement, nouv pièce de rechange
12	Sensing device Induktivgivare; Fühler; Emetteur	1	257679-002	
13	Bracket Fäste; Halterung; Support	1	211886	
14	Screw Skruv; Schraube; Vis	2	28858	

© TOYOTA

6100-00275

P0030627

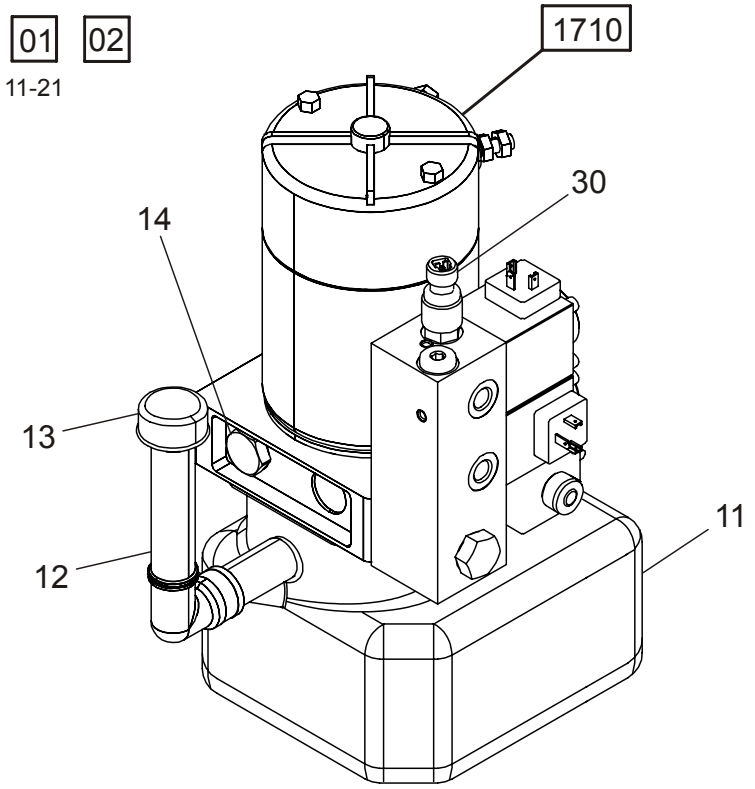

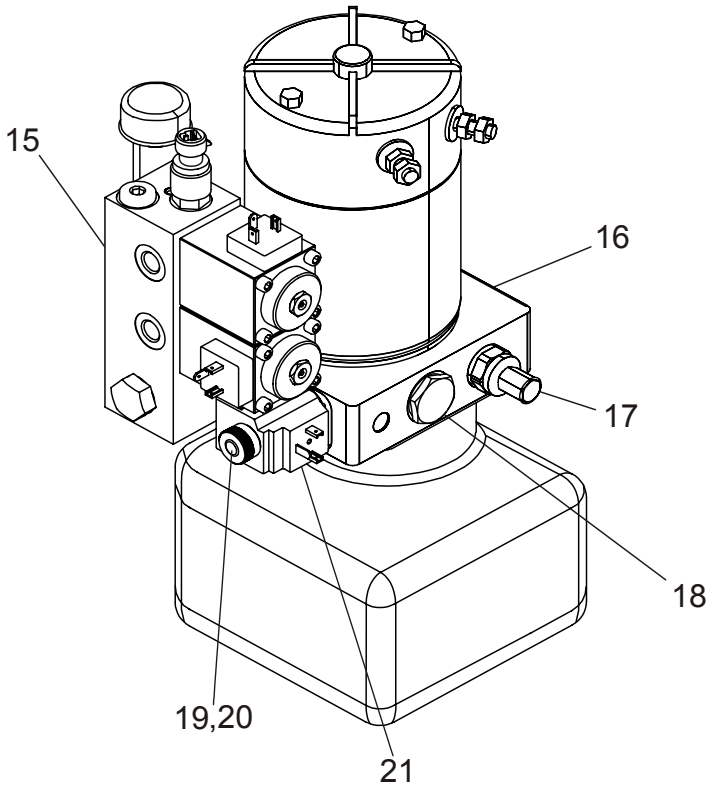

© TOYOTA

6100-00275 Hydraulic unit

[2009-09-07]

Hydraulaggregat; Hydraulikaggregat; Unité hydraulique;

			649 7LOP25P 6023876 -	
Pos	Description	Pcs	Part No	Note
01	Pump unit compl. Pumpenhet kompl.; Pumpeinheit kompl.; Unite de pompe compl.	1	253054	
02	Packing set Packningssats; Packungssatz; Jeux d´ étanchéite.	1	256286	
11	Tank Tank; Behälter; Reservoir	1	177461	
12	Filler tube Påfyllningsrör; Füllstutzen; Tuyau de remplissage	1	177563	
13	Cover Lock; Deckel; Couvercle	1	143380	
14	Non return valve Backventil; Rückschlagklappe; Clapet de retenue	1	143374	
15	Valve unit(Complete) Ventilblock(Komplett); Ventileinheit(Komplett); Soupape unit(Complet)	1	146516	
16	House. Hus; Haus.; Carter	1	238480	
17	Valve Ventil; Ventil; Soupape	1	143373	
18	Valve Ventil; Ventil; Soupape	1	149572-009	
19	Valve(Magnet) Ventil(Magnet); Ventil(Magnet); Soupape(Magnétique)	1	252793	Complete Komplett; Komplett; Complet
20	Packing set Packningssats; Packungssatz; Jeux d´ étanchéite.	1	256285	
21	Coil Spole; Spule; Bobine	1	203098	
30	Pressure relais Tryckvakt; Druckwächter; Soupape de compression	1	224979	

© TOYOTA

6100-00282

P0031774

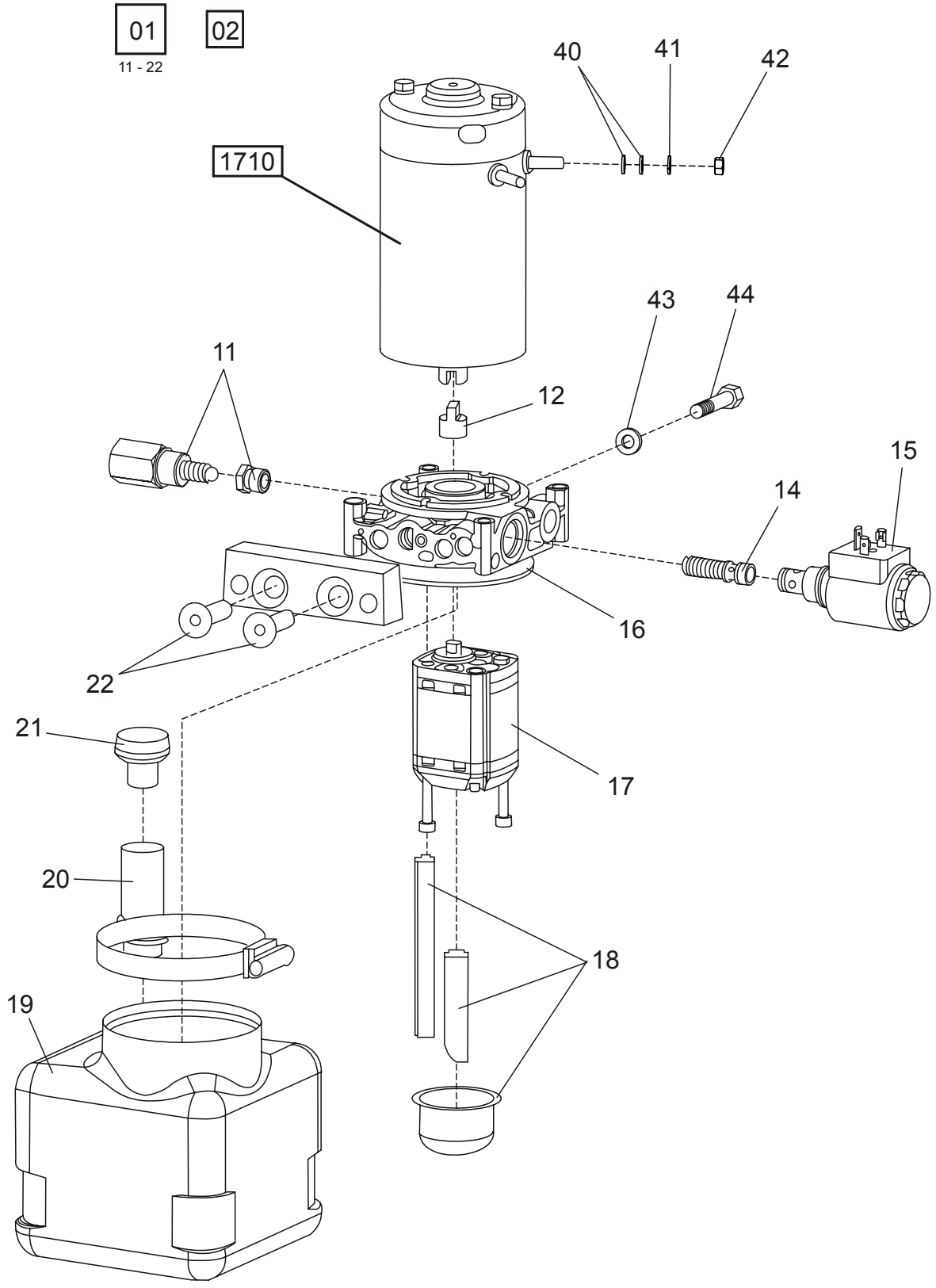

© TOYOTA

6100-00282 Hydraulic unit

[2009-04-03]

Hydraulaggregat; Hydraulikaggregat; Unité hydraulique;

			649 7LOP25 6043693 -	
Pos	Description	Pcs	Part No	Note
01	Pump unit compl. Pumpenhet kompl.; Pumpeinheit kompl.; Unite de pompe compl.	11	260927	
02	Packing set Packningssats; Packungssatz; Jeux d´ étanchéite.	1	230275	
11	Pressure reducing valve Tryckbegränsningsventil; Druckreduzierventil; Soupape de réglage de pression	1	260931	
12	Connection Koppling; Kupplung; Raccord	1	225031	
14	Valve Ventil; Ventil; Soupape	1	163861	
15	Magnet valve Magnetventil; Magnetventil; Distributeur électromagnétique	1	260959	
16	Valve unit Ventilblock; Ventileinheit; Soupape unit	1	260930	
17	Pump Pump; Pump; Pumpe	1	230342	Replaced by new spare part Ersatt av ny reservdel; Ersetzen mit neue Ersatzteil; Remplacement, nouv pièce de rechange
17	Pump Pump; Pump; Pumpe	1	7508228	
18	Hose(Kit) Slang(Sats); Schlauch(satz); Tuyau flexible(Jeux)	1	230344	Replaced by new spare part Ersatt av ny reservdel; Ersetzen mit neue Ersatzteil; Remplacement, nouv pièce de rechange
18	Hose(Kit) Slang(Sats); Schlauch(satz); Tuyau flexible(Jeux)	1	7508260	Kit Sats; satz; Jeux
19	Tank Tank; Behälter; Reservoir	1	230345	Replaced by new spare part Ersatt av ny reservdel; Ersetzen mit neue Ersatzteil; Remplacement, nouv pièce de rechange
19	Tank Tank; Behälter; Reservoir	1	7508224	
20	Filler tube Påfyllningsrör; Füllstutzen; Tuyau de remplissage	1	230274	
21	Cover Lock; Deckel; Couvercle	1	163854	
22	Screw Skruv; Schraube; Vis	2	29514	
40	Washer Bricka; Scheibe; Rondelle	4	238562	
41	Washer Bricka; Scheibe; Rondelle	2	21977	
42	Nut Mutter; Mutter; Ecrou	2	20249	
43	Washer Bricka; Scheibe; Rondelle	2	126723-004	
44	Screw Skruv; Schraube; Vis	2	20044	

© TOYOTA

6230-00250

P0033208

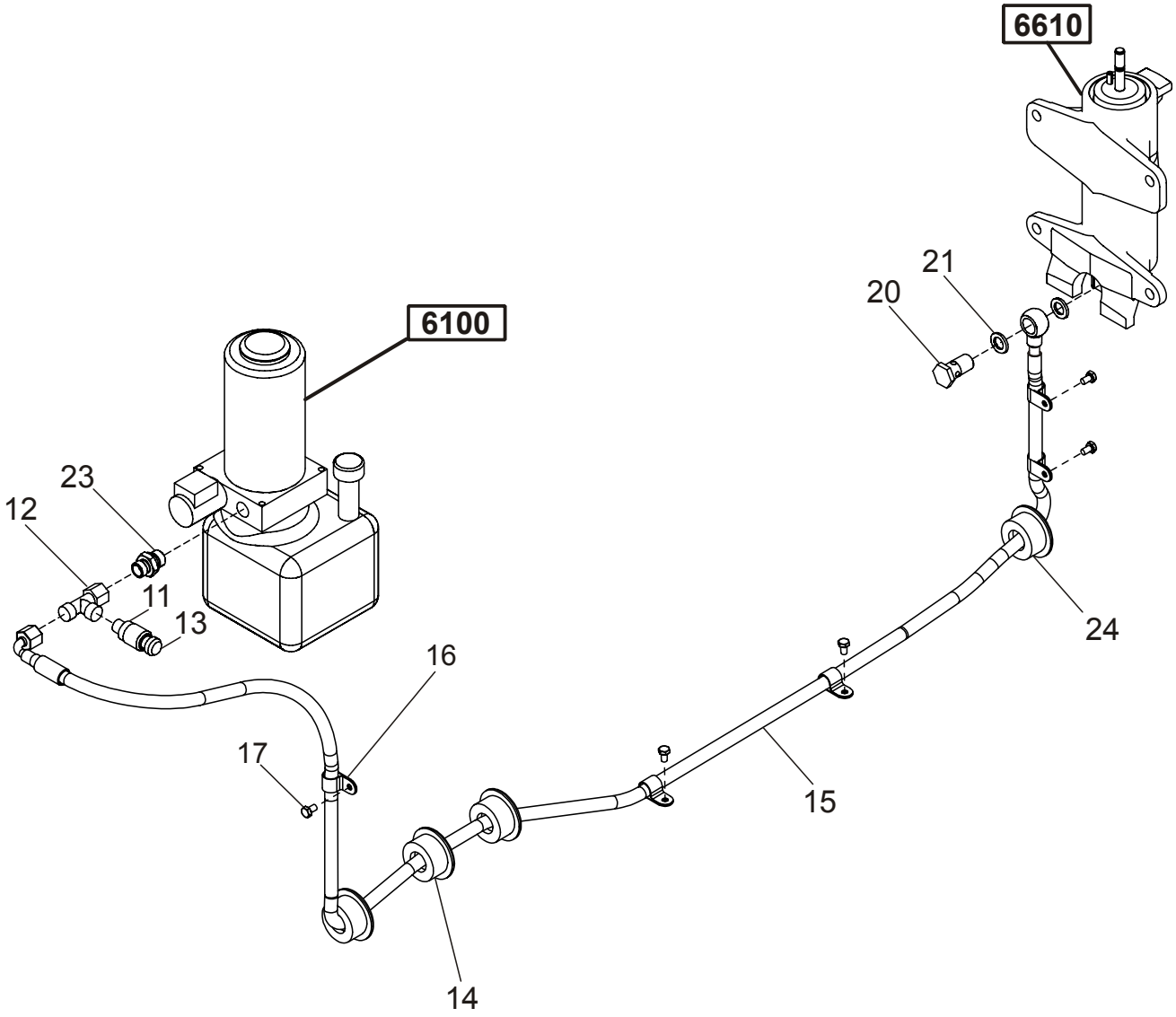

© TOYOTA

6230-00250 Hydraulic lines chassis

[2009-09-30]

Chassimonterade hydraulledningar; Hydraulikleitungen Chassis; Circuits hydrauliques châssis;

			649 7LOP25 6070770 -	
Pos	Description	Pcs	Part No	Note
11	Connection Koppling; Kupplung; Raccord	1	176492	
12	Connection Koppling; Kupplung; Raccord	1	28944	
13	Pressure transducer Tryckgivare; Druckgeber; Capteur de pression	1	215059	
14	Guide Genomföring; Durchführung; Guide	3	216273-003	
15	Hose Slang; Schlauch; Tuyau flexible	1	261129	
16	Clamp Klamma; Rohrschelle; Collier	5	214255	Replaced by new spare part Ersatt av ny reservdel; Ersetzen mit neue Ersatzteil; Remplacement, nouv pièce de rechange
16	Clamp Klamma; Rohrschelle; Collier	5	24647	
17	Screw Skruv; Schraube; Vis	5	28858	
20	Hollow screw Hålskruv; Hohlschraube; Vis à torage	1	245874	
21	Sealing Tätning; Dichtung; Joint	2	23062	
23	Connection Koppling; Kupplung; Raccord	1	28780	
24	Guide Genomföring; Durchführung; Guide	1	216273-001	

© TOYOTA

6230-00251

P0033210

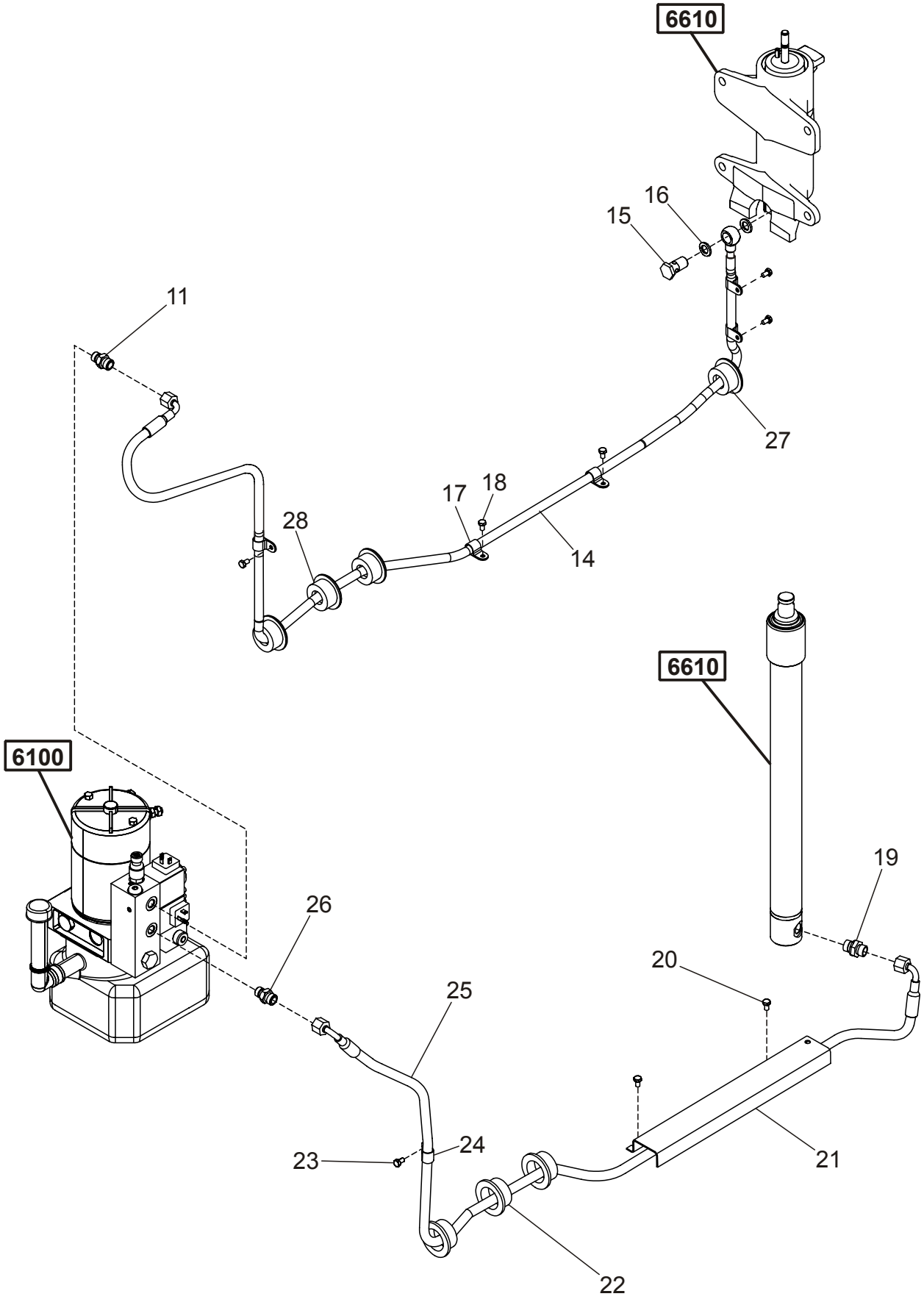

© TOYOTA

6230-00251 Hydraulic lines chassis

[2009-09-30]

Chassimonterade hydraulledningar; Hydraulikleitungen Chassis; Circuits hydrauliques châssis;

			649 7LOP25P 6070770 -	
Pos	Description	Pcs	Part No	Note
11	Connection Koppling; Kupplung; Raccord	1	28780	
14	Hose Slang; Schlauch; Tuyau flexible	1	261129	
15	Hollow screw Hålskruv; Hohlschraube; Vis à torage	1	245874	
16	Sealing Tätning; Dichtung; Joint	2	23062	
17	Clamp Klamma; Rohrschelle; Collier	5	214255	Replaced by new spare part Ersatt av ny reservdel; Ersetzen mit neue Ersatzteil; Remplacement, nouv pièce de rechange
17	Clamp Klamma; Rohrschelle; Collier	5	24647	
18	Screw Skruv; Schraube; Vis	5	28858	
19	Hose break valve(Connection) Slangbrottsventil(Koppling); Schlauchbruchventil(Kupplung); Valve de gonflement (rupture)(Raccord)	1	217143-120	
20	Screw Skruv; Schraube; Vis	2	29925	
21	Protection Skydd; Schutz; Protéege	1	216310	
22	Guide Genomföring; Durchführung; Guide	3	216273-003	
23	Screw Skruv; Schraube; Vis	1	29925	
24	Clamp Klamma; Rohrschelle; Collier	1	214255	Replaced by new spare part Ersatt av ny reservdel; Ersetzen mit neue Ersatzteil; Remplacement, nouv pièce de rechange
24	Clamp Klamma; Rohrschelle; Collier	1	24647	
25	Hose Slang; Schlauch; Tuyau flexible	1	216196	
26	Connection Koppling; Kupplung; Raccord	1	28780	
27	Guide Genomföring; Durchführung; Guide	1	216273-001	
28	Guide Genomföring; Durchführung; Guide	3	216273-003	

© TOYOTA

6610-00227

P0027986

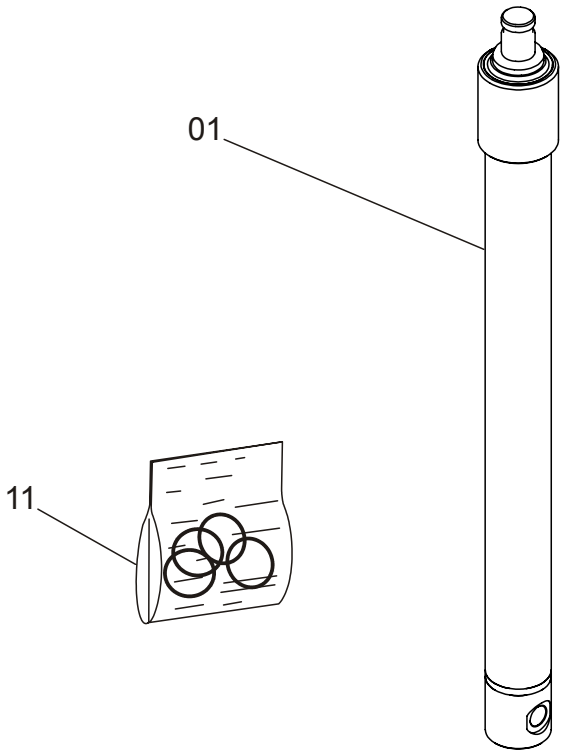

© TOYOTA

6610-00227 Main lift cylinders

[2009-05-15]

Huvudlyftcylindrar; Haupthubzylinder; Vérin de levage principal;

			649 7LOP25P 959169 -	
Pos	Description	Pcs	Part No	Note
01	Lifting cylinder compl Lyftcylinder kompl.; Hubzylinder Kompl.; Verin de levage compl.	1	214577-001	
11	Seal kit Tätningssats; Dichtungsatz; Jeux d´étanchéite	1	217950	

© TOYOTA

6610-00310

P0033495

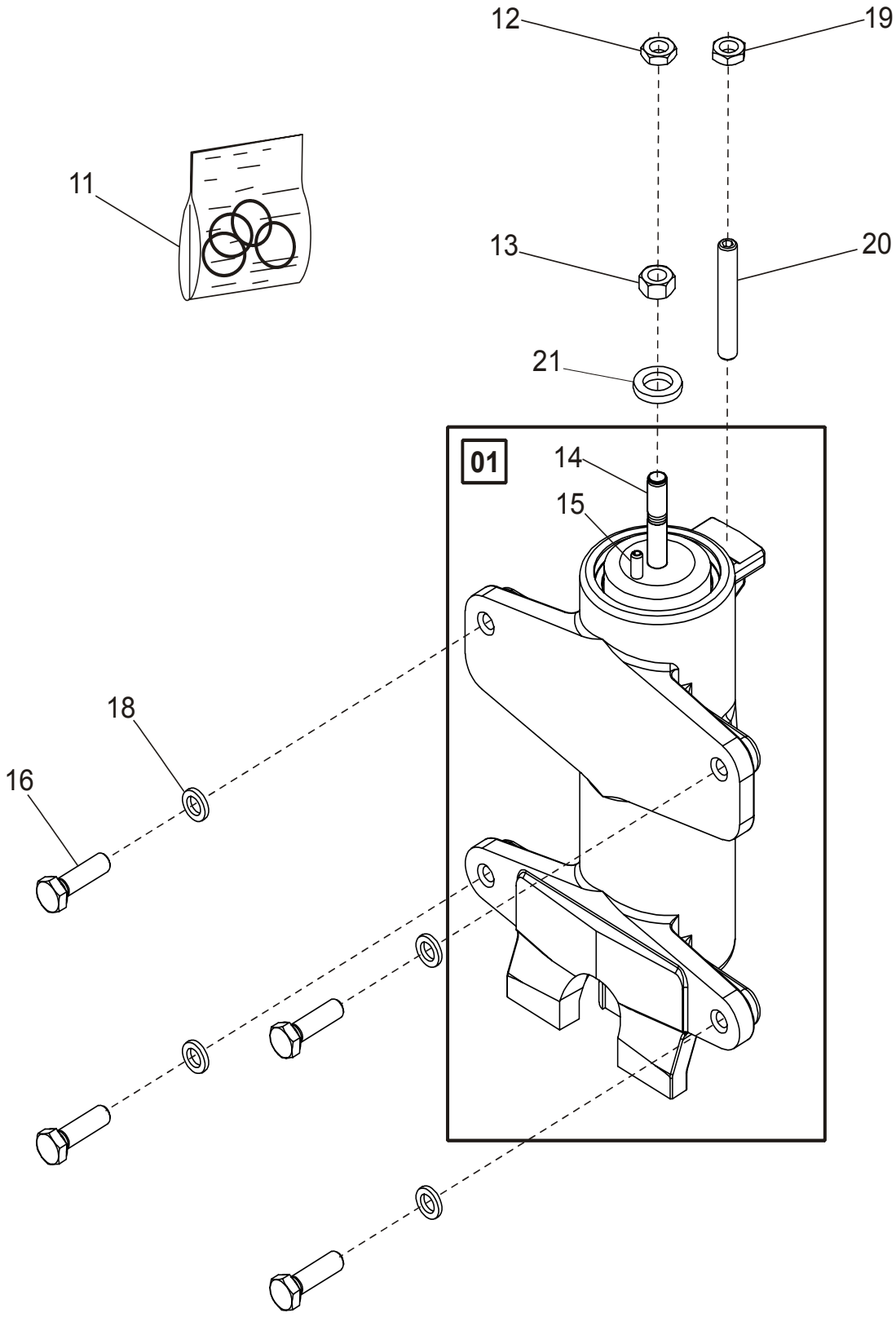

© TOYOTA

6610-00310 Main lift cylinders

[2009-02-10]

Huvudlyftcylindrar; Haupthubzylinder; Vérin de levage principal;

			649 7LOP25 6070770 - 649 7LOP25P 6070770 -	
Pos	Description	Pcs	Part No	Note
01	Cylinder compl. Cylinder kompl.; Zylinder kompl.; Verin compl.	1	247663	
11	Seal kit Tätningssats; Dichtungsatz; Jeux d´étanchéite	1	213708	
12	Nut Mutter; Mutter; Ecrou	1	20148	
13	Nut Mutter; Mutter; Ecrou	1	20045	
14	Stud screw Pinnskruv; Stiftschraube; Prisonnier	1	169772	
15	Locking pin Spännstift; Spannstift; Goupille	1	20208	
16	Screw Skruv; Schraube; Vis	4	26486	
18	Washer Bricka; Scheibe; Rondelle	4	126723-004	
19	Nut Mutter; Mutter; Ecrou	1	20148	
20	Stop screw Stoppskruv; Einstellschraube; Vis de arretoire	1	214357	
21	Nut Mutter; Mutter; Ecrou	1	20249	

© TOYOTA

9130-00066

P0026712

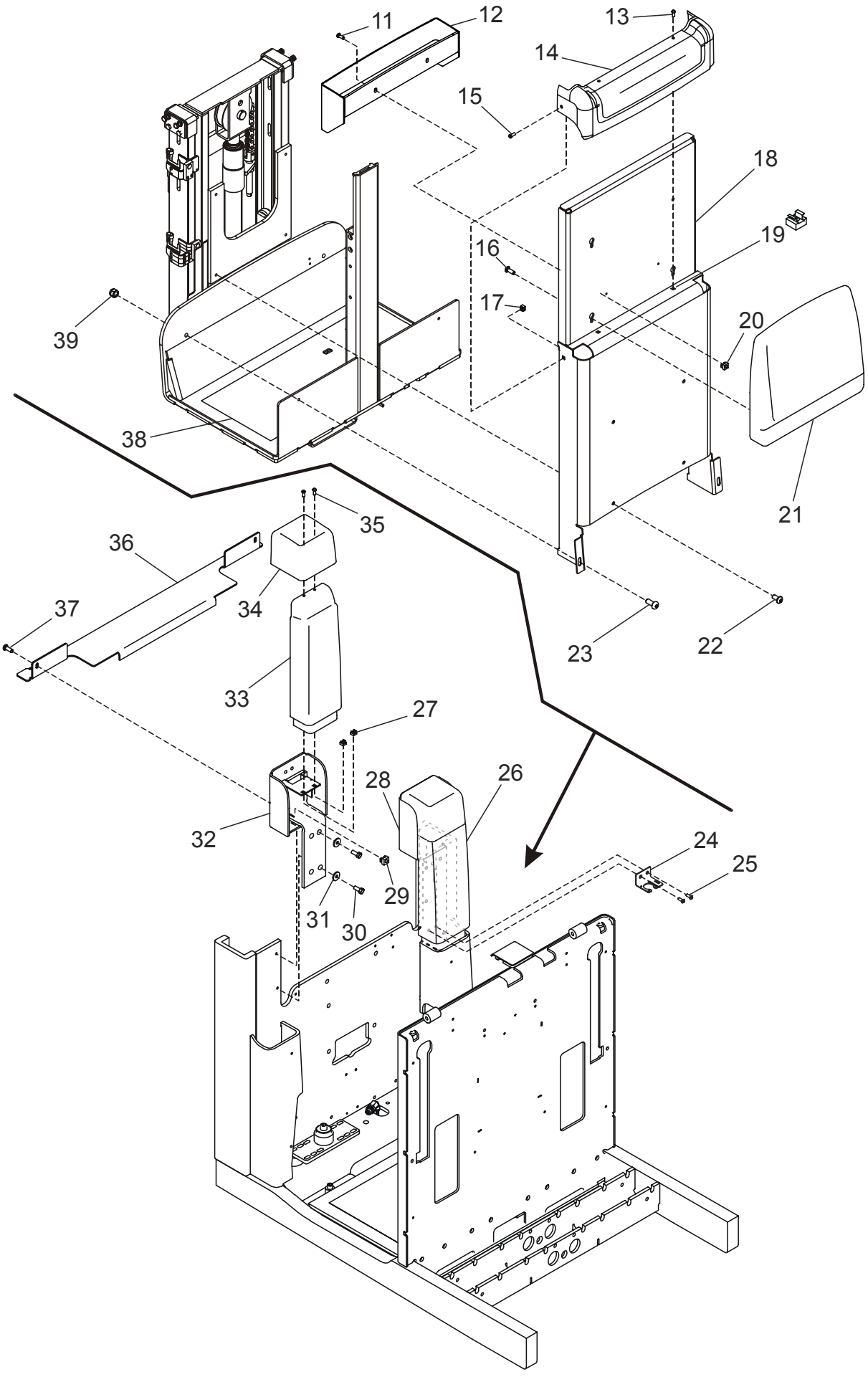

© TOYOTA

9130-00066 Working cage

[2008-12-11]

Arbetskorg; Arbeitskorb/-bühne; Nacelles;

Driver lift; Förarlyft; Aufheben Führer; Radeau de soulévement, conducteur			649 7LOP25P 940212 -	
Pos	Description	Pcs	Part No	Note
11	Screw Skruv; Schraube; Vis	2	171823	
12	Protection Skydd; Schutz; Protéege	1	224812-031	
13	Screw Skruv; Schraube; Vis	2	29606	
14	Housing Kåpa; Haus; Chape	1	214637	
15	Screw Skruv; Schraube; Vis	2	28545	
16	Screw Skruv; Schraube; Vis	4	20154	
17	Nut Mutter; Mutter; Ecrou	2	29692	
18	Back rest Ryggstöd; Rückhalt; Dossier	1	222285-031	
19	Nut Mutter; Mutter; Ecrou	2	29692	
20	Nut Mutter; Mutter; Ecrou	2	29692	
21	Cushion(Ergonomic) Dyna(Ergonomisk); Kissen(Ergonomische); Coussin(Ergonomique)	1	210838	
22	Screw Skruv; Schraube; Vis	4	28970	
23	Screw Skruv; Schraube; Vis	2	165522	
24	Bracket Fäste; Halterung; Support	1	215877	
25	Screw Skruv; Schraube; Vis	2	28545	
26	Panel Panel; Paneel; Panneau	1	210777	
27	Nut Mutter; Mutter; Ecrou	4	29692	
28	Consol Konsol; Konsole; Console	1	215339-031	
29	Nut Mutter; Mutter; Ecrou	2	171406	
30	Screw Skruv; Schraube; Vis	4	21935	
31	Washer Bricka; Scheibe; Rondelle	4	210617	
32	Consol Konsol; Konsole; Console	1	215338-031	
33	Panel Panel; Paneel; Panneau	1	210776	
34	Housing Kåpa; Haus; Chape	2	210774	
35	Screw Skruv; Schraube; Vis	4	220325	
36	Protection Skydd; Schutz; Protéege	1	215340	
37	Screw Skruv; Schraube; Vis	2	28545	
38	Carpet Matta; Teppisch; Tapis	1	201664	
39	Nut Mutter; Mutter; Ecrou	2	20130	

© TOYOTA

9130-00082

P0029729

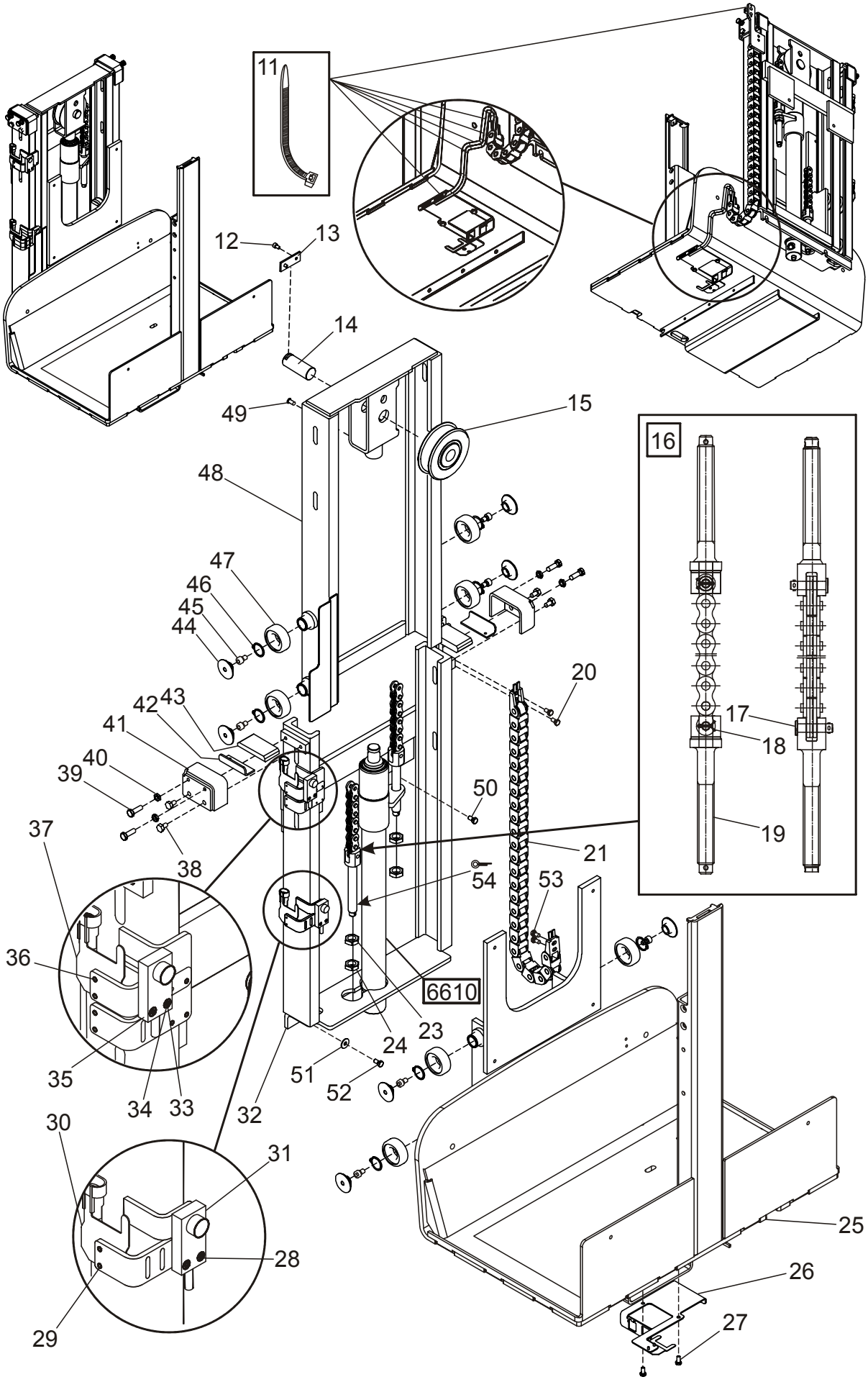

© TOYOTA

9130-00082 Working cage

[2009-05-05]

Arbetskorg; Arbeitskorb/-bühne; Nacelles;

			649 7LOP25P 6003692 -	
Pos	Description	Pcs	Part No	Note
11	Clamp Klamma; Rohrschelle; Collier	6	20942	
12	Screw Skruv; Schraube; Vis	2	22059	
13	Bracket Fäste; Halterung; Support	1	237738	
14	Axle Axel; Achse; Axe	1	237737	
15	Chain wheel Kedjehjul; Kettenrad; Roue de chaine	1	236150	
16	Lifting chain complete(L = 819 mm) Lyftkedja komplett; Hubkette Komplett; Chaine d´élévation complet	1	141494-001	
17	Pin Pinne; Stäbchen; Cheville	2	249071	
18	Cotter pin Saxpinne; Gespalter stift; Goupille fendue	2	21445	
19	Anchor bolt Fästbult; Ankerbolzen; Boulon de fixation	2	100839	
20	Screw Skruv; Schraube; Vis	2	28328	
21	Wiring harness complete(With chain) Kablage komplett(Med kedja); Kabelsatz Komplett(Mit ketten); Câblage complet(Avec chaine)	1	229047	
23	Nut Mutter; Mutter; Ecrou	2	20528	
24	Nut Mutter; Mutter; Ecrou	2	20006	
25	Platform Plattform; Plattform; Plate-forme	1	222441	
26	Bracket Fäste; Halterung; Support	1	215709	
27	Screw Skruv; Schraube; Vis	2	20259	
28	Screw Skruv; Schraube; Vis	2	20262	
29	Rivet Nit; Niet; Rivet	2	21988	
30	Bracket Fäste; Halterung; Support	1	171942	
31	Sensing device Induktivgivare; Fühler; Emetteur	1	212481-015	
32	Mast frame Stativram; Hubgerüstrahmen; Montant du mat	1	211907	
33	Screw Skruv; Schraube; Vis	2	20243	
34	Nut Mutter; Mutter; Ecrou	2	25699	
35	Sensing device(Complete) Induktivgivare(Komplett); Fühler(Komplett); Emetteur(Complet)	1	212480-015	Replaced by new spare part Ersatt av ny reservdel; Ersetzen mit neue Ersatzteil; Remplacement, nouv pièce de rechange
35	Sensing device(Complete) Induktivgivare(Komplett); Fühler(Komplett); Emetteur(Complet)	1	257680-001	
36	Rivet Nit; Niet; Rivet	2	21988	
37	Bracket Fäste; Halterung; Support	1	171942	
38	Screw Skruv; Schraube; Vis	4	20031	
39	Screw Skruv; Schraube; Vis	4	20351	

© TOYOTA

Pos	Description	Pcs	Part No	Note
40	Nut Mutter; Mutter; Ecrou	4	21110	
41	Bracket Fäste; Halterung; Support	2	214583	
42	Plate Plåt; Platte; Plaque	2	214653	
43	Block Block; Block; Bloc	2	214584	
44	Guide ring Styrring; Steuerring; Anneau de guidage	8	242251	
45	Screw Skruv; Schraube; Vis	8	216253	
46	Locking ring Spårring; Schliessring; Circlip	8	20041	
47	Ball bearing Kullager; Kugellager; Roulement a billes	8	212476	
48	Guide Gejd; Aufleiter; Guidage	1	237878	
49	Screw Skruv; Schraube; Vis	1	29606	
50	Screw Skruv; Schraube; Vis	2	22337	
51	Washer Bricka; Scheibe; Rondelle	2	28425	
52	Screw Skruv; Schraube; Vis	2	22337	
53	Screw Skruv; Schraube; Vis	2	28328	
54	Cotter pin Saxpinne; Gespalter stift; Goupille fendue	2	20312	

© TOYOTA

9380-00003 **P0014865**

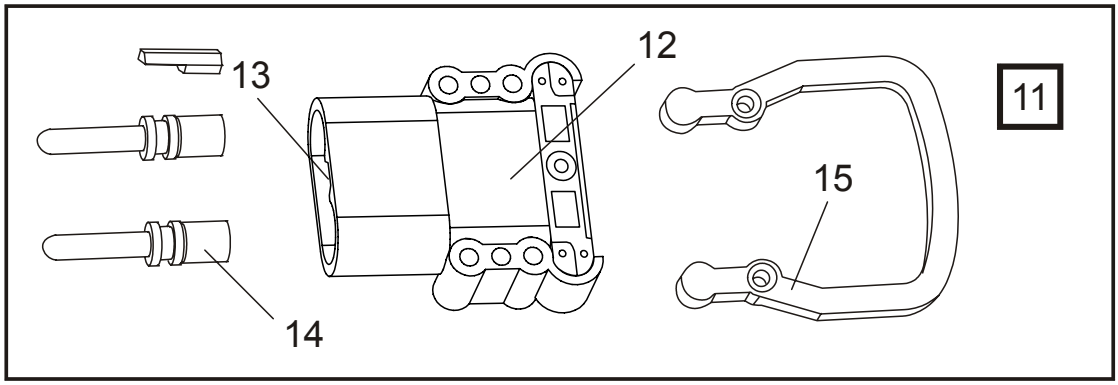

9380-00003 Charger attachment

[2009-10-13]

Laddartillsats; Zusatzladegerät; Chargeur suplémentaire;

			649 7LOP25 649 7LOP25P	940212 - 940212 -
Pos	Description	Pcs	Part No	Note
11	Connector(Kit) Handske(Sats); Stecker(satz); Bloc de connexion(Jeux)	1	180801	
12	Connector socket Kabelhandske; Leistungverbinder; Connexion socle.	1	171683	
13	Gender key Kodpinne; Code-Stift; Code-goupille	1	171704-002	
14	Handle Handtag; Handgriff; Poignée.	1	171687	
15	Contact pin Kontaktstift; Kontaktstift; Fiche de contact	2	171691-001	

© TOYOTA

9380-00009

P0019044

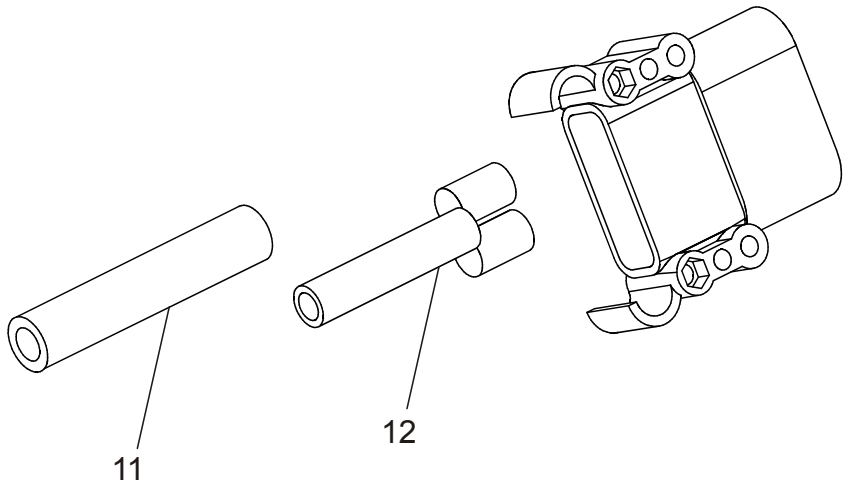

© TOYOTA

9380-00009 Charger attachment

[2009-10-13]

Laddartillsats; Zusatzladegerät; Chargeur suplémentaire;

Acid circulation; Syra cirkulation; Säurezirkulation; Acide de circulation			649 7LOP25 940212 - 649 7LOP25P 940212 -
Pos	Description	Pcs	Part No	Note
11	Hose(Meter) Slang(Meter); Schlauch(Meter); Tuyau flexible(Metre)	1	166144	
12	Adapter Adapter; Adapter; Bague d`ajustage	1	174452-001	Air Luft; Luft; Air

© TOYOTA

TOYOTA

9400-00387

P0033817

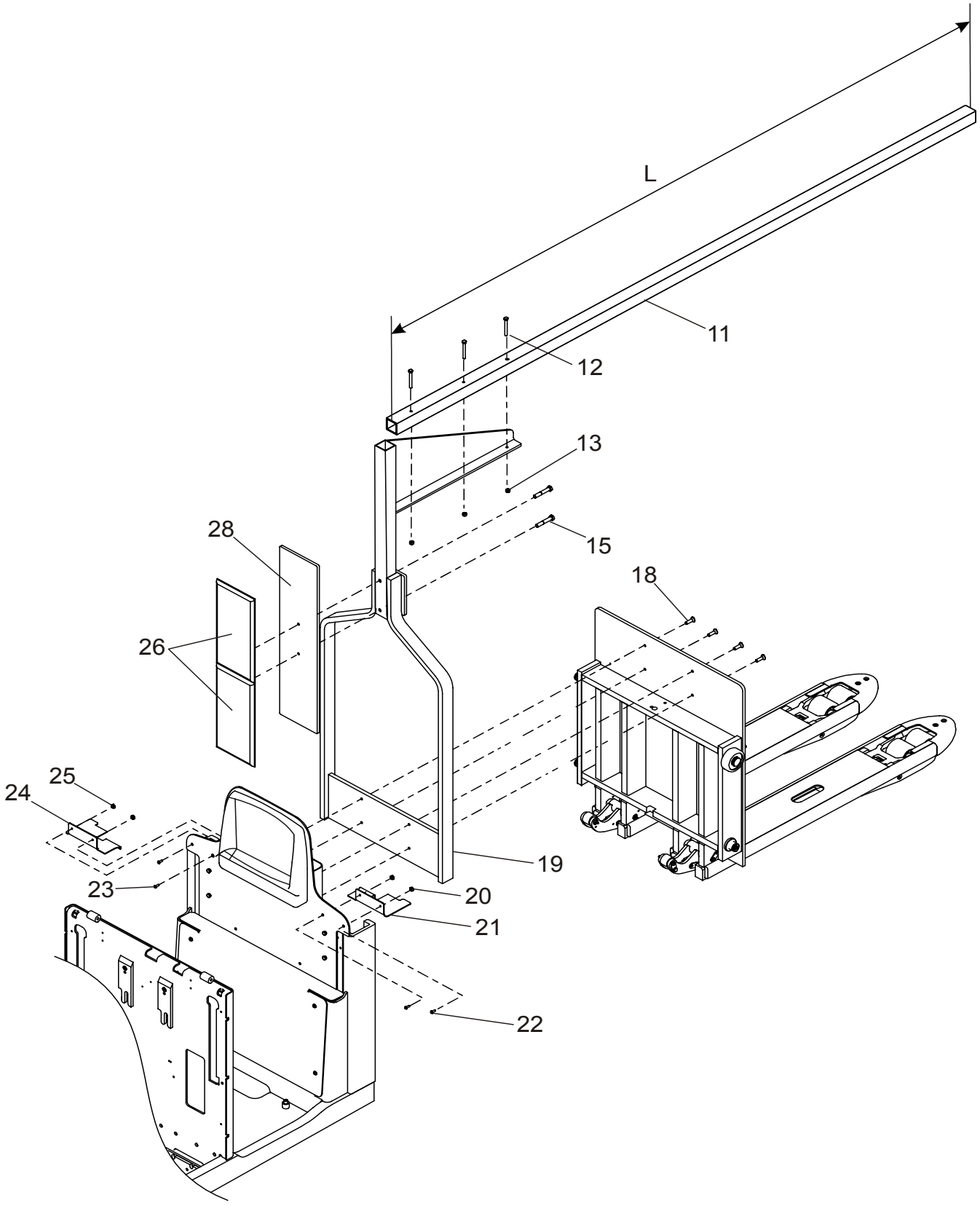

© TOYOTA

9400-00387 Extra electrical equipment

[2009-09-22]

Extra elektrisk utrustning; Elektrische Zusatzausrüstung; Equipement électrique supplémentaire;

			649 7LOP25 6092415 -	
Pos	Description	Pcs	Part No	Note
11	Beam Balk; Balken; Poutre	1	216872	L = 2759 mm L= 2759 mm; L= 2759 mm; L= 2759 mm
11	Beam Balk; Balken; Poutre	1	239904	L = 3000 mm
12	Screw Skruv; Schraube; Vis	3	21424	
13	Nut Mutter; Mutter; Ecrou	3	20016	
15	Screw Skruv; Schraube; Vis	2	28332	
18	Screw Skruv; Schraube; Vis	4	29513	
19	Bracket Fäste; Halterung; Support	1	7512803	
20	Nut Mutter; Mutter; Ecrou	4	20016	
21	Cover plate Täckplåt; Deckblech; Protecteur en tôle	1	259324	
22	Screw Skruv; Schraube; Vis	4	173212	
24	Cover plate Täckplåt; Deckblech; Protecteur en tôle	1	259325	
26	Cushion Dyna; Kissen; Coussin	2	157342	
28	Plate Plåt; Platte; Plaque	1	214927	

© TOYOTA

9420-00038

P0016146

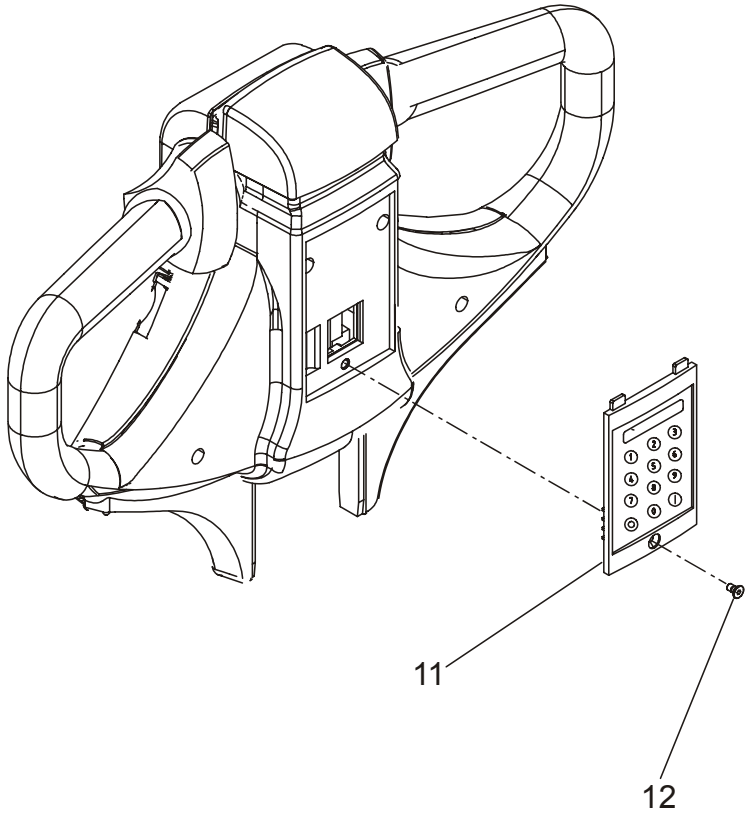

© TOYOTA

9420-00038 Truck log device, code locking device [2009-10-13]

Truck logg utrustn., kodlås; Truck Log System, Codesperre; Système Optigest, verrouillage (blocage) code;

			649 7LOP25 649 7LOP25P	6052594 - 6052594 -
Pos	Description	Pcs	Part No	Note
11	Cover(Incl. keypad) Lock(Inkl. tangentbord); Deckel(Inkl. Tastatur); Couvercle(Incl. Tablette à clefs)	1	171660	
12	Screw Skruv; Schraube; Vis	1	171709	

© TOYOTA

9420-00055

P0020719

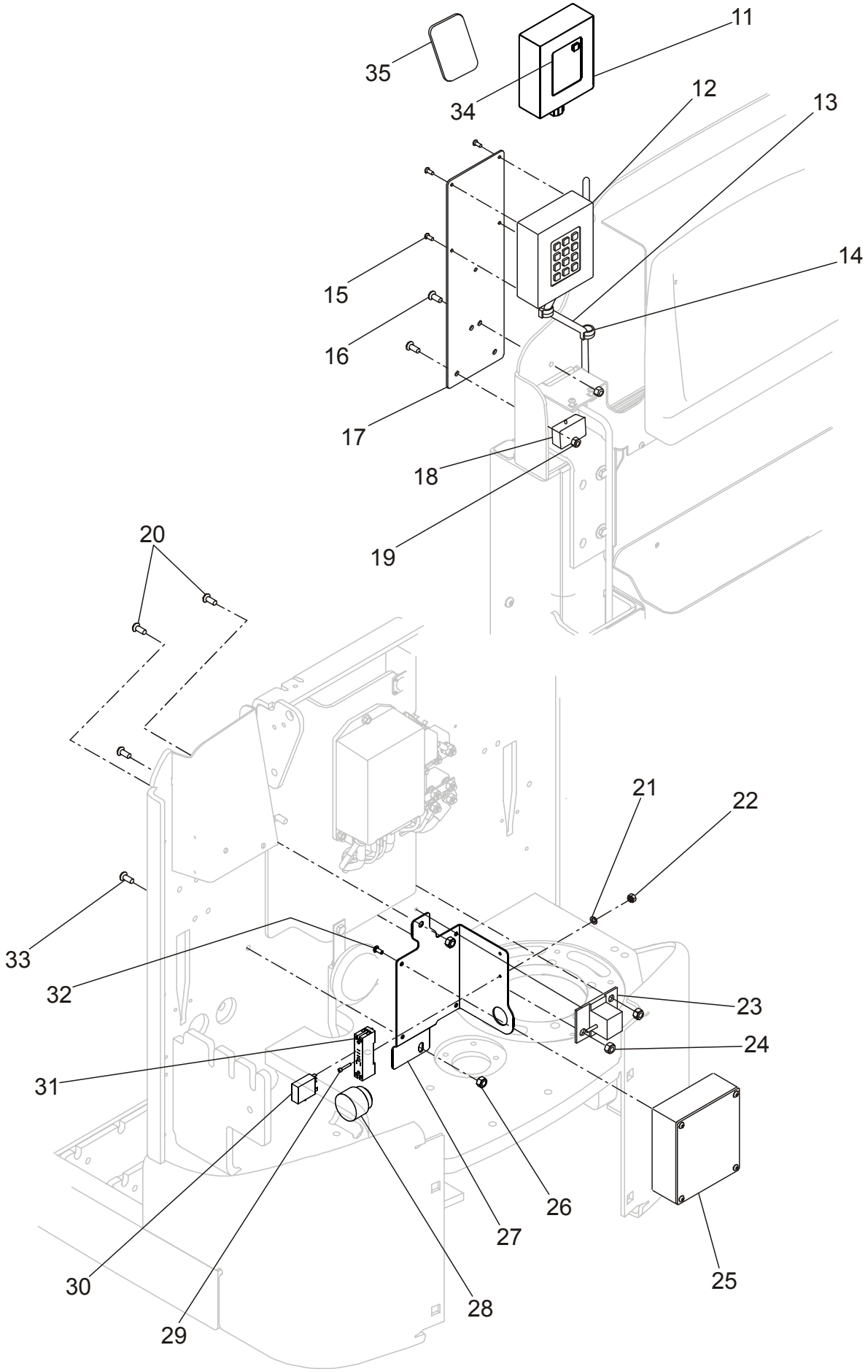

© TOYOTA

9420-00055 Truck log device, code locking device [2006-04-10]

Truck logg utrustn., kodlås; Truck Log System, Codesperre; Système Optigest, verrouillage (blocage) code;

S16			649 7LOP25 940212 - 649 7LOP25P 940212 -	
Pos	Description	Pcs	Part No	Note
11	Logic box Logikbox; Steuerbox; Boite de lougique	1	214506	
12	Keypad Knappsats; Tastatur; Tablette à clefs	1	214507	
13	Wiring harness Kablage; Kabelsatz; Câblage	1	214508	
14	Clamp Klamma; Rohrschelle; Collier	3	156268-004	
15	Screw Skruv; Schraube; Vis	4	24354	
16	Screw Skruv; Schraube; Vis	2	173212	
17	Bracket Fäste; Halterung; Support	1	214457	
18	Temperature regulator Termostat; Thermostat; Régulateur de température	1	179775	
19	Nut Mutter; Mutter; Ecrou	2	20016	
20	Screw Skruv; Schraube; Vis	2	29953	Only for collision protection Endast till krockskydd; Nur für kollision schutz; Seulement protection collision
21	Washer Bricka; Scheibe; Rondelle	1	22417	
22	Nut Mutter; Mutter; Ecrou	1	20255	
23	Wiring harness(+ Sensor) Kablage(+ Sensor); Kabelsatz(+ Fühler); Câblage(+ Émetteur)	1	155011-350	Only for collision protection Endast till krockskydd; Nur für kollision schutz; Seulement protection collision
24	Nut Mutter; Mutter; Ecrou	2	20016	Only for collision protection Endast till krockskydd; Nur für kollision schutz; Seulement protection collision
25	Logic box Logikbox; Steuerbox; Boite de lougique	1	209147	
26	Nut Mutter; Mutter; Ecrou	2	20255	
27	Bracket Fäste; Halterung; Support	1	215406	
28	Buzzer Summer; Summer; Ronfleur	1	23634	Only for collision protection Endast till krockskydd; Nur für kollision schutz; Seulement protection collision
29	Screw Skruv; Schraube; Vis	1	22334	
30	Relay Relä; Relais; Relais	1	179321-024	
31	Relay socket Reläsockel; Relais Fassung; Support de relais	1	179322	
32	Screw Skruv; Schraube; Vis	4	24354	
33	Screw Skruv; Schraube; Vis	2	29953	
34	Cover Lock; Deckel; Couvercle	1	171659	
35	Smartcard Smartcard; Smartcard; Smartcard	1	211019	

© TOYOTA

9420-00099

P0026635

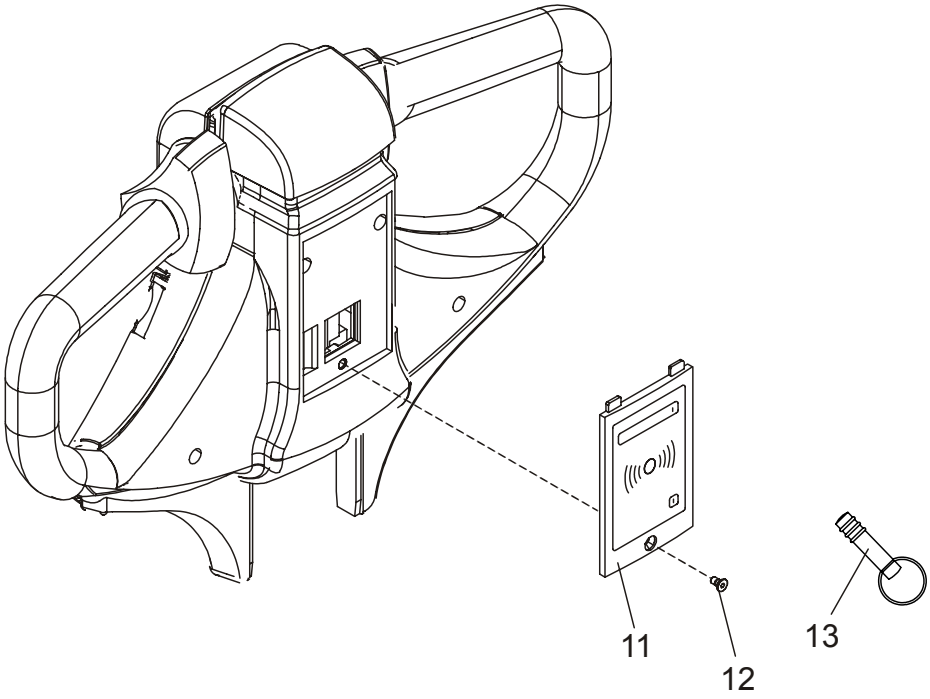

© TOYOTA

9420-00099 Truck log device, code locking device [2009-10-13]

Truck logg utrustn., kodlås; Truck Log System, Codesperre; Système Optigest, verrouillage (blocage) code;

			649 7LOP25 649 7LOP25P	940212 - 940212 -
Pos	Description	Pcs	Part No	Note
11	Control panel Kontrollpanel; Kommandotisch; Panneau de commande	1	228263-001	
12	Screw Skruv; Schraube; Vis	1	171709	
13	Code key Kodnyckel; Kodeschlüsseln; Code démarreur	1	212474	

© TOYOTA

9500-00532

P0018900

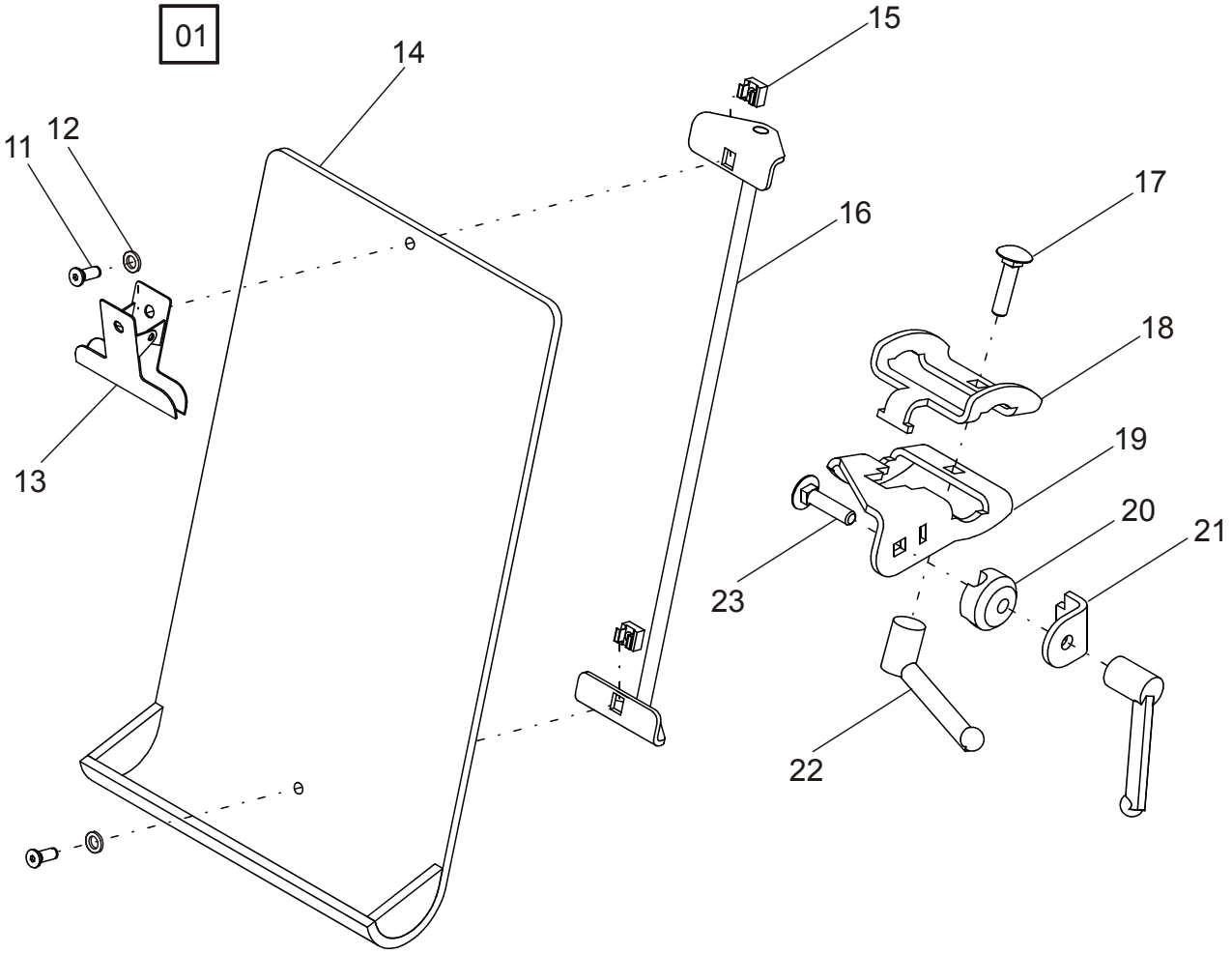

© TOYOTA

9500-00532 Other extra equipment

[2008-01-07]

Extra utrustning övrigt; Zusatzausrüstung Sonstiges; Autre équipement supplémentaire;

Second level; Två - nivå; Zwei - niveau; Deux - niveau			649 7LOP25 940212 - 649 7LOP25P 940212 -	
Pos	Description	Pcs	Part No	Note
01	Writing table(Complete) Skrivpulpet(Komplett); Stauscheibe(Komplett); Table(Complet)	1	211931	
11	Screw Skruv; Schraube; Vis	2	29978	
12	Washer Bricka; Scheibe; Rondelle	2	20375	
13	Clamp Klämma; Klammer; Pincer	1	25697	
14	Writing table Skrivpulpet; Stauscheibe; Table	1	167197	
15	Nut Mutter; Mutter; Ecrou	2	29692	
16	Support Hållare; Stossfänger; Absorber des chocs	1	211439	
17	Screw Skruv; Schraube; Vis	1	213992	
18	Clamp Klamma; Rohrschelle; Collier	1	211929	
19	Clamp Klamma; Rohrschelle; Collier	1	211928	
20	Sleeve Hylsa; Hülse; Douille	1	211015	
21	Lamina Platta; Platten; Platine	1	211014	
22	Lever Spak; Hebel; Levier	2	142422-008	
23	Screw Skruv; Schraube; Vis	1	29568	

© TOYOTA

9500-00534 **P0018907**

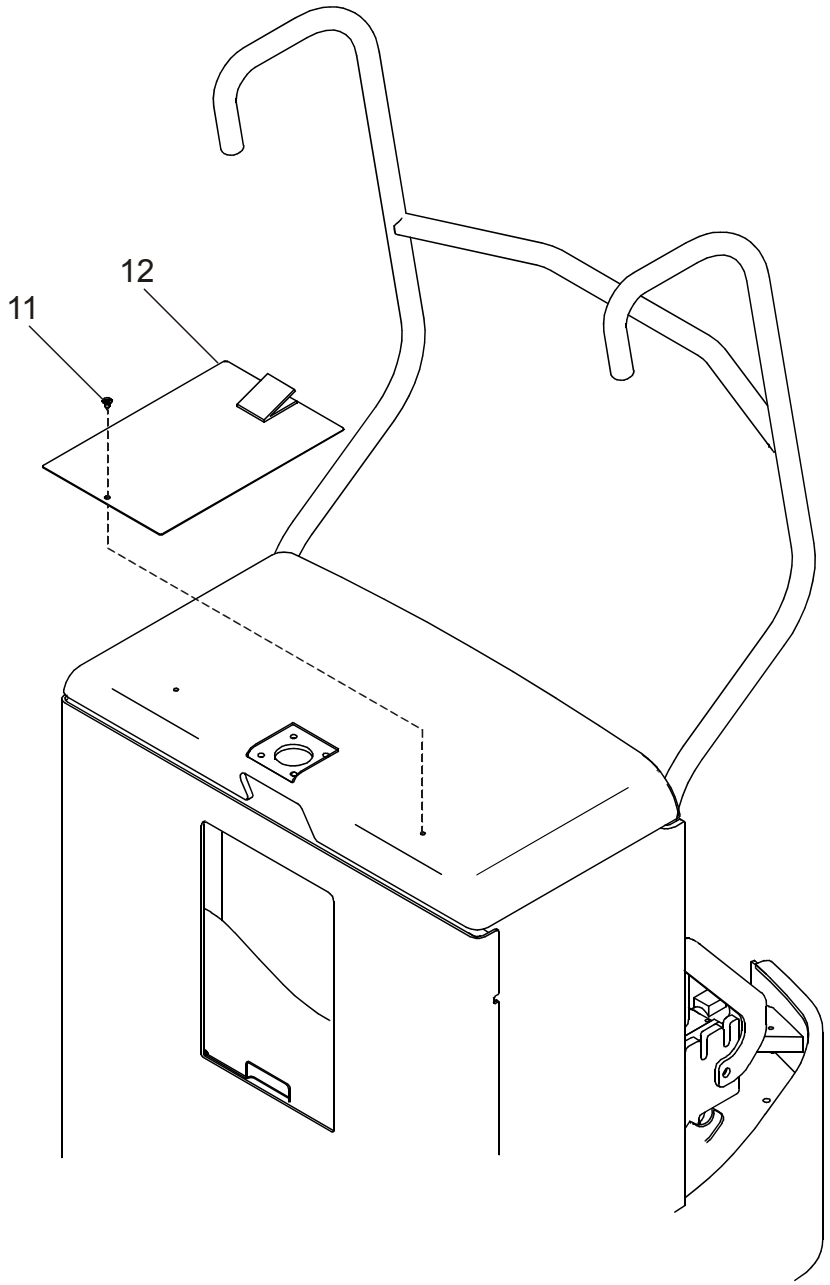

9500-00534 Other extra equipment

[2009-06-15]

Extra utrustning övrigt; Zusatzausrüstung Sonstiges; Autre équipement supplémentaire;

			649 7LOP25 940212 -	
Pos	Description	Pcs	Part No	Note
11	Screw Skruv; Schraube; Vis	1	133554-003	
12	Writing table Skrivpulpet; Stauscheibe; Table	1	212488	Replaced by new spare part Ersatt av ny reservdel; Ersetzen mit neue Ersatzteil; Remplacement, nouv pièce de rechange
12	Writing table Skrivpulpet; Stauscheibe; Table	1	212488-002	

© TOYOTA

9500-00558 P0019443

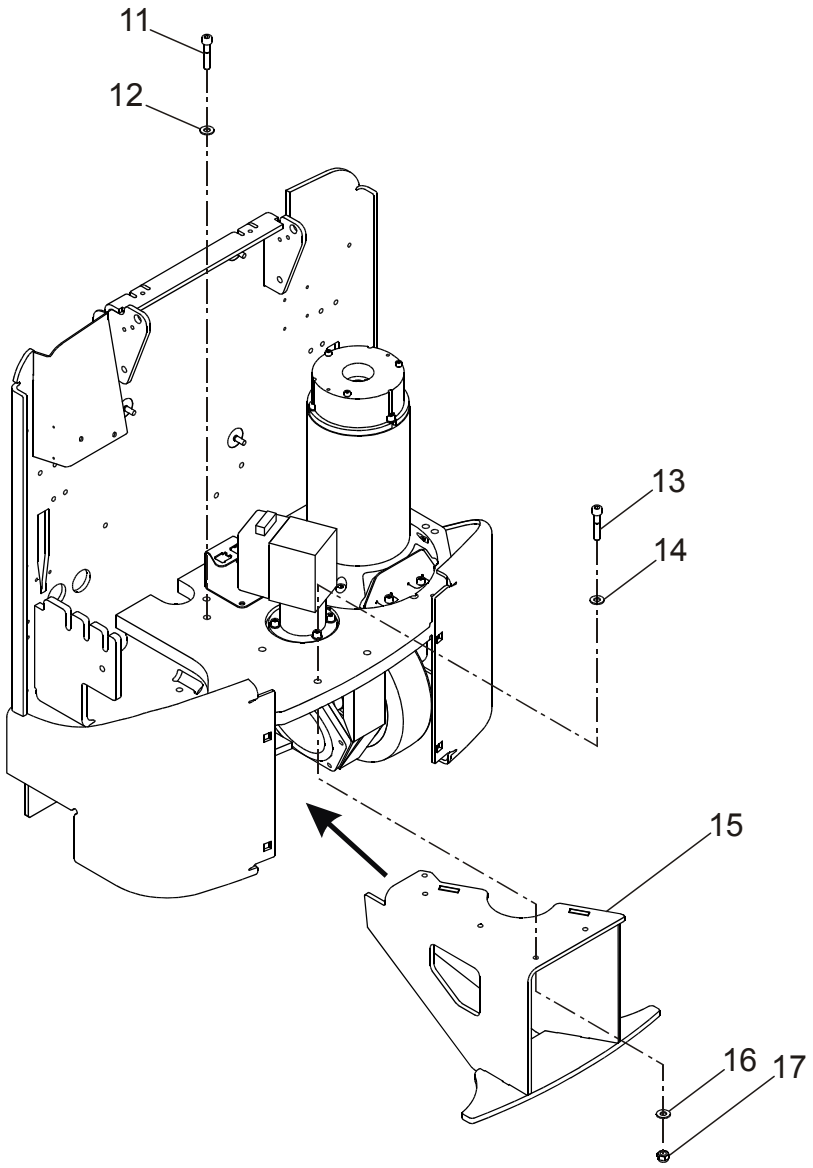

9500-00558 Other extra equipment [2008-01-07]

Extra utrustning övrigt; Zusatzausrüstung Sonstiges; Autre équipement supplémentaire;

Collision protection; Krockskydd; Kollision schutz; Protection collision			649 7LOP25 940212 - 649 7LOP25P 940212 -	
Pos	Description	Pcs	Part No	Note
11	Screw Skruv; Schraube; Vis	2	23932	
12	Washer Bricka; Scheibe; Rondelle	2	20348	
13	Screw Skruv; Schraube; Vis	3	23932	
14	Washer Bricka; Scheibe; Rondelle	3	20348	
15	Collision protection Krockskydd; Kollision schutz; Protection collision	1	214058	
16	Washer Bricka; Scheibe; Rondelle	3	20348	
17	Nut Mutter; Mutter; Ecrou	3	20130	

© TOYOTA

9500-00870 **P0027920**

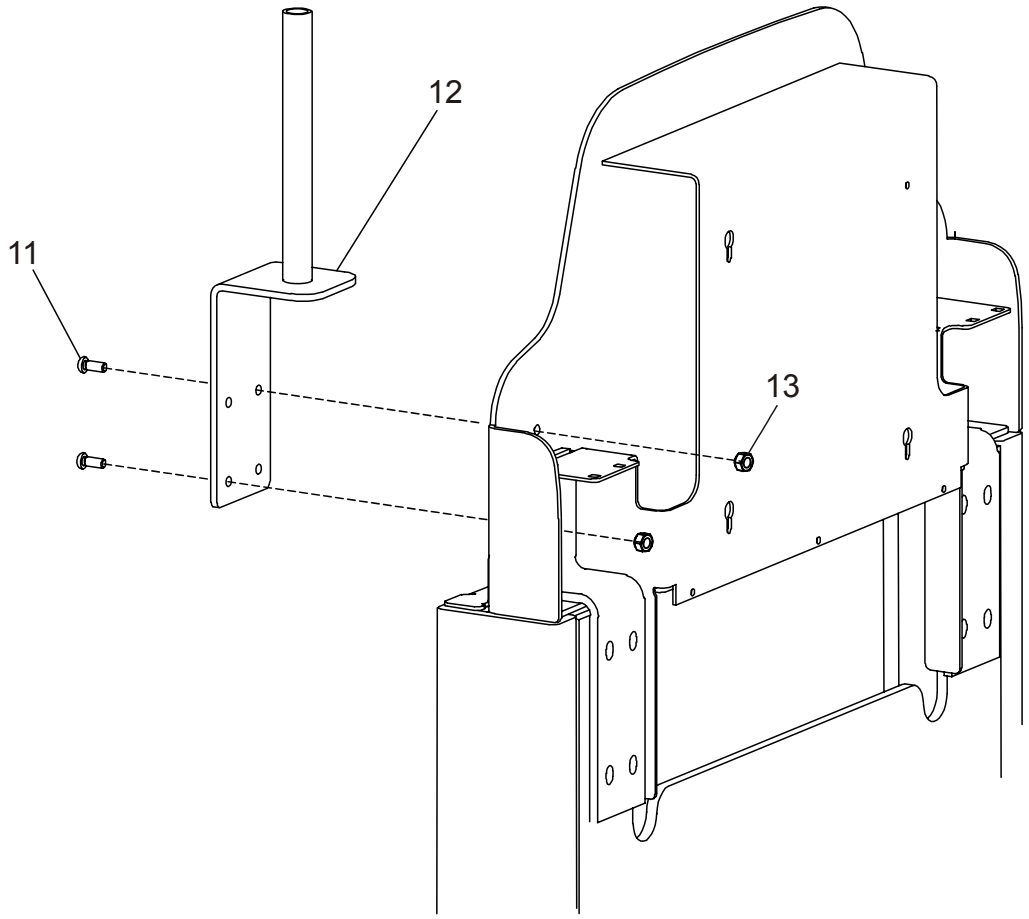

9500-00870 Other extra equipment [2009-12-17]

Extra utrustning övrigt; Zusatzausrüstning Sonstiges; Autre équipement supplémentaire;

			649 7LOP25 959169 -	
Pos	Description	Pcs	Part No	Note
11	Screw Skruv; Schraube; Vis	2	219524	
12	Support Hållare; Stossfänger; Absorber des chocs	1	212221	
13	Nut Mutter; Mutter; Ecrou	2	20016	

© TOYOTA

9500-00871 **P0027921**

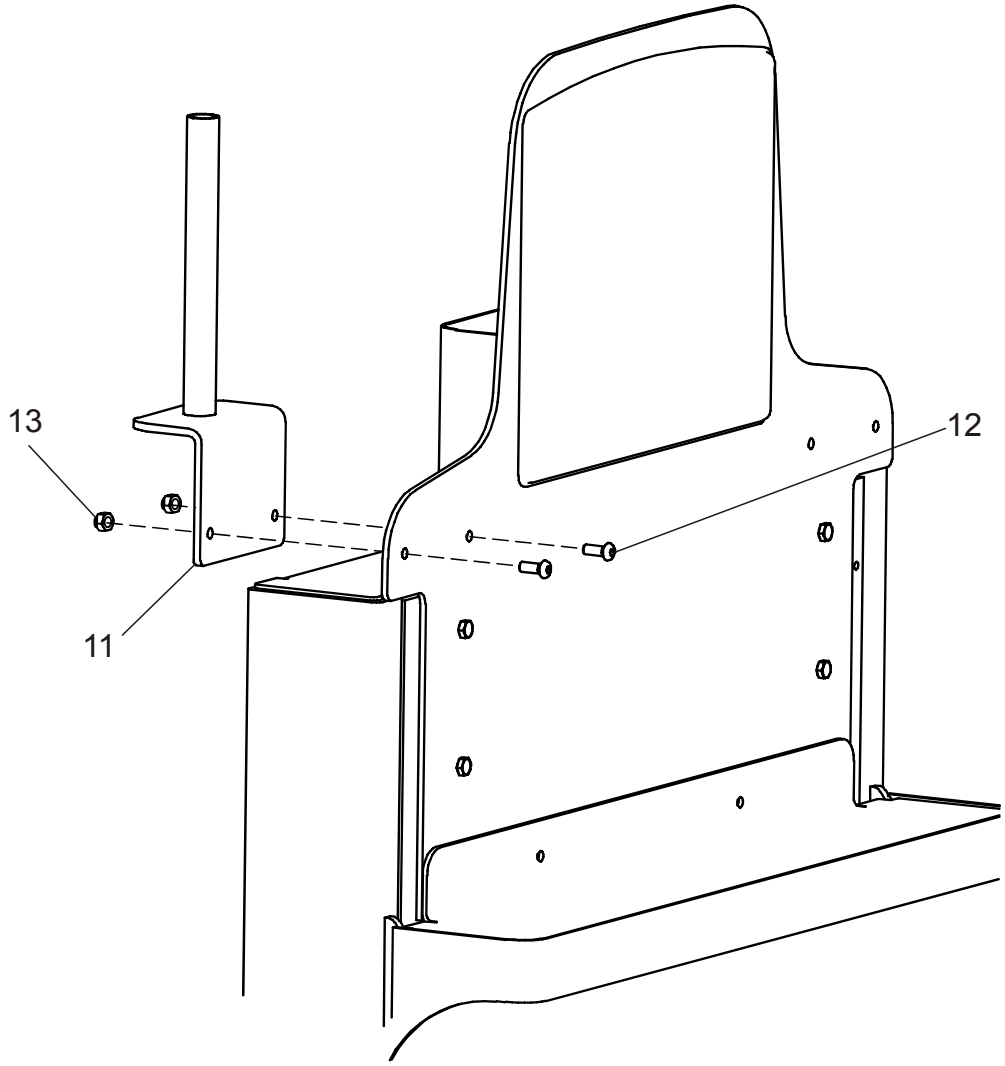

9500-00871 Other extra equipment

[2009-03-25]

Extra utrustning övrigt; Zusatzausrüstung Sonstiges; Autre équipement supplémentaire;

			649 7LOP25 959169 -	
Pos	Description	Pcs	Part No	Note
11	Support Hållare; Stossfänger; Absorber des chocs	1	212551	
12	Screw Skruv; Schraube; Vis	2	219524	
13	Nut Mutter; Mutter; Ecrou	2	20016	

© TOYOTA

9500-01155

P0032190

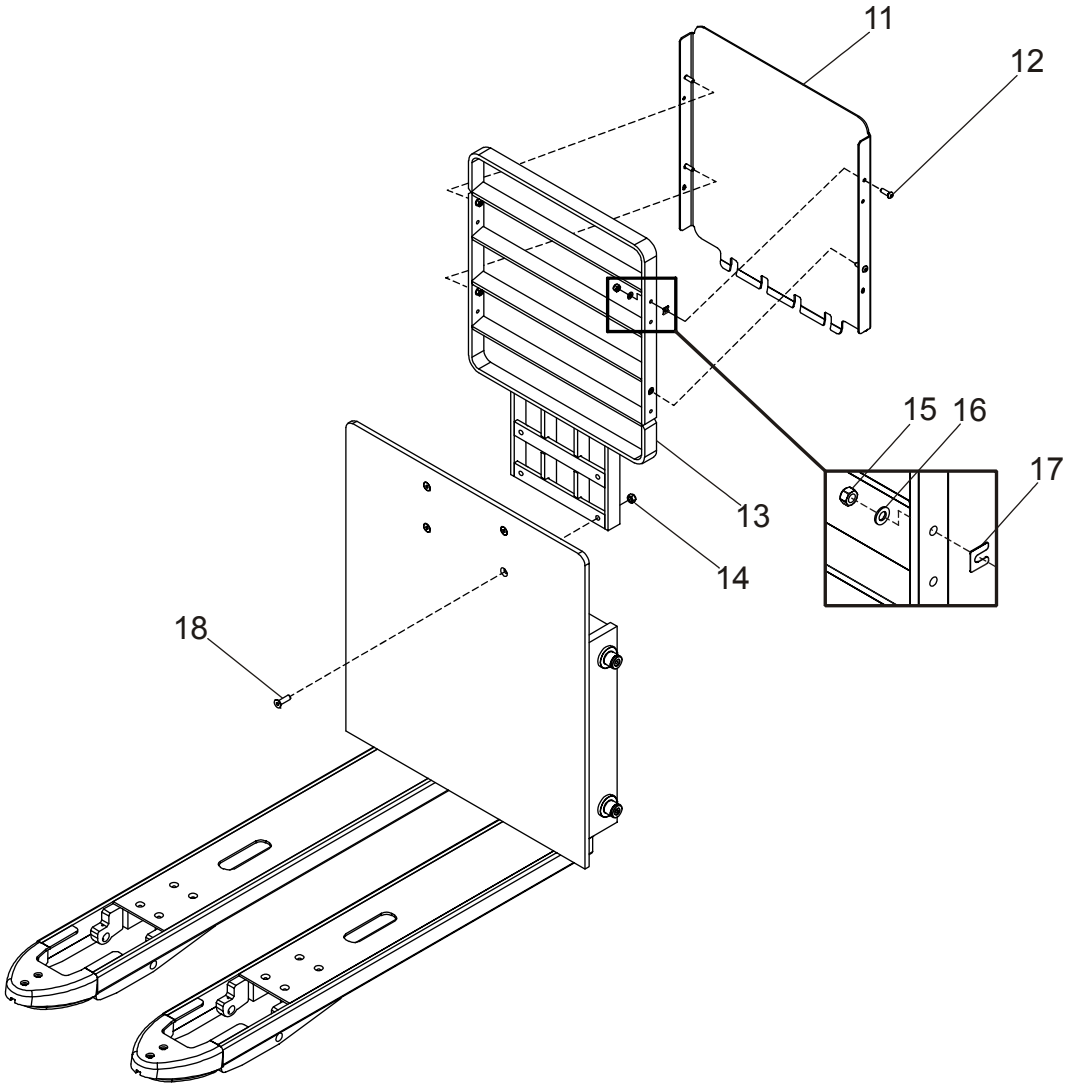

© TOYOTA

9500-01155 Other extra equipment

[2008-08-12]

Extra utrustning övrigt; Zusatzausrüstung Sonstiges; Autre équipement supplémentaire;

Load support; Laststöd; Lastschutzgitter; Garde de charge			649 7LOP25 6052594 -	
Pos	Description	Pcs	Part No	Note
11	Finger cover Fingerskydd; Fingerschutz; Protége main	1	256451	
12	Screw Skruv; Schraube; Vis	4	254657	
13	Load guard Laststöd; Lastschutzgitter; Garde de charge	1	252049	
14	Nut Mutter; Mutter; Ecrou	4	20130	
15	Nut Mutter; Mutter; Ecrou	4	20016	
16	Washer Bricka; Scheibe; Rondelle	4	20404	
17	Shim(1 mm) Shims; Schim; Cale		261631-001	Pcs as needed Antal efter behov; Anzhahl nach bedarf; Nombre éligible
17	Shim(2 mm) Shims; Schim; Cale		261631-002	Pcs as needed Antal efter behov; Anzhahl nach bedarf; Nombre éligible
18	Screw Skruv; Schraube; Vis	4	20402	

© TOYOTA