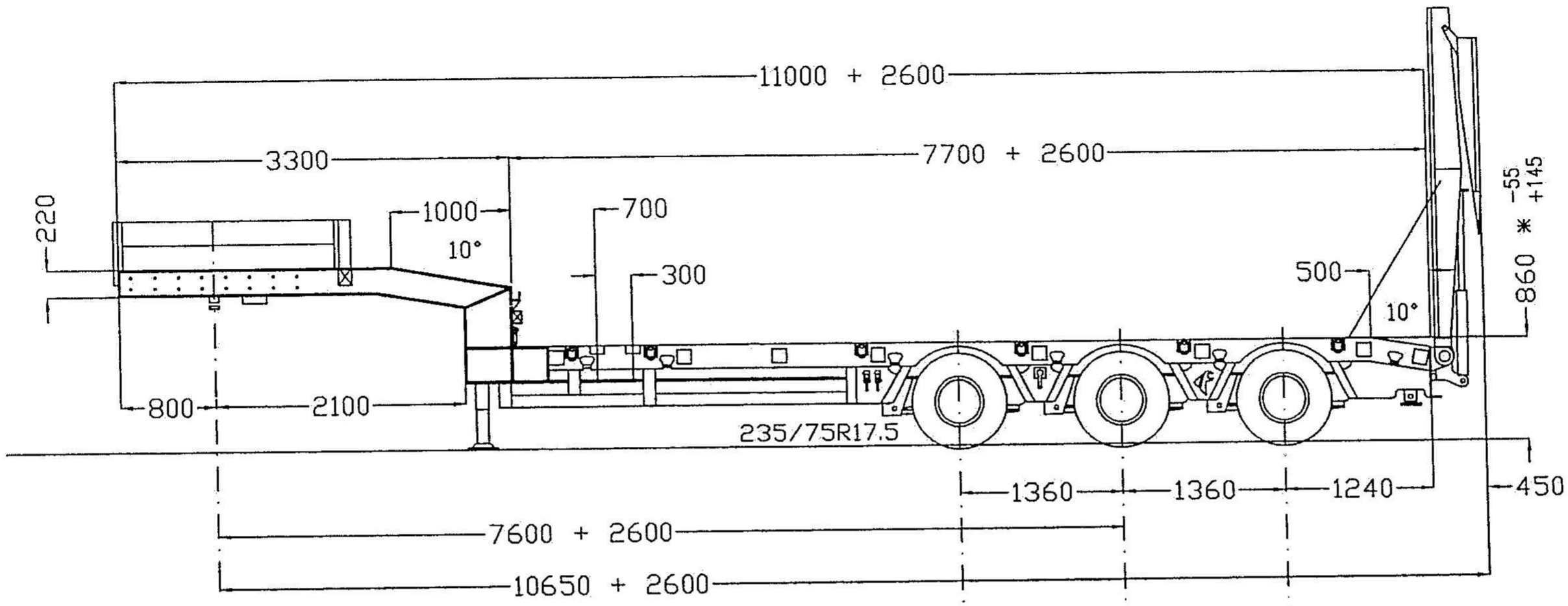

* : beladen/en charge/loaden

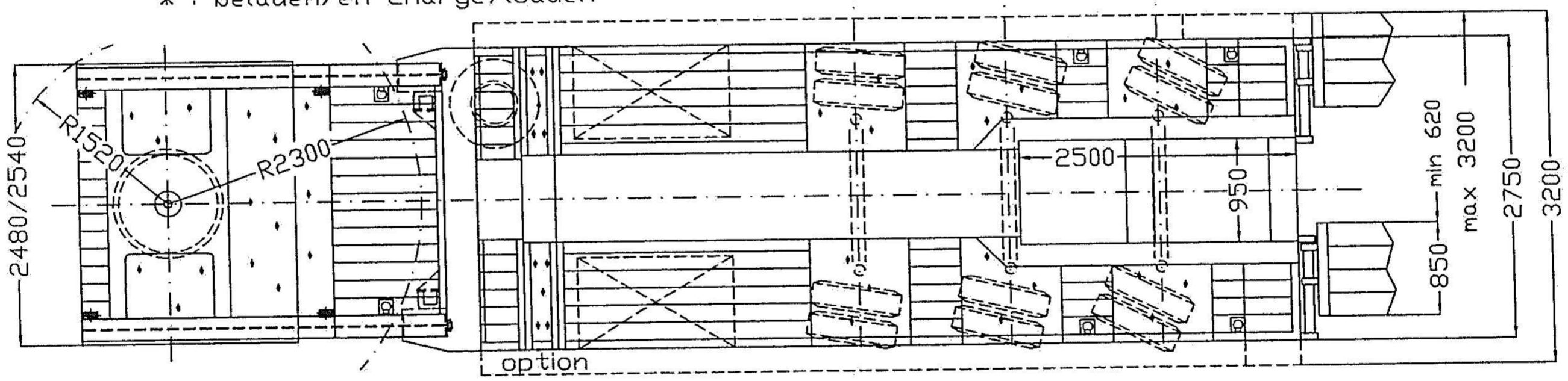

ALS Ch-6625-6629

54245			Multi-Z-3L-AUM
gez.	05.10.06	Josten	18AT-7.70-17.5-2.74-(ALS)
gepr			

FAYMONVILLE SPECIAL TRAILERS

Schwarzenbach 12
B-4760 BÜLLINGEN
Tel. : ++32/80/640 155
Fax.: ++32/80/640 151

Multimax