Si le véhicule comporte plus d'un essieu avant, ou si les essieux arrière sont inégalement chargés ou espacés, reproduire ci-dessous un schéma analogue à ceux figurant en appendice aux annexes VII et VIII de l'arrêté du 19 juillet 1954

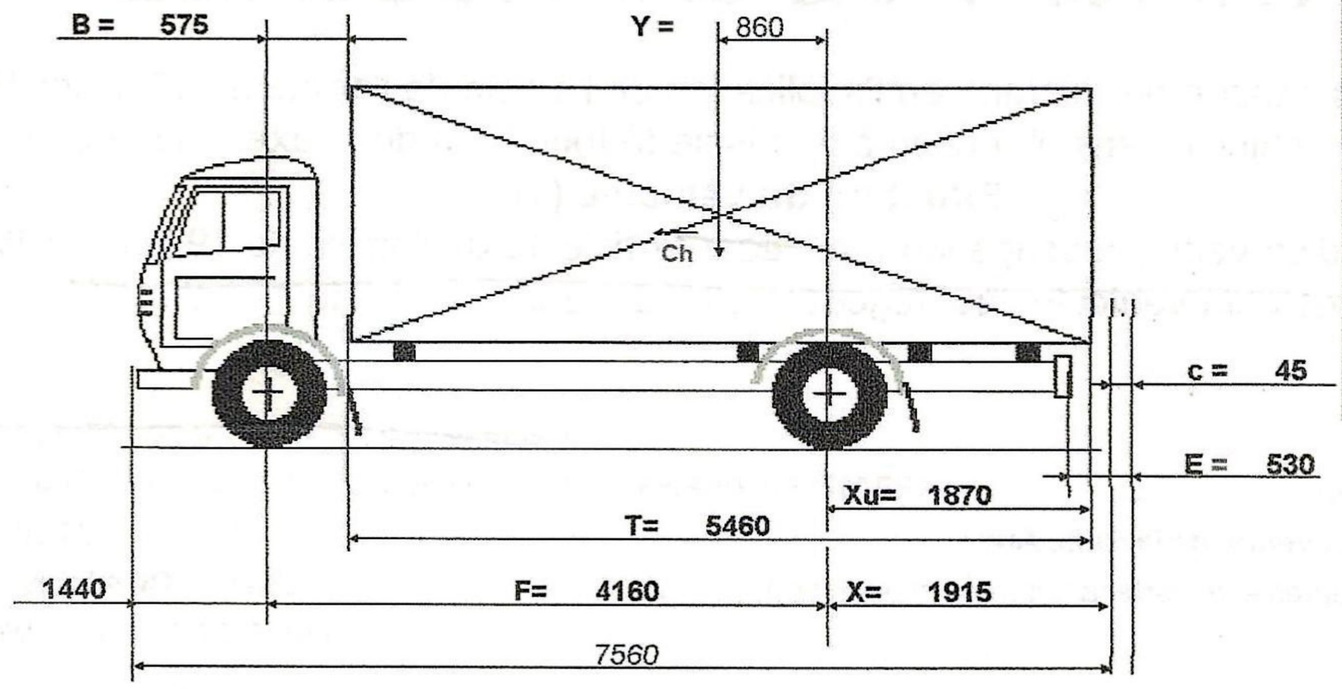

RESERVOIRS			
n°	Litrage	Y/AR	Densité
Rés. 1	120	2520	0,85
Rés. 2	0	0	0,85
Rés. 3	0	0	0,85

Y/AR = distance en mm du CG du réservoir à l'axe de l'essieu ou tandem AR. Densité du Gazole par défaut , celle-ci peut-être modifiée pour d'autres liquides.

TICKETS DE PESEE			
AV	3320	AR	3020

	ESSIEU AV	ESSIEU AR	TOTAL
CHASSIS NU	**2710**	**1450**	4160
CARROSSERIE	610	1570	2180
RESERVOIRS	62	40	102
TOTAL à VIDE+réservoirs	PVAV= 3382	PVAR= 3060	PV = 6442
PASSAGERS 2	p AV = 150	p AR = 0	p = 150
CHARGE UTILE	ChAV= 1116	ChAR= 4282	Ch = 5398
TOT. EN CHARGE	PTAV= 4648	PTAR= 7342	PT = 11990
P T A C	maxi = **4900**	maxi = **8100**	PTAC= **11990**

Cote d'encastrement E =	0,530
Longueur totale véhicule =	7,560
Largeur totale véhicule =	**2,400**
Surface au sol véhicule =	18,144
Empattement F =	4,160
Porte à faux X =	1,915
Centre grav. charge utile Y =	0,860
Longueur du chargement T =	5,460
Porte à faux utile Xu =	1,870
F-Y=	3,300

FICHE DE RELEVES: POIDS ET DIMENSIONS			Date : 18/01/2013	CARROSSERIE DEJEAN
CLIENT:	ELITE LOCATION	Adresse 11000 CARCASSONNE		1, avenue de la Belle Aude
CARROSSERIE BENNE	CHASSIS, marque:	MERCEDES-BENZ		11800 MARSEILLETTE
N° Série : ___	TYPE MINES	A1217N42C	Etabli par: Cyrille GROS	
	N° chassis:	WDB9700551K477672		

REPARTITION DU POIDS DU CHARGEMENT :

Essieu(x) AV (ou pivot) Ch AV = Ch x $\frac{Y}{F}$ = ... $\frac{5398 \text{ x } 0,860}{4,160}$ .....= ..... 1116 .....kg

Essieu(x) AR Ch AR = Ch x $\frac{F - Y}{F}$ = ... $\frac{5398 \text{ x } 3,300}{4,160}$ .....= ..... 4282 .....kg

REPARTITION DU POIDS TOTAL EN CHARGE PTC :

Essieu(x) AV (ou pivot)

Poids à vide : PV. AV = ...	3382 .....kg
Poids du conducteur et passagers	
p. AV = ...	150 .....kg
Ch AV =.....	1116 .....kg
PT AV total = ...	4648 .....kg
PT AV autorisé :	
minimal (2)	2560 .....kg
maximal (2)	4900 .....kg

Essieu(x) AR

Poids à vide : PV. AR = ...	3060 .....kg
Poids du conducteur et passagers	
p. AR = ...	0 .....kg
Ch AR =.....	4282 .....kg
PT AR total = ...	7342 .....kg
PT AR autorisé :	
minimal (2)	1330 .....kg
maximal (2)	8100 .....kg

Fait à MARSEILLETTE le 18/01/2013

Signature et cachet

CARROSSERIE DEJEAN
1, avenue de la Belle Aude
11800 MARSEILLETTE
Tél. : 04 68 79 03 92 / Fax : 04 68 76 38 59
SIRET N° 480 322 882 00014 - APE 3512Z

Cyrille GROS

NOTA :

Porte à faux AR utile : distance de l'extrémité AR hors tout d'un véhicule non compris, s'il ya lieu, l'épaisseur du dispositif de fermeture (portes, hayon...) et la longueur des ferrures et charnières, à l'axe de la force (ou de la résultante des forces) appliquée(s) au sol par l' (ou les) essieu(x) arrière.

Ferrures et charnières : disositifs (ferrures et charnières de la porte AR, tampons, crochet d'attelage...) de poids négligeables placés à l'arrière d'un véhicule.
Le chargement est supposé concentré au point G (centre de gravité), milieu de la longueur de chargement.
Dans les cas contraires, la position du centre de gravité doit-être déterminé en premier lieu.
Caisses mobiles multiples : G à indiquer sur le véhicule porteur en fonction du Ca, qui dans le cas particulier doit correspondre au poids de l'élément mobile vide et de ses équipements