CERTIFICAT DE REPARTITION DES CHARGES

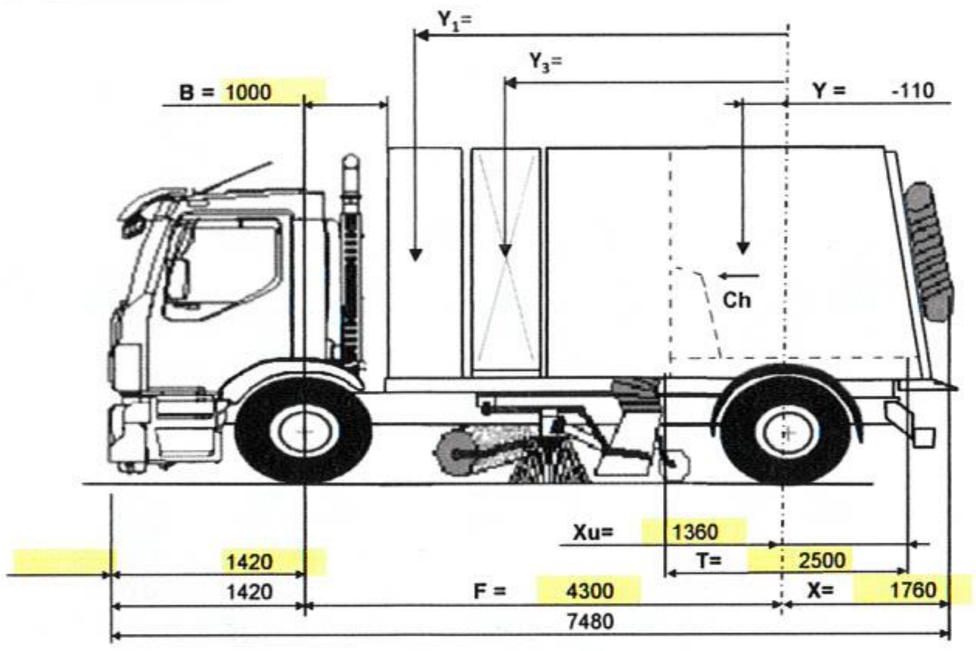

PTAC=	19000
PTRA=	NEANT

Y1 Rés EAU =	3040
Capacité rés. AdBlue =	48
Ch2 =	52
Y2 du rés. AdBlue =	3240
Capacité rés. GO (AV) =	0
Ch3 =	0
Y3 du rés. GO (AV) =	0
Capacité rés. GO (AR) =	235
Ch4 =	188
Y4 du rés. GO (AR) =	850
Capacité rés. GO6 (AUX) =	160
Ch5 =	128
Y5 du rés. GO (AUX) =	1960

OPTIONS	
RAMPE H.P.	1
ASPI. GRAV.	0
PISTOLET HP	1
POTENCE AR	0
GRATTOIR	0

	ESSIEU AV		ESSIEU AR		TOTAL	
CHASSIS NU		4977		2142		7119
CARROSSERIE		1603		3998		5601
P. TOTAL A VIDE	PVAV=	6580	PVAR=	6140	PV =	12720
PASSAGERS 2	p AV =	150	p AR =	0	p =	150
RESERVOIR D'EAU	Ch1AV	1308	Ch1AR	542	Ch1 =	1850
RESERVOIR AdBlue	Ch2AV	39	Ch2AR	13	Ch2 =	52
RESERVOIR GO (AV)	Ch3AV	0	Ch3AR	0	Ch3 =	0
RESERVOIR GO (AR)	Ch4AV	-37	Ch4AR	225	Ch4 =	188
RESERVOIR GO (AUX)	Ch5AV	58	Ch5AR	70	Ch5 =	128
CH. UTILE TOTALE	ChAV=	-100	ChAR=	4012	Ch =	3912
TOT. EN CHARGE	PTAV=	7998	PTAR=	11002	PT =	19000
P T A C	maxi =	8000	maxi =	13000	PTAC=	19000

Longueur totale véhicule =	7,480
Largeur totale véhicule =	2,520
Surface au sol véhicule =	18,850
Empattement F =	4,300
Porte à faux X =	1,760
Centre grav. charge utile Y =	-0,110
Longueur du chargement T =	2,500
Porte à faux utile Xu =	1,360
F-Y=	4,410

FICHE DE COTATION

CLIENT:	DECARPENTRIE	N° Machine :	17-0090
VOLUME 8 m3 OPTIFANT 8000	CHASSIS, marque:	RENAULT	
	MODELE:	HD002	
	N° chassis:	VF630J169HD000579	

Date : 05/10/2017

N°kit 90989

Etabli par: P ROZEAUX

EUROVOIRIE
A TERBERG ROSROCA COMPANY

REPARTITION DU POIDS DU CHARGEMENT :

Essieu(x) AV (ou pivot) Ch AV = Ch x $\frac{Y}{F}$ = ... $\frac{3912 \text{ x } -0,110}{4,300}$ .....= ..... -100 .....kg

Essieu(x) AR Ch AR = Ch x $\frac{F' - Y}{F}$ = ... $\frac{3912 \text{ x } 4,410}{4,300}$ .....= ..... 4012 .....kg

REPARTITION DU POIDS TOTAL EN CHARGE PTC :

Essieu(x) AV (ou pivot)

Poids à vide : PV. AV = ...	6580	.....kg
Poids du conducteur et passagers		
p. AV = ...	150	.....kg
Ch AV =.....	-100	.....kg
PT AV total = ...	7998	.....kg
PT AV autorisé :		
minimal (2)	4430	.....kg
maximal (2)	8000	.....kg

Essieu(x) AR

Poids à vide : PV. AR = ...	6140	.....kg
Poids du conducteur et passagers		
p. AR = ...	0	.....kg
Ch AR =.....	4012	.....kg
PT AR total = ...	11002	.....kg
PT AR autorisé :		
minimal (2)	1544	.....kg
maximal (2)	13000	.....kg

Fait à SENLIS le 05/10/2017

Signature et cachet

EUROVOIRIE S.A.S.
40, Av. Eugène Gazeau
60300 SENLIS
Tél. 03 44 53 30 57
Siret 312 378 870 00017