STOPA FUNDAMENTOWA SF/2
4 SZT.

BETON (C25/30) W-8
STAL A-IIIN B500SP

PRZEKRÓJ C-C

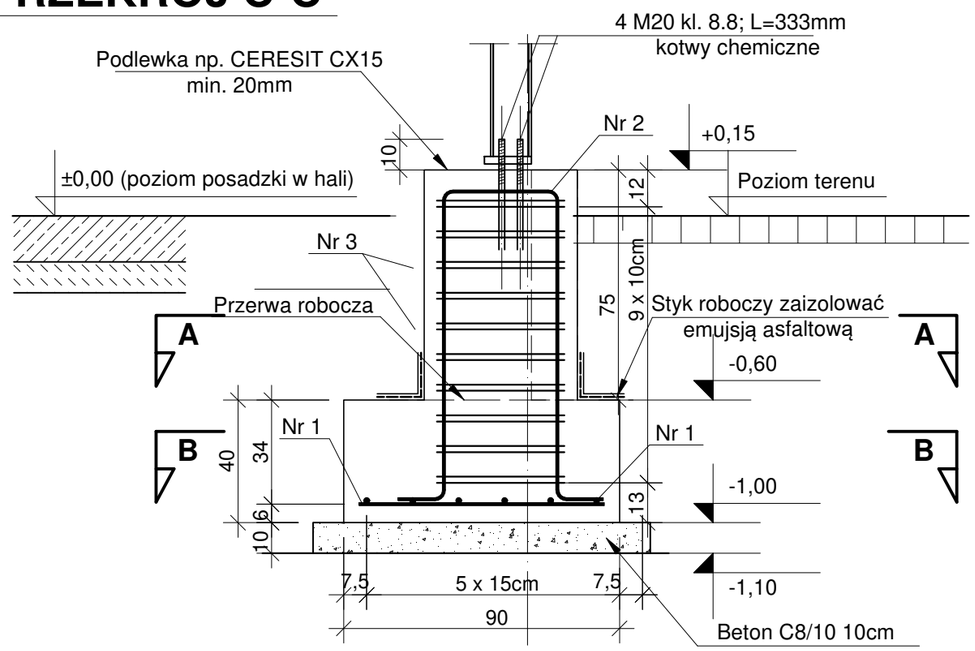

Nr 2 4Ø12 L=2,67m

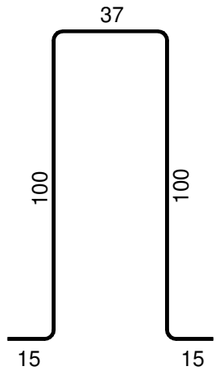

Nr 3 2x10Ø6 L=1,50m

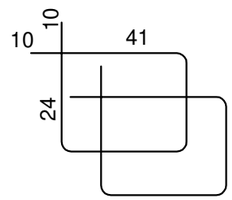

PRZEKRÓJ B-B

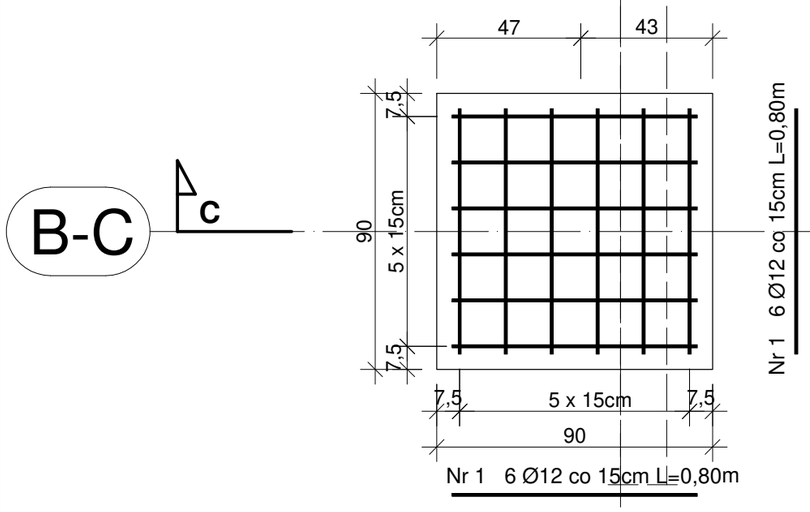

Nr 1 6 Ø12 co 15cm L=0,80m

1;7

PRZEKRÓJ A-A

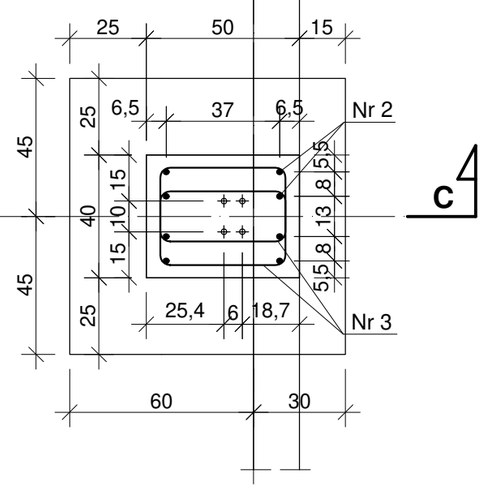

1;7

WYKAZ STALI ZBROJENIOWEJ

ELEMENTY		PRĘTY ZBROJENIA										
Nazwa	Liczba	Nr pręta	Średnica	Długość	Liczba w 1 elem.	Liczba ogólna	AIIIN B500SP					
	szt.		mm	m	szt.	szt.	φ6	φ8	φ12	φ16	φ20	φ25
SF/2	4	1	12	0,80	12	48			38,40			
		2	12	2,67	4	16			42,72			
		3	6	1,50	20	80	120,00					
Długość ogólna						m	120,00	0,00	81,12	0,00	0,00	0,00
Masa 1m pręta						kg	0,222	0,395	0,888	1,578	2,466	3,850
Masa prętów wg średnic						kg	26,64	0,00	72,03	0,00	0,00	0,00
Masa prętów dla 1szt.						kg	24,67					
Masa całkowita prętów						kg	98,67					

REWIZJA	OPIS ZMIAN	DATA

Biuro projektów:
creo2 OBSŁUGA INWESTYCJI
99-300 Kutno
Kuczków 16L
email: zrybus@gmail.com
tel.: 663 740 027
www.creo2.pl

P R O J E K T T E C H N I C Z N Y

Nazwa obiektu lub zamierzenia inwestycyjnego:	HALA STALOWA			
Adres obiektu:				
Branża:	KONSTRUKCJA			
Inwestor:	EcoENERGY Artur Grzelak 62-619 Sadlno			
Przedmiot rysunku:	STOPA FUNDAMENTOWA SF/2	Nr rysunku:	K8	Skala: 1:20
		Rewizja:	-	Data: 10.2023r.
Projektant:	inż. Zbigniew Rybus	LOD/2073/PWOK/13		