CAMION PORTEUR ou TRACTEUR

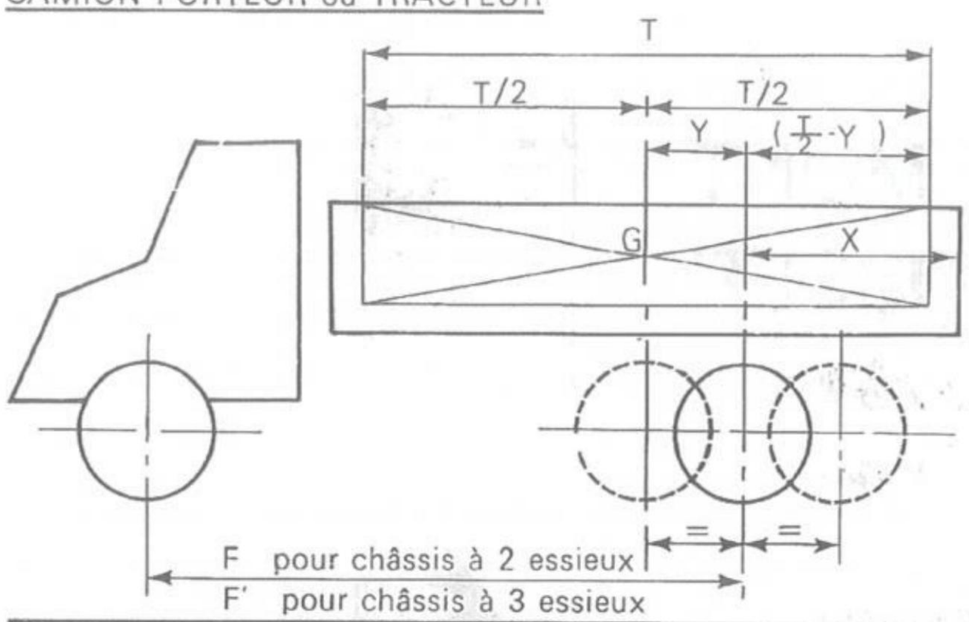

SEMI-REMORQUE

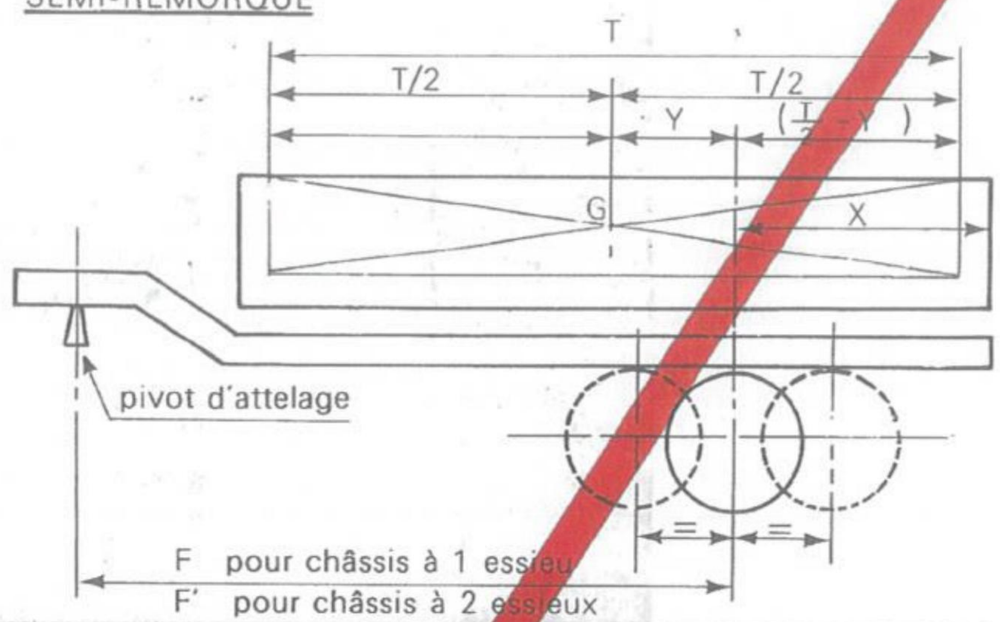

SEMI-REMORQUE ou REMORQUE

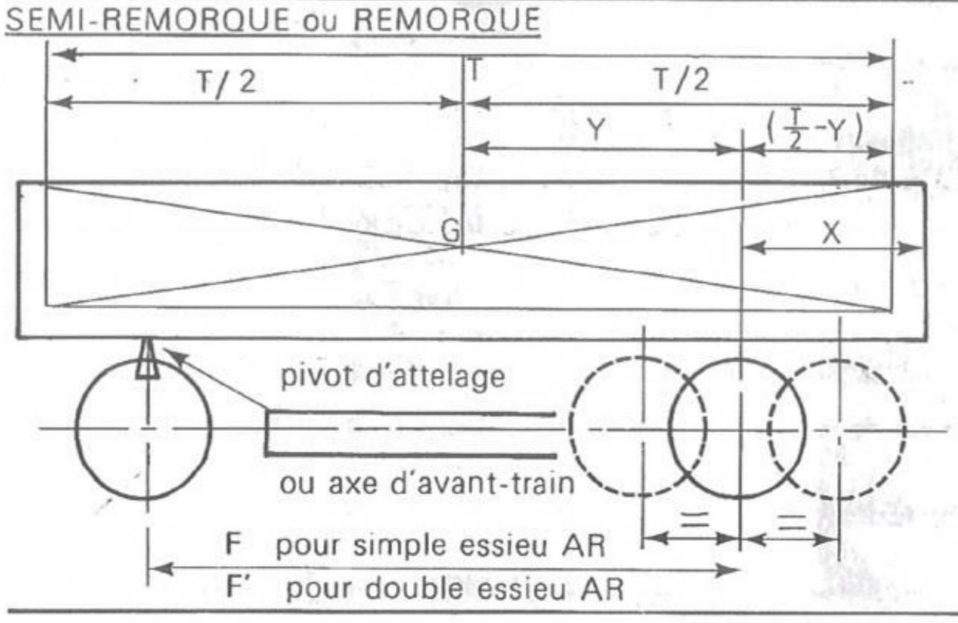

CAS PARTICULIERS (éventuellement)

REPARTITION DU POIDS DU CHARGEMENT :

Essieu(x) AV (ou pivot) $\quad Ch\ AV = Ch \times \dfrac{Y}{F \text{ ou } F'} =$ 4020 kg × $\dfrac{0,18}{3,95}$ = 183 kg

Essieu(x) AR $\quad Ch\ AR = Ch \times \dfrac{(F \text{ ou } F') - Y}{F \text{ ou } F'} =$ 4020 kg × $\dfrac{3,77}{3,95}$ = 3837 kg

REPARTITION DU POIDS TOTAL EN CHARGE (PTC)

Essieu (x) AV (ou pivot)
- Poids à vide : PV. AV = 220 kg
- Poids conducteur et passagers :
- p. AV = ... kg
- Ch AV = 183 kg
- PT AV total = 403 kg
- PT AV autorisé :
- minimal (2) ..... kg
- maximal (2) 700 kg

Essieu(x) AR
- Poids à vide : PV. AR = 2160 kg
- Poids conducteur et passagers :
- p. AR = ... kg
- Ch AR = 3837 kg
- PT AR total = 5997 kg
- PT AR autorisé :
- minimal (2) ..... kg
- maximal (2) 6000 kg

Fait à Ambronay, le 9 Octobre 1987

signature et cachet

Anciens Ets NARDEAU
S.A. Capital 450.000
Siège Social : AMBRONAY
01500 AMBERIEU EN BUGEY

NOTA :

Porte à faux AR utile : distance de l'extrémité AR hors tout d'un véhicule non compris, s'il y a lieu, l'épaisseur du dispositif de fermeture (portes, hayon...) et la longueur des ferrures et charnières, à :

— l'axe de l'essieu AR pour un véhicule à 1 essieu AR;

— l'axe du tandem pour un véhicule à 2 essieux AR;

— l'axe de l'essieu central pour un véhicule à 3 essieux AR équidistants.

Ferrures et charnières : dispositifs (ferrures et charnières de la porte AR, tampons, crochet d'attelage...) de poids négligeable placés à l'arrière d'un véhicule.

Le chargement est supposé concentré au point G (centre de gravité), milieu de la longueur utile de chargement.

Dans les cas contraires, la position du centre de gravité doit être déterminée, en premier lieu