Si le véhicule comporte plus d'un essieu avant, ou si les essieux arrière sont inégalement chargés ou espacés, reproduire ci-dessous un schéma analogue à ceux figurant en appendice aux Annexes VII et VIII de l'arrêté du 19 juillet 1954

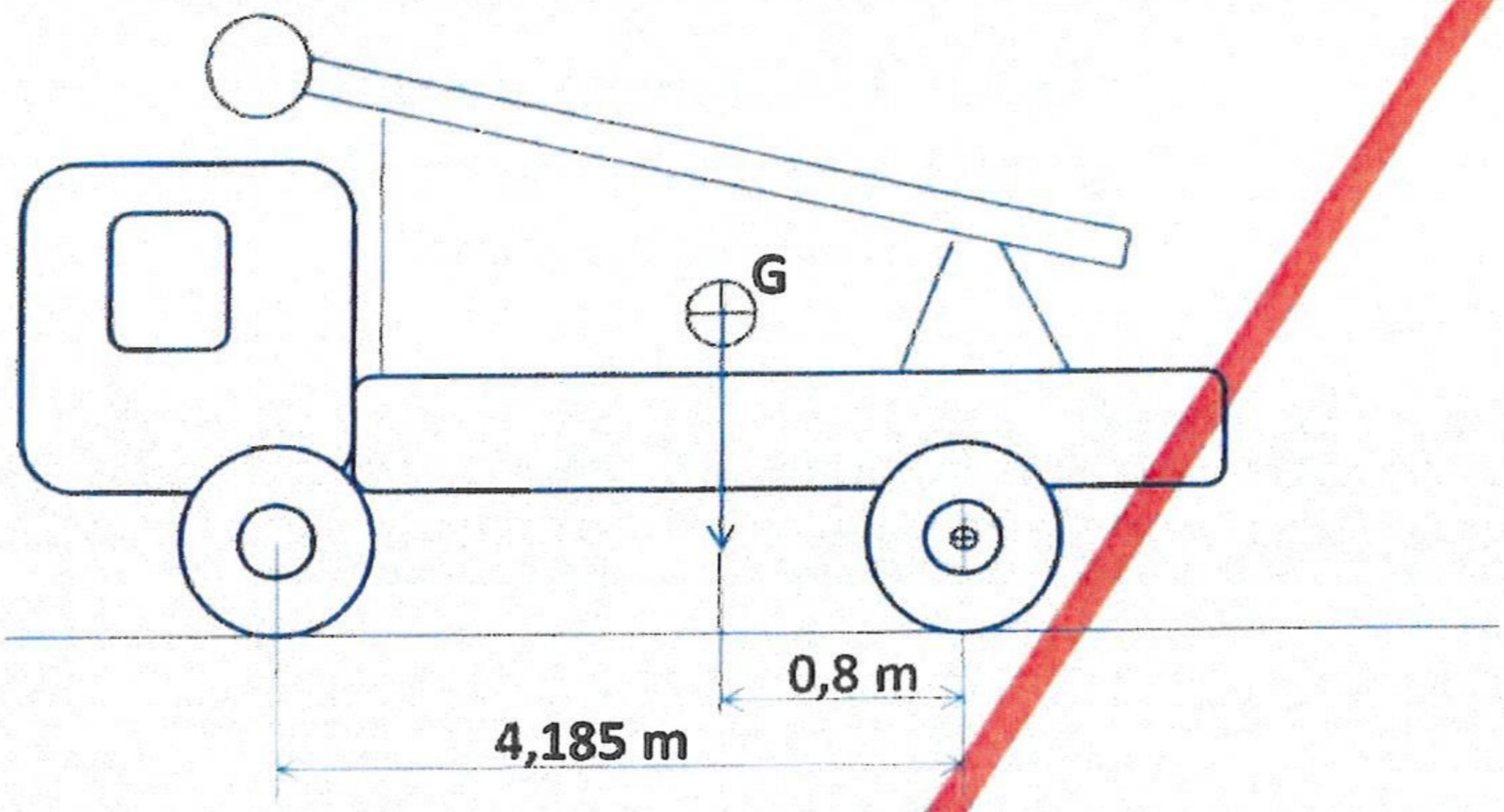

REPARTITION DU POIDS DU CHARGEMENT :

Essieu(x) AV (ou pivot) Ch AV = Ch x $\frac{Y}{F'}$ = $\frac{2800 \times 0,8}{4.186}$ = 535 kg

Essieu(x) AR Ch AR = Ch x $\frac{F'-Y}{F'}$ = $\frac{2800 \times 3,385}{4.185}$ = 2265 kg

REPARTITION DU POIDS TOTAL EN CHARGE (PTC)

Essieu (x) AV (ou pivot)

Poids à vide : PV.AV = 3923 kg
Poids conducteur et passagers :
p AV = 150 kg
Ch AV = 535 kg
PT AV total = 4608 kg
PT AV autorisé :
minimal (2) 2810 kg
maximal (2) 4800 kg

Essieu(x) AR

Poids à vide : PV AR = 5117 kg
Poids conducteur et passagers :
p.AR = 0 kg
Ch AR = 2265 kg
PT AR total = 7382 kg
PT AR autorisé :
minimal (2) 2220 kg
maximal (2) 8500 kg

Fait à Séméac, le 13/11/2017

Signature et cachet

NOTA :

Porte à faux AR utile : distance de l'extrémité AR hors tout d'un véhicule non compris, s'il y a lieu, l'épaisseur du dispositif de fermeture (portes, hayon...) et la longueur des ferrures et charnières, à l'axe de la force (ou de la résultante des forces) appliquée(s) au sol par l' (ou les) essieu(x) arrière

Ferrures et charnières : dispositifs (ferrures et charnières de la porte AR, tampons, crochet d'attelage...) de poids négligeable placés à l'arrière d'un véhicule

Le chargement est supposé concentré au point G (centre de gravité), milieu de la longueur utile de chargement

Dans les cas contraires, la position du centre de gravité doit être déterminée en premier lieu.

Caisses mobiles multiples : G à indiquer sur le véhicule porteur en fonction du Ca, qui dans le cas particulier doit correspondre au poids de l'élément mobile vide et de ses équipements