MODELE 1993
N° 20399-5

ANNEXE IX

CERTIFICAT DE CARROSSAGE
OU AU
CERTIFICAT DE MONTAGE DE CARROSSERIE

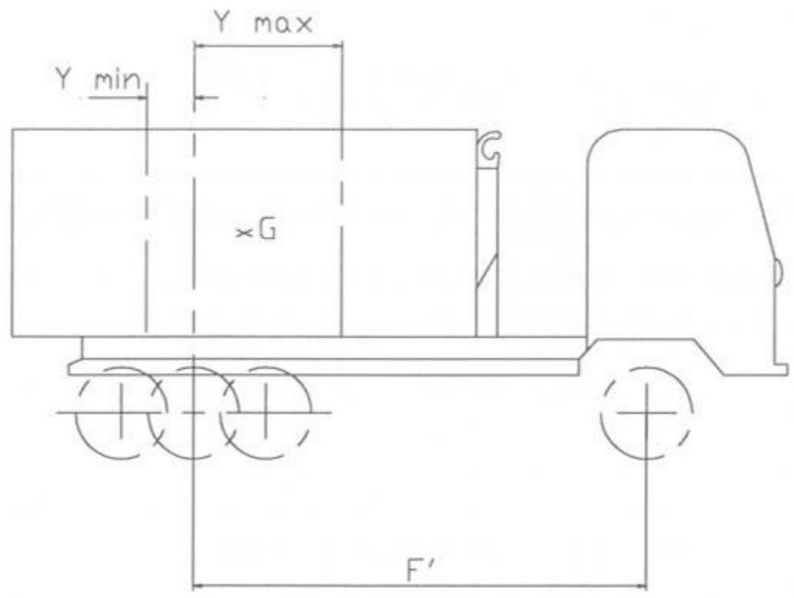

REPERES APPOSES
SUR LE VEHICULE
COTE DROIT

OLM, le 28/01/2009

CARROSSERIE INDUSTRIELLE VIOLON S.A.S
Au Capital de 180 000 €
46 Rte de Meung - BIZY
41240 OUZOUER-LE-MARCHÉ
Tél. : 02 54 82 46 73 - Fax : 02 54 82 47 94
ets.violon@wanadoo.fr
R.C.S. 79 B 105 - APE 342 A
SIRET : 316 866 177 00017

REPARTITION DU POIDS TOTAL EN CHARGE

RENAULT 24CPD10 DC2 50E16 n° VF624CPD000002005

PT Avmax autorisé =	8 000	kg
PV AV =	6 393	kg
p AV =	150	kg
Ch Avmax =	**1 457**	**kg**

(p = poids conducteur + passagers)

PT Avmin autorisé (1) =		kg
PV AV =		kg
p' AV =		kg
Ch Avmin =		kg

(p = poids conducteur seul = 75kg)

PT ARmax autorisé =	21 000	kg
PV AR =	6 838	kg
p AR =	-	kg
Ch ARmax =	14 162	kg

(p = poids conducteur + passagers)

Ch = PTAC - PV - p =	12 619	kg

(PV = poids à vide du véhicule carrossé sans caisse)

F' =	5,675	m

Ymax = F' x Ch Avmax / Ch =	0,655	m
Ymin = F' x (Ch - Ch Armax) / Ch =	- 0,694	m
Ymin = F' x Ch Avmin / Ch =		m

On retiendra Ymin tel que la valeur (Ymax - Ymin) soit la plus faible

Y MINI LIMITE A : 0,200 m

CAS D'UN VEHICULE
A PLUS D'UNE RANGEE DE SIEGES

Calculer ci dessous les limites Ch1 et Ch2 de la charge utile et retenier la valeur la plus faible = Ch'
(p' = poids conducteur seul = 75kg)

Ch1 = F' x(PT Armax - PV AR - p'AR) / (F' - Ymin)
(2) =

Ch2 = PTAC - PV - p' =

Dans ce cas une plaque dans la cabine indiquera :
* la C.U. max autorisée avec passagers = Ch
* la C.U. max autorisée sans passagers = Ch'

BAE ARRIERE EXTENSIBLE (E4) POUR CAISSONS DE 6,400 m LONGUEUR UTILE MAXI.

Porte à faux du véhicule carrossé sans benne amovible =	1,920	m
Porte à faux maxi du véhicule avec benne amovible, Xmax =	2,900	m

Une plaque placée à coté des repéres ou du repére s'ils sont confondus portera selon le cas :

'Le centre de gravité de la benne amovible installée sur ce véhicule doit se situer à l'aplomb de la fléche ci contre"

'Le centre de gravité de la benne amovible installée sur ce véhicule doit se situer entre les deux fléches ci contre"

(1) Si le constructeur n'a pas fourni cette valeur, indiquer la masse correspondante du chassis-cabine.

(2) Dans le cas de bennes à butées fixes, on utilisera Y réel pour ce calcul.

NOTA - Les cotes T, X, Xu, Y de l'annexe VII (ou VIII) et le verso de celle-ci pourront ne pas être renseignés.