Si le véhicule comporte plus d'un essieu avant, ou si les essieux arrières sont inégalement chargés ou espacés, reproduire ci dessous un schéma analogue à ceux figurant en appendice aux Annexe VII et VIII de l'arrêté du 19 juillet 1954.

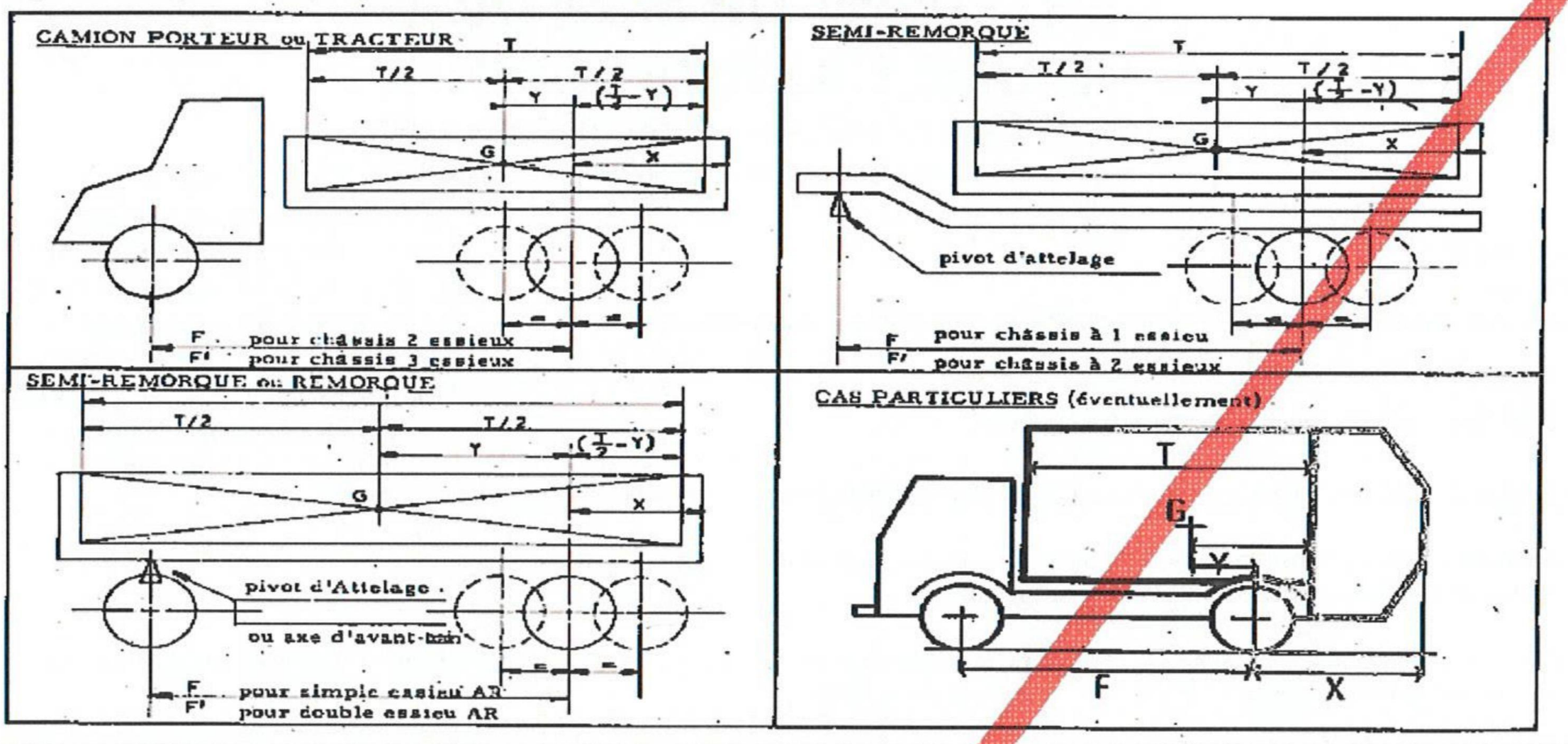


**REPARTITION DU POIDS DU CHARGEMENT**

| | | | | | | |
|---|---|---|---|---|---|---|
| Essieu (x) AV (ou pivot) | Ch AV = $\frac{Ch \times Y}{F'}$ = | 10805 | x $\frac{0,902}{4,233}$ | = | **2302** | kg |
| Essieu (x) AR | Ch AR = $\frac{Ch \times F' - Y}{F'}$ = | 10805 | x $\frac{3,331}{4,233}$ | = | **8503** | kg |

**REPARTITION DU POIDS TOTAL EN CHARGE ( PTC )**

| | | |
|---|---|---|
| Essieu (x) AV (ou pivot) | Poids à vide : PV.AV = | **4040** kg |
| | Poids conducteur et passagers : | |
| | p.AV = | **225** kg |
| | Ch.AV = | **2302** kg |
| | PT AV total = | **6567** kg |
| | PT AV autorisé : | |
| | minimal (2) | **3500** kg |
| | maximal (2) | **7831** kg |

| | | |
|---|---|---|
| Essieu (x) AR | Poids à vide : PV.AR = | **10480** kg |
| | Poids conducteur et passagers : | |
| | p.AR = | **0** kg |
| | Ch.AR = | **8503** kg |
| | PT AR total = | **18983** kg |
| | PT AR autorisé : | |
| | minimal (2) | **3202** kg |
| | maximal (2) | **19000** kg |

Fait à : LA ROCHELLE Le : 07/02/2018

signature et cachet

**NOTA :**

**Porte à faux AR utile** : distance de l'extrémité AR hors tout d'un véhicule non compris, s'il y a lieu, l'épaisseur du dispositif de fermeture (portes,hayon...) et la longueur des ferrures et charnières, à l'axe de la force (ou de la résultante des forces) appliquée(s) au sol par l'( ou les) essieu(x) arrière.

**Ferrures et charnières** : dispositifs (ferrures et charnières de la porte AR, tampons, crochet d'attelage,,,) de poids négligeables placés à l'arrière d'un véhicule.

Le chargement est supposé concentré au point G (centre de gravité), milieu de la longueur utile de chargement.

Dans les cas contraires, la position du centre de gravité doit être déterminée en premier lieu.

Caisses mobiles multiples : G à indiquer sur le véhicule porteur en fonction du Ca, qui dans le cas particulier doit correspondre au poids de l'élément mobile vide et de ses équipements.