|2|9|0|T|1|C|0|2|8|7|

Mod. TT 811

1

REPUBBLICA ITALIANA

Ministero delle Infrastrutture e dei Trasporti

DIPARTIMENTO PER I TRASPORTI, LA NAVIGAZIONE, GLI AFFARI GENERALI ED IL PERSONALE

TARGA

ADG089

Imposta di bollo assolta mediante versamento in c/c postale ai sensi dell'art. 7 della legge 18 ottobre 1978, n. 625.

DM0-2

* DUPLICATO CERTIFICATO CIRCOLAZIONE
N.CN020315 UFFICIO PROVINCIALE DI CUNEO
VISTE LE NORME DEL TESTO UNICO APPROV D.P.R. 7/06/00
VISTO PRECEDENTE CERTIFICATO SI RILASCIA IL
CERTIFICATO DI CIRCOLAZIONE DESCRITTO NELLE SEGUENTI
SCHEDE E REGISTRATO CON LA TARGA SOPRA INDICATA.

[redacted]

CATEGORIA - MACCHINA OPERATRICE SEMOVENTE .
FABBR/TIPO MANITOU C.I. PR 530
OMOLOGAZ OL01047M0180 TEL 11696
CUNEO 14/09/22 P. IL DIRETTORE

CODICE AGENZIA > 1019 <

Roma, 2018 - ISTITUTO POLIGRAFICO E ZECCA DELLO STATO S.p.A.

|2|9|0|T|1|C|0|2|8|7|

Mod. TT 811

1

REPUBBLICA ITALIANA

Ministero delle Infrastrutture e dei Trasporti

DIPARTIMENTO PER I TRASPORTI, LA NAVIGAZIONE, GLI AFFARI GENERALI ED IL PERSONALE

TARGA

ADG089

Imposta di bollo assolta mediante versamento in c/c postale ai sensi dell'art. 7 della legge 18 ottobre 1978, n. 625.

N. CN020315 RICHIESTA 14/09/22 EMESSA 14/09/22

INGOMBRI DEGLI ATTREZZI SEGNALATI SUI TRE LATI CON
STRISCE BIANCHE E ROSSE RETRORIFLETTENTI
OBBLIGO DISPOSIT. SUPPLEM. A LUCE LAMPEGG. APPROVATO
ANCHE QUANDO NON E' OBBLIGAT. USO DISPOS. ILLUMINAZ.
CARROZZERIA CABINATA - MULTIUSO
ALLESTIMENTI CONSENTITI: FORCHE; PALA; CESTELLO ANTE-
RIORE (FISSO O ARTICOLATO) O POSTERIORE.
PER QUANTO RIGUARDA LE DIMENSIONI, LA MASSA E LE PRE-
SCRIZIONI PER LA CIRCOLAZIONE A SECONDA DELL'ALLESTI-
MENTO MONTATO VEDERE ALLEGATO TECNICO ALLA CARTA DI
CIRCOLAZIONE.
FRENO DI SERVIZIO IDRAULICO SERVOASSISTITO + IDROSTA-
TICO.

Roma, 2018 - ISTITUTO POLIGRAFICO E ZECCA DELLO STATO S.p.A.

Mod. TT 811

2

N° CN020315

14/09/22 *TARGA* ADG089

CERTIFICATO DI CIRCOLAZIONE

DATA RICHIESTA 14/09/22
** ATTREZZATURE **
SOLLEVATORE CON FORCHE
PALA CARICATRICE.
MOT PERKINS 1985/2300 TEMPI 4 G
N.CIL. 04 CILINDR 03990 POT.MAX KW 073,5 GIRI 2460
SILENZ APPR DB.CONTR 091
LUNGH 06,620 LARGH 2,400 SBALZO ANT.3,050 POST 1,250
MASSE KG =TARA 15100 PORTATA NON ATTA COMPL 015100
RIMORC MASSA MAX 08500 ASSE 01 VEL MAX 25,0
PNEUMATICI 18 R 22.5 XF MICHELIN
FRENI SERV IDRAULICO SOCC **********
** PRESCRIZIONI PER LA CIRCOLAZIONE SU STRADA **
PUO' CIRCOLARE SOLO A VUOTO.
I COMANDI DEL SISTEMA LAVORO DEVONO ESSERE BLOCCATI.
ATTREZZI E BRACCI BLOCCATI.
DATA I IMM 02/04/03 MARCA OP 99CN999999 DEL 14/09/22
IL CERTIFICATO VA ACCOMPAGNATO DA 1 SCHEDA TECNICA.

Mod. TT 811

2

N° CN020315

14/09/22 *TARGA* ADG089

SCHEDA TECNICA N. 1

DATA RICHIESTA 14/09/22

Ministero dei Trasporti e della Navigazione

DIPARTIMENTO DEI TRASPORTI TERRESTRI

CENTRO PROVA AUTOVEICOLI - BOLOGNA

ALLEGATO TECNICO ALLA CARTA DI CIRCOLAZIONE
(circ. prot. n° 0016/4871 del 15/01/1997 e lettera n° 802/4813 del 19/06/1995)

Macchina operatrice semovente multiuso
marca **Manitou C.I.** tipo **530**

Omologazione OL01047MOBO del 29/10/2001

Dimensioni e masse in funzione dell'attrezzatura montata:

ATTREZZATURA	LUNGHEZZA	SBALZO ANTER.	SBALZO POSTER.	ALTEZZA	TARA E COMPL.
	[m]	[m]	[m]	[m]	[kg]
PALA	6,600	3,030	1,250	3,350	14900
CESTELLO ANT. FISSO	7,520	3,950	1,250	3,350	15100
CESTELLO ANT. ARTICOLATO	8,370	4,800	1,250	3,350	15400
CESTELLO POST.	7,850	3,180	2,350	3,350	15700

PRESCRIZIONI per la circolazione

Tutte le attrezzature:
- comandi del sistema di lavoro esclusi mediante pulsante
- rotazione torretta bloccata meccanicamente con perno
- braccio di sollevamento, munito di valvole di blocco, completamente retratto
- stabilizzatori anteriori e posteriori retratti in sagoma
- selettore di sterzata in posizione di marcia con sole ruote anteriori sterzanti
- blocco meccanico della sterzatura dell'assale posteriore
- ingombro anteriore degli attrezzi segnalato sui tre lati con strisce retroriflettenti alternate di colore bianco e rosso, alte 10 cm, inclinate a 45°
- luce lampeggiante sempre in funzione
- può circolare solo a vuoto
- scorta di personale dell'impresa, non sulla macchina operatrice
- luci anbbaglianti in funzione anche nelle ore in cui non ricorre l'obbligo dell'uso dei dispositivi di segnalazione visiva e di illuminazione

Prescrizioni aggiuntive per ogni singola attrezzatura:

Forche:
- braccio di sollevamento completamente abbassato
- martinetto di rotazione piastra portattrezzi completamente sfilato
- forche fissate in posizione rovescia con gli appositi vincoli meccanici

MINISTERO DEI TRASPORTI
E DELLA NAVIGAZIONE
DIPARTIMENTO DEI TRASPORTI TERRESTRI
CENTRO PROVA AUTOVEICOLI DI BOLOGNA

Limite massimo di produzione
n° 250 esemplari / anno

1S	U	VA	VB	ZC		

ESTRATTO DEI DATI TECNICI

(art. 8 D.M. 02/05/2001, n° 277)
per macchine operatrici di tipo omologato
per le quali è autorizzato il rilascio della dichiarazione di conformità
(Articolo 114 D.L.vo 30/04/92, n.285)

MACCHINA OPERATRICE SEMOVENTE multiuso
CATEGORIA

OL01047MOBO del 29/10/2001 NAZIONALE
OMOLOGAZIONE-ESTENSIONE OMOLOGAZIONE — ANNO 1° IMM. — COSTRUZIONE

MANITOU C.I. PR 530
FABBRICA E TIPO — N° DI TELAIO

PERKINS 1985/2300 G 4 4 3990 cm³ 73,5 kW a 2300 giri/min
MOTORE TIPO — COMB. — TEMPI — N° CIL. — CILINDRATA TOT. — POTENZA MAX

91 dB(A) a 2460±50 giri/min 6,620 (1) m 2,400 m 3,050 (1) m
SILENZIATORE CONTROLLO — LUNGHEZZA — LARGHEZZA — SBALZO ANT.

1,250 (1)m 3,350 (1)m CABINATA 2,320 m / m / m 2
SBALZO POST. — ALTEZZA — CARROZZERIA — INTERASSE 1 — INTERASSE 2 — INTERASSE 3 — N° ASSI

15100 (1)kg NON ATTO kg 15100(1) kg NON ATTO kg 8500 kg 8500 kg
TARA — PORTATA — MASSA COMPLESS. — MASSA RIMORCH. — MASSA MAX ASSE 1 — MASSA MAX ASSE 2

18 R 22.5 XF* Michelin 18 R 22.5 XF* Michelin /
PNEUMATICI O CINGOLI - 1° ASSE — 2° ASSE — 3° ASSE

COMBINATO (2) NON PREVISTO 8 h 24,9 km/h 25 km/h
NI: SERVIZIO — SOCCORSO — AUTONOMIA LAVORO — VELOC. CALCOLATA — VEL. EFFETT.

=== LUNGH. === m LARGHEZZA === m ALTEZZA === m
ORGANI DI TRAINO — DIMENSIONI CON ATTREZZI

SOLLEVAMENTO - CARICAMENTO
IMPIEGHI

Forche - Pala - Cestello anteriore (fisso o articolato) o posteriore
ATTREZZATURE

ANNOTAZIONI:
(1) con forche. Dato soggetto a variazione in funzione della attrezzatura - vedere allegato tecnico alla carta di circolazione
(2) idraulico servoassistito agente su entrambi gli assi + idrostatico

PRESCRIZIONI per la circolazione
Vedere allegato tecnico alla carta di circolazione

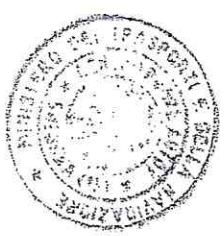

CARATTERISTICHE

Motore

Tipo . . . . . .Perkins
Numero cilindri 4
Numero tempi 4
Sistema d'iniezione . . . .Diretta
Ordine d'accensione . . . 1.3.4.2.
Gioco dei bilancieri
(a freddo)
Aspirazione . . . . . .0,20 mm
Scarico . . . . . .0,45 mm
Cilindrata . . . . . .3990 cm³
Alesaggio . . . . . .100 mm
Corsa . . . . . .127 mm
Rapporto volumetrico . .17.25:1
Regime nominale . . . . .2300 min⁻¹
Regime al minimo . . . .720 min⁻¹
Regime max a vuoto . . .2460 min-1
Potenza
ISO/TR 14396 . . . . . .107 CV-78,8 KW
a 2300 min⁻¹
Coppia massima . . . . .384 Nm a
1400 min⁻¹

Circuito di raffreddamento

Tipo . . . . . .Ad acqua
Ventilatore doppia
velocità aspirante . . . . .2000 min⁻¹
< 85°C
3200 min⁻¹
≥ 85°C
Numero delle pale 8
Diametro . . . . . .500 mm
Termostato
Inizio d'apertura . . . . .75°C / 85°C
Apertura completa . . . .92°C / 98°C

Impianto elettrico

Massa . . . . . .Negativa
Batteria . . . . . .12 V - 120 Ah
Regolatore tensione . . .Incorporato
nell'alternatore
Avviamento . . . . . .12 V

Trasmissione

Tipo . . . . . .Idrostatica
. . . . . .RexRoth, pompa
e motore a
cilindrata
variabile

Cambio . . . . . .Meccanico a
comando idrauli-
co
N° marce avanti 2
N° marce indietro 2
Inversore di marcia . . . .Elettromagnetico

SPECIFICATION

Engine

Type . . . . . .Perkins
Number of cylinders . . .4
Strokes 4
Injection system . . . . . .Direct
Firing order . . . . . .1.3.4.2.
Valve clearance
(when cold)
Intake . . . . . .0,20 mm
Exhaust . . . . . .0,45 mm
Displacement . . . . . .3990 cm³
Bore . . . . . .100 mm
Stroke . . . . . .127 mm
Compression ratio 17.25:1
Nominal rate . . . . . .2300 rpm
Idle rate . . . . . .720 rpm
Maximum idle rate . . . .2460 rpm
ISO/TR 14396
rating . . . . . .107 CV-78,8 KW
. . . . . .a 2300 rpm
Maximum torque . . . . .384 Nm a
. . . . . .1400 rpm

Cooling system

Type . . . . . .Water cooled
Fan
intaking . . . . . .2000 rpm
. . . . . .< 85°C
. . . . . .3200 rpm
. . . . . .≥ 85°C
Number of blades 8
Diameter . . . . . .500 mm
Thermostat
Opening start . . . . . .75°C / 85°C
Complete opening . . . .92°C / 98°C

Electrical circuit

Ground . . . . . .Negative
Battery . . . . . .12 V - 120 Ah
Voltage regulator . . . . .Built into
the alternator
Starting . . . . . .12 V

Transmission unit

Type . . . . . .RexRoth hydro
. . . . . .static, variable
. . . . . .displacement
. . . . . .pump and motor

Gearshift . . . . . .Mechanical with
. . . . . .hydraulic control
N° of forward gears . . .2
N° of reverse gears . . .2
Reverser . . . . . .Electromagnetic

TECHNISCHE DATEN

Motor

Motortyp . . . . . .Perkins
Zylinderzahl 4
Takte 4
Einspritzsystem . . . . . .Direkt
Zündfolge . . . . . .1.3.4.2.
Ventilspiel (kalt)
Einlaßventil . . . . . .0,20 mm
Auslaßventil . . . . . .0,45 mm
Hubraum . . . . . .3990 cm³
Bohrung . . . . . .100 mm
Hub . . . . . .127 mm
Verdichtungsverhältnis . .17.25:1
Nenndrehzahl . . . . . .2300 U/min
Leerlaufdrehzahl . . . . . .720 U/min
Obere Leerlaufdrehzahl .2460 U/min
Leistung

ISO/TR 14396 . . . . . .107 CV-78,8 KW
a 2300 U/min
Max. Drehmoment . . . .384 Nm bei
1400 U/min

Kühlsystem

Typ . . . . . .Wasserkreiskauf
Lüfter
saugend . . . . . .2000 rpm
< 85°C
3200 rpm
≥ 85°C
Anzahl der Flügel 8
Durchmesser . . . . . .500 mm
Thermostat
Öffnungsbeginn . . . . . .75°C / 85°C
Volle Öffnung . . . . . .92°C / 98°C

Elektrische anlage

Masse . . . . . .Negativ (-)
Batterie . . . . . .12 V - 120 Ah
Regler . . . . . .In Lichtmaschine
. . . . . .eingebaut
Anlasser . . . . . .12 V

Getriebe

Getriebetyp . . . . . .hydrostatisch
Rexroth
Verstellpumpe
und -motor

Schaltgetriebe . . . . . .Mechanisch mit
hydraulischer
Steuerung
Zahl der Vorwärtsgänge...2
Zahl der Rückwärtsgänge..2
Gangwendevorrichtung..Elektromagnetisch

Freni

Tipo . . . . . .A disco in bagno
. . . . . .d'olio
Freno di servizio . . . . .Servoassistito a
. . . . . .pedale,agisce
. . . . . .sulle ruote
. . . . . .anteriori e
. . . . . .posteriori
Freno di
stazionamento . . . . . .Idraulico con
. . . . . .azionamento
. . . . . .negativo,agisce
. . . . . .sul ponte
. . . . . .anteriore

Assale anteriore

Tipo . . . . . .Sterzante
Riduttore mozzo
ruote . . . . . .Epicicloidale

Assale posteriore

Tipo . . . . . .Sterzante
Riduttore mozzo
ruote.....Epicicloidale

Pneumatici anteriori e posteriori

. . . . . .
Dimensioni.....18 x 22,5
. . . . . .Dunlop
Pressione di
gonfiaggio . . . . . .5 BAR

Dimensioni.....18 x 22,5 XF
. . . . . .Michelin
Pressione di
gonfiaggio . . . . . .7 BAR

Impianto idraulico

Circuito movimenti:
Tipo della pompa . . . . .A ingranaggi
Portata a
2300 g/min . . . . . .115 l/min
Pressione . . . . . .270 bar
Cilindrata . . . . . .27+27 cm³
Circuito di sollevamento 100 l.controllato
. . . . . .dal distributore
. . . . . .Danfoss

Circuito sfilo . . . . . .100 l.controllato
. . . . . .dal distributore
. . . . . .Danfoss

Circuito di rotazione . . .40 l.controllato
. . . . . .dal distributore
. . . . . .Danfoss

Circuito optional . . . . . .65 l.controllato
. . . . . .dal distributore
. . . . . .Danfoss

Circuito di brandeggo .100 l.controllato
. . . . . .dal distributore
. . . . . .Danfoss

Brakes

Type . . . . . .disc in oil bath
Foot brake . . . . . .acts on the front
. . . . . .and rear wheels

Hard brake . . . . . .Hydraulic with
. . . . . .negative action
. . . . . .on the front axle

Front axle

Type . . . . . .Steering
Final drives . . . . . .Epicyclic

Rear axle

Type . . . . . .Stearing
Final drives . . . . . .Epicyclic

Front-Rear tyres

Dimensions.....18 x 22,5
. . . . . Dunlop
Inflating pressure . . . . .5 BAR

Dimensions.....18 x 22,5 XF
. . . . . Michelin
Inflating pressure . . . . .7 BAR

Hydraulic circuit

Main circuit:
Pump . . . . . .Gear type
Flow rate at
2300 rpm . . . . . .115 l/min
Pressure . . . . . .270 bar
Displacement . . . . . .27+27 cm³

Lifting circuit . . . . . .100 l.controlled
. . . . . .by Danfoss
. . . . . .distributor

Extension circuit . . . . . .100 l.controlled
. . . . . .by Danfoss
. . . . . .distributor

Slewing circuit . . . . . .40 l.controlled
. . . . . .by Danfoss
. . . . . .distributor

Optional circuit . . . . . .65 l.controlled
. . . . . .by Danfoss
. . . . . .distributor

Tilting circuit . . . . . .100 l.controlled
. . . . . .by Danfoss
. . . . . .distributor

Bremsen

Bremsentyp . . . . . .Mehrscheibenbremse
. . . . . .im Ölbad
Betriebsbremse . . . . . .per Pedal, auf
. . . . . Vorder- und
. . . . . .Hinterachse
. . . . . .wirkend
Feststellbremse . . . . . .Hydraulisch mit
. . . . . .negativer
. . . . . .Betätigung, auf
. . . . . Vorderachse
. . . . . .wirkend

Vorderachse

Achstyp . . . . . .Lenkachse
Radnaben mit Planetenendtrieben

Hinterachse

Achstyp . . . . . .Lenkachse
Radnaben mit Planetenendtrieben

Bereifung vorn und hinten

. . . . . .
Reifengröße.....18 x 22,5
. . . . . .Dunlop
Reifendruck . . . . . .5 BAR

Reifengröße.....18 x 22,5 XF
. . . . . .Michelin
Reifendruck . . . . . .7 BAR

Hydraulische anlange

Arbeitshydraulik:
Pumpentyp . . . . . .Zahnradpumpe
Förderleistung bei
2300 U/min . . . . . .115 l/min
Druck . . . . . .270 bar
Fördermenge . . . . . .27+27 cm³
Hubkreis . . . . . .100 l.mit
. . . . . .Steuerung durch
. . . . . .Danfoss-
. . . . . .Wegeventil

Teleskopkreis . . . . . .100 l.mit
. . . . . .Steuerung durch
. . . . . .Danfoss-
. . . . . .Wegeventil
Rotationskreis . . . . . .40 l.mit
. . . . . .Steuerung durch
. . . . . .Danfoss-
. . . . . .Wegeventil
Zusatzhydraulik . . . . . .65 l.mit
. . . . . .Steuerung durch
. . . . . .Danfoss-
. . . . . .Wegeventil
Neigungskreis . . . . . .100 l.mit
. . . . . .Steuerung durch
. . . . . .Danfoss-
. . . . . .Wegeventil

Circuito di sterzo
Tipo . . . . . .Load-sensing
Pressione . . . . . .175 bar

Circuito freni
Servo assistito dalla trasmissione idrostatica
Pressione . . . . . .40 bar

Specifiche

Velocità massima del carrello in marcia:
Avanti a vuoto . . . . . .28 Km/h
A carico nominale . . .10 Km/h
Indietro a vuoto . . . . .28 Km/h
A carico nominale . . .10 Km/h

Altezza standard di sollevamento . . . . .17300 mm

Massima capacità nominale con equipaggiamento STD:Forche . . . . . .4200 Kg

Distanza dal centro di gravità . . . . . .500 mm

Massa del carrello con equipaggiamento STD:Forche . . . . . .14550 Kg

Distribuzione delle masse con equipaggiamento STD: Forche
Assale anteriore . . . . .6770 Kg
Assale posteriore . . .7780 Kg

Carico massimo esercitato su ciascun stabilizzatore 8800 daN

Dimensioni delle forche standard (lung.x largh.x spess.) 1200x150x50 mm

Pendenza superabile
A vuoto . . . . . .105 %
A carico . . . . . .66 %

Rotazione . . . . . .400°

Sospensioni
Ponte posteriore oscillante con bloccaggio idraulico automatico

Stabilizzatori
Tipo . . . . . .Telescopici
N° 4
A comando individuale o contemporaneo

Steering circuit
Type . . . . . .Load-sensing
Pressure . . . . . .175 bar

Brake circuit
Servo-assisted by hydrostatic drive
Pressure . . . . . .40 bar

Specifications

Maximum truck speed:
Forward unloaded . . .28 Km/h
With nominal load . . .10 Km/h
Reverse unloaded . . . .28 Km/h
With nominal load . . .10 Km/h

Standard lifting height . . . . . .17300 mm

Max rated capacity with STD carriage and forks . . . . . .4200 Kg

Distance from center of gravity . . . . . .500 mm

Truck weight with STD carriage and forks . . . . . .14550 Kg

Weight distribution with STD carriage and forks
Front axle . . . . . .6770 Kg
Rear axle . . . . . .7780 Kg

Maximum weight applied to each outrigger 8800 daN

Standard fork dimensions (length.x width.x thichness). 1200x150x50mm

Gradeability
Unloaded . . . . . .105 %
Loaded . . . . . .66 %

Slewing . . . . . .400°

Suspensions
Floating rear axle with automatic hydraulic lock

Outriggers
Type . . . . . .Telescopic
N° 4
Individual or simultaneous control

Lenkungskreis
Typ . . . . . .Load-sensing
Druck . . . . . .175 bar

Bremskreis
Vom hydrostatischen Getriebe unterstützt
Druck . . . . . .40 bar

Technische daten

Max. Fahrgeschwindigkeit:
Vorwärts leer . . . . . .28 Km/h
Mit Nennlast . . . . . .10 Km/h
Rückwärts leer . . . . . .28 Km/h
Mit Nennlast . . . . . .10 Km/h

Standard-Hubhöhe . . . .17300 mm

Maximale tragfähigkeit Standardausrüstung:
Gabelzinken . . . . . .4200 Kg

Lastschwerpunkt . . . . . .500 mm

Leergewicht mit Standardausrüstung:
Gabeln . . . . . .14550 Kg

Achslasten mit Standardausrüstung:
Gabeln
Vorderachse . . . . . .6770 Kg
Hinterachse 7780Kg

Max. Belastung auf jede Abstützung 8800 daN

Abmessungen der Standardgabelzinken (Länge x Breite x Stärke) 1200x150x50mm

Steigvermögen
Leer . . . . . .105 %
Maßgebende Steigung 66 %

Rotation . . . . . .400°

Aufhängungen
Pendelhinterachse mit automatischer Hydraulischer Sperre bei

Abstützungen
Typ . . . . . .Teleskopisch
Zahl 4
Einzeln oder gleichzeitig ausfahrbar

Capacità serbatoi

Olio idraulico
e trasmissione . . . . . .*140 l.*
Carburante . . . . . .*130 l.*

Vibrazioni

Accelerazioni
membra superiori . . . .≤ *2,5 m/s²*
Accelerazioni corpo
(piedi o parte seduta) .≤ *0,5 m/s²*

Rumorosità

Potenza acustica . . . .*LwA 104 dB*
(secondo EN 2000/14/CE)

Livello di pressione
acustica al posto
di guida . . . . . .*LpA 80,8 dB*
(secondo EN 12053)

Tank capacities

Hydraulic and
transmission oil . . . . . .*140 l.*
Fuel . . . . . .*130 l.*

Vibrations

Arm acceleration . . . .≤ *2,5 m/s²*
Body (feet or seated
part) acceleration . . . .≤ *0,5 m/s²*

Noise level

Acustic power . . . . . .*LwA 104 dB*
(in accordance with EN 2000/14/CE)

Acustic pressure
level in the
driving seat . . . . . .*LpA 80,8 dB*
(in accordance with EN 12053)

Füllmengen

Hydraulik
und Getriebeöl . . . . . .*140 l.*
Kraftstoffbehälter . . . . .*130 l.*

Vibrationen

Beschleunigungen
obere Körperteile . . . . .≤ *2,5 m/s²*
Beschleunigungen Körper
(Füße oder Sitzteile) . . .≤ *0,5 m/s²*

Geräuschentwicklung

Akustische Leistung . . .*LwA 104 dB*
(nach EN 2000/14/CE)

Schalldruckpegel
am Fahrerplatz . . . . . .*LpA 80,8 dB*
(nach EN 12053)

5 m/s²

5 m/s²

104 dB

80,8 dB

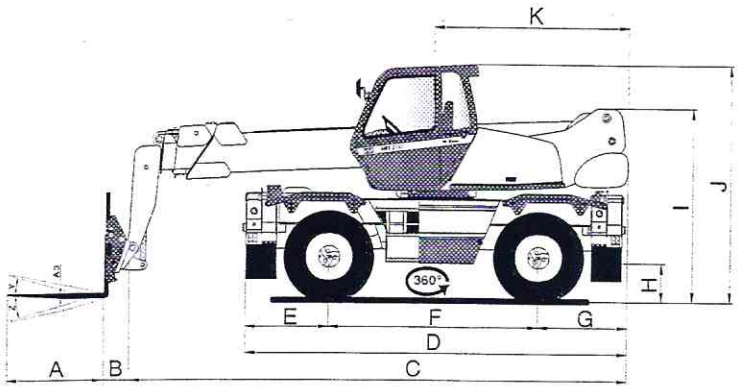

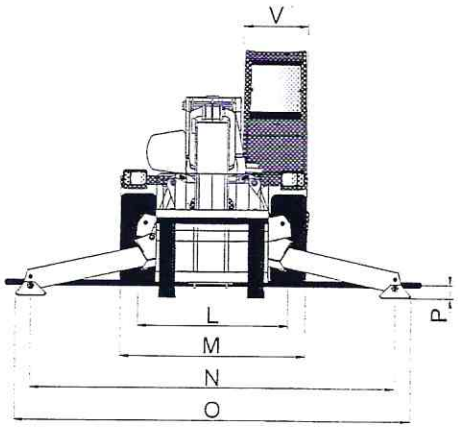

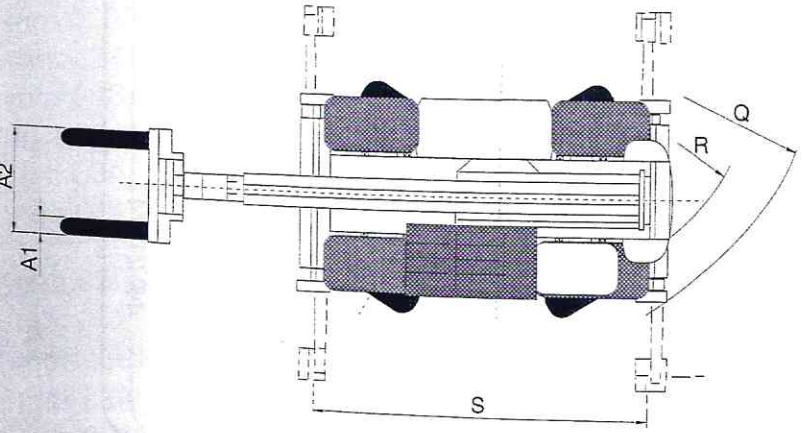

A	1200 mm
A1	150 mm
A2	1320 mm
A3	50 mm
B	290 mm
C	5785 mm
D	4630 mm
E	1155 mm
F	2320 mm
G	1155 mm
H	460 mm
I	2410 mm

J	3025 mm
K	2040 mm
L	1930 mm
M	2425 mm
N	4100 mm
O	4500 mm
P	200 mm
Q	4000 mm
R	3410 mm
S	4100 mm
V	950 mm
Y	12°
Z	105°

DIMENSIONI E DIAGRAMMA DI CARICO DIMENSION AND LOAD CHARTS MAßE UND ABMESSUNGEN

I.
I.

5 m/s²

5 m/s²

104 dB

80,8 dB

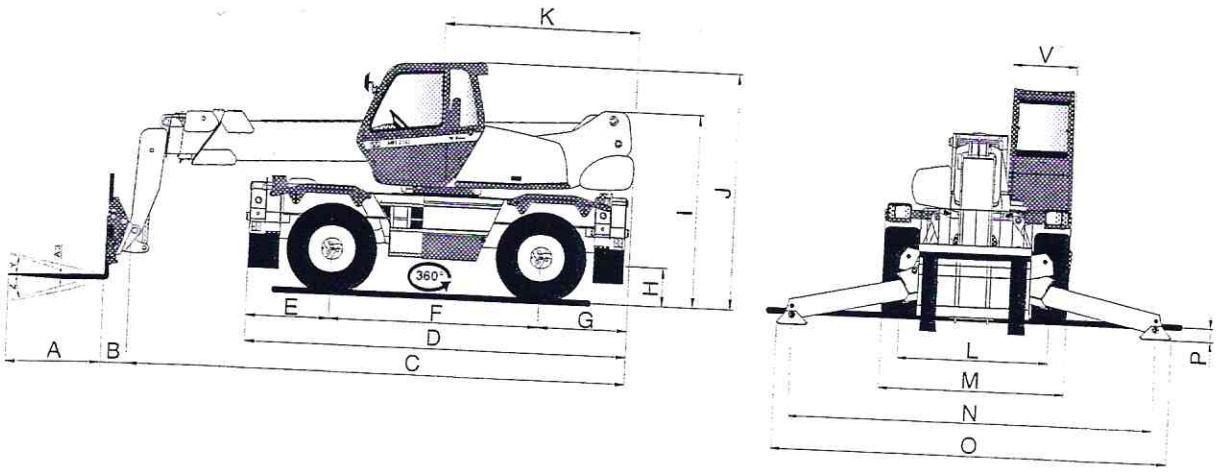

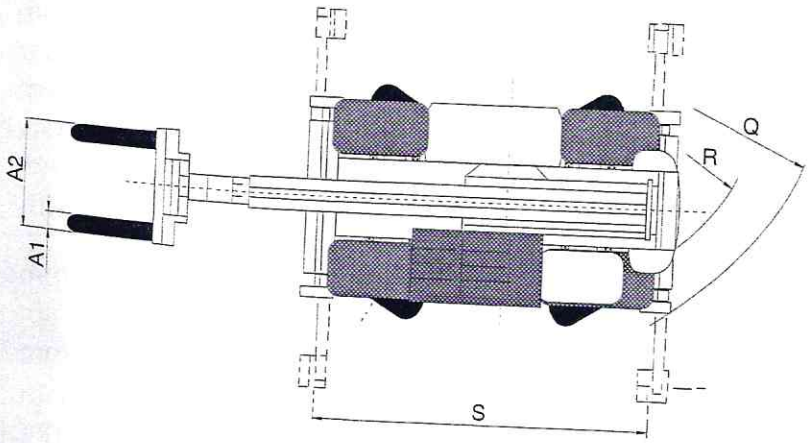

A	1200 mm
A1	150 mm
A2	1320 mm
A3	50 mm
B	290 mm
C	5785 mm
D	4630 mm
E	1155 mm
F	2320 mm
G	1155 mm
H	460 mm
I	2410 mm

J	3025 mm
K	2040 mm
L	1930 mm
M	2425 mm
N	4100 mm
O	4500 mm
P	200 mm
Q	4000 mm
R	3410 mm
S	4100 mm
V	950 mm
Y	12°
Z	105°

DIAGRAMMI DI PORTATA

Diagramma portate con forche
Settore di lavoro:400° su stabilizzatori

LOAD CHARTS

Load chart with forks
Work area:through 400° on outriggers

TRAGLASTDIAGRAMME

Traglastdiagramm mit gabelzinken
Arbeitsbereich:400° Teleskoplader abgestützt Traglastdiagramme

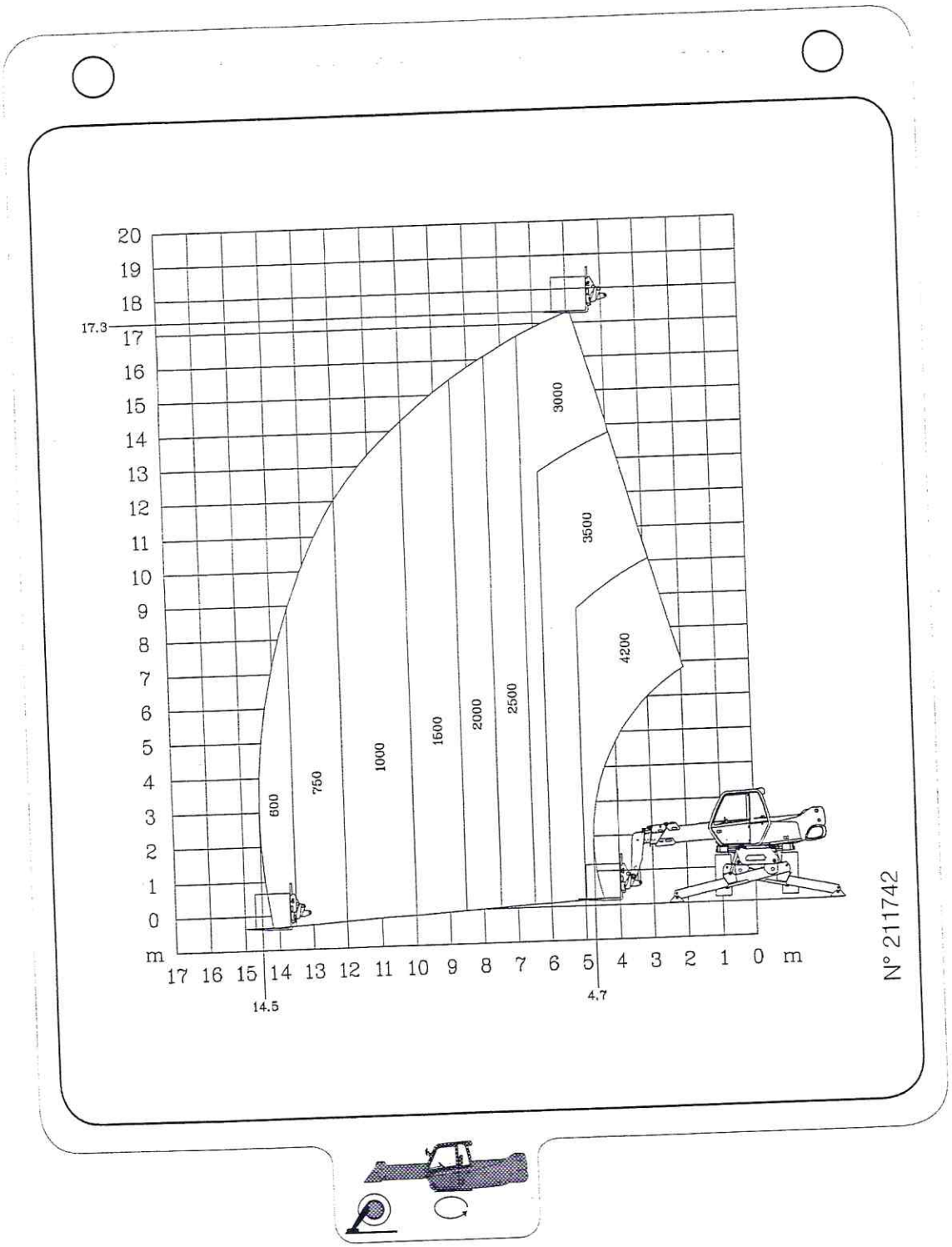

I diagrammi di portata sono validi solo con il sistema di sicurezza regolarmente insetito.

The load capacity diagrams are only valid with the safety system properly activated.

Diese Traglastdiagramme gelten nur bei korrekt eingestellten Sicherheitssystem.

DIAGRAMMI DI PORTATA

Diagramma portate con forche
Settore di lavoro:frontale su gomme

LOAD CHARTS

Load chart with forks
Work area:frontal on tyres

TRAGLASTDIAGRAMME

Traglastdiagramm mit Gabelzinken.
Arbeitsbereich. Teleskoplader frontal auf Rädern

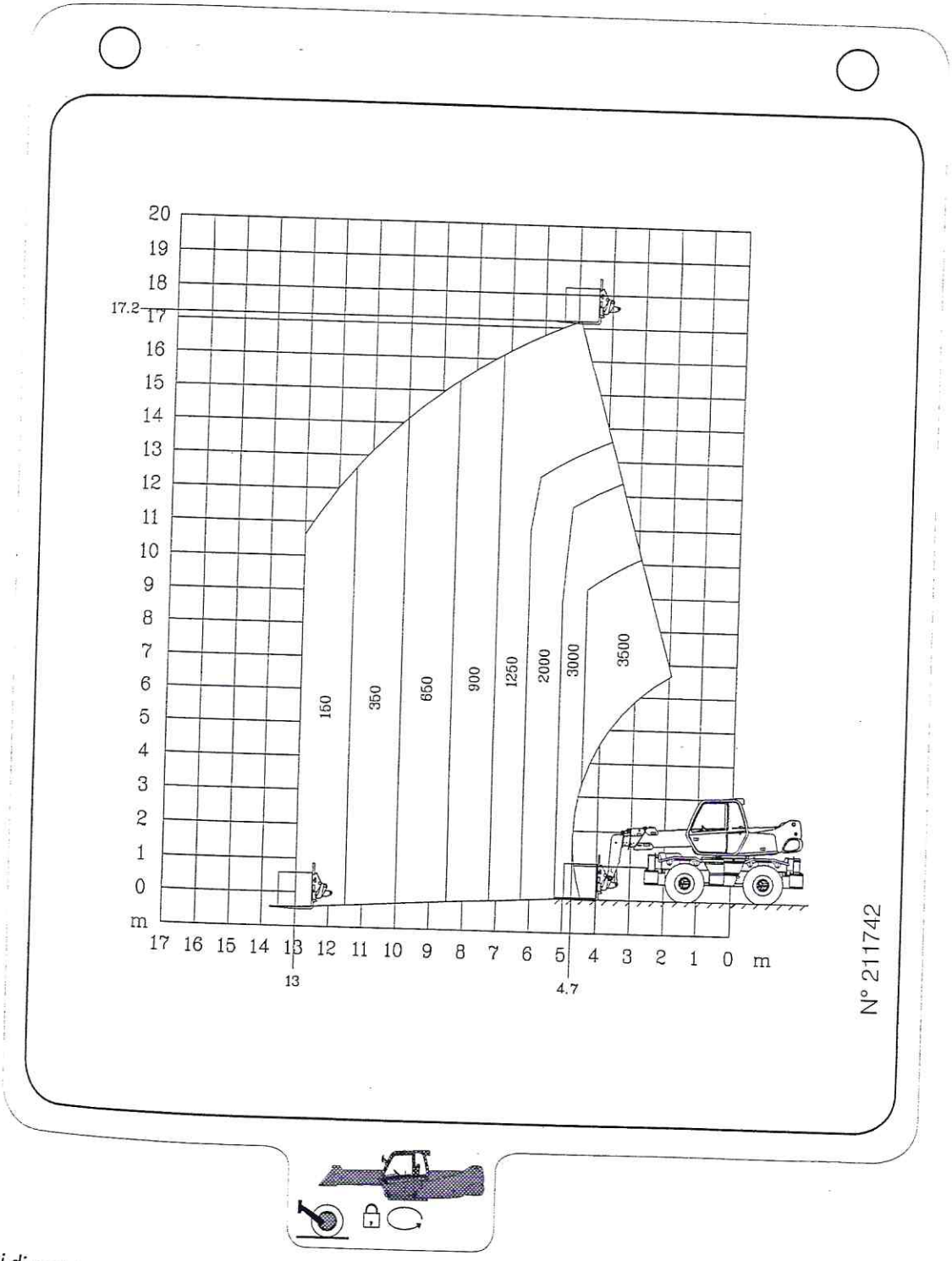

I diagrammi di portata sono validi solo con il sistema di sicurezza regolarmente insetito.

The load capacity diagrams are only valid with the safety system properly activated.

Diese Traglastdiagramme gelten nur bei korrekt eingestellten Sicherheitssystem.

DIAGRAMMI DI PORTATA

Diagramma portate con forche
Settore di lavoro:400° su gomme

LOAD CHARTS

Load chart with forks
Work area:through 400° on tyres

TRAGLASTDIAGRAMME

Traglastdiagramm mit Gabelzinken.
Arbeitsbereich.: 400° auf Rädern

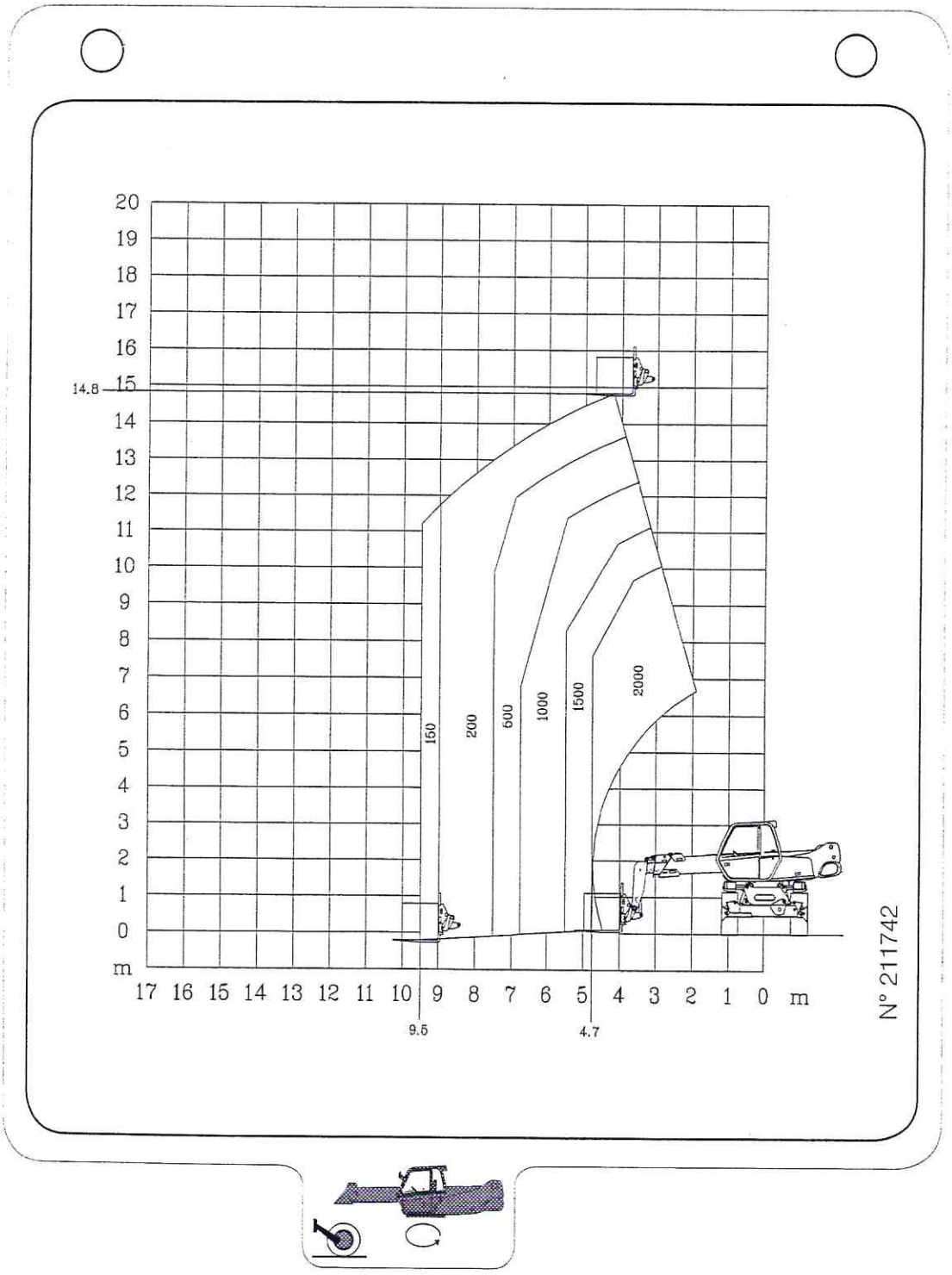

I diagrammi di portata sono validi solo con il sistema di sicurezza regolarmente insetito.

The load capacity diagrams are only valid with the safety system properly activated.

Diese Traglastdiagramme gelten nur bei korrekt eingestellten Sicherheitssystem.

DIAGRAMMI DI PORTATA

Diagramma portate con forche
Settore di lavoro:400° su stabilizzatori parzialmente sfilati

LOAD CHARTS

Load chart with forks
Work area:through 400° on outriggers partially extended

TRAGLASTDIAGRAMME

Traglastdiagramm mit Gabelzinken.
Arbeitsbereich. 400° frontal auf teilweise ausgefahrener Abstützung

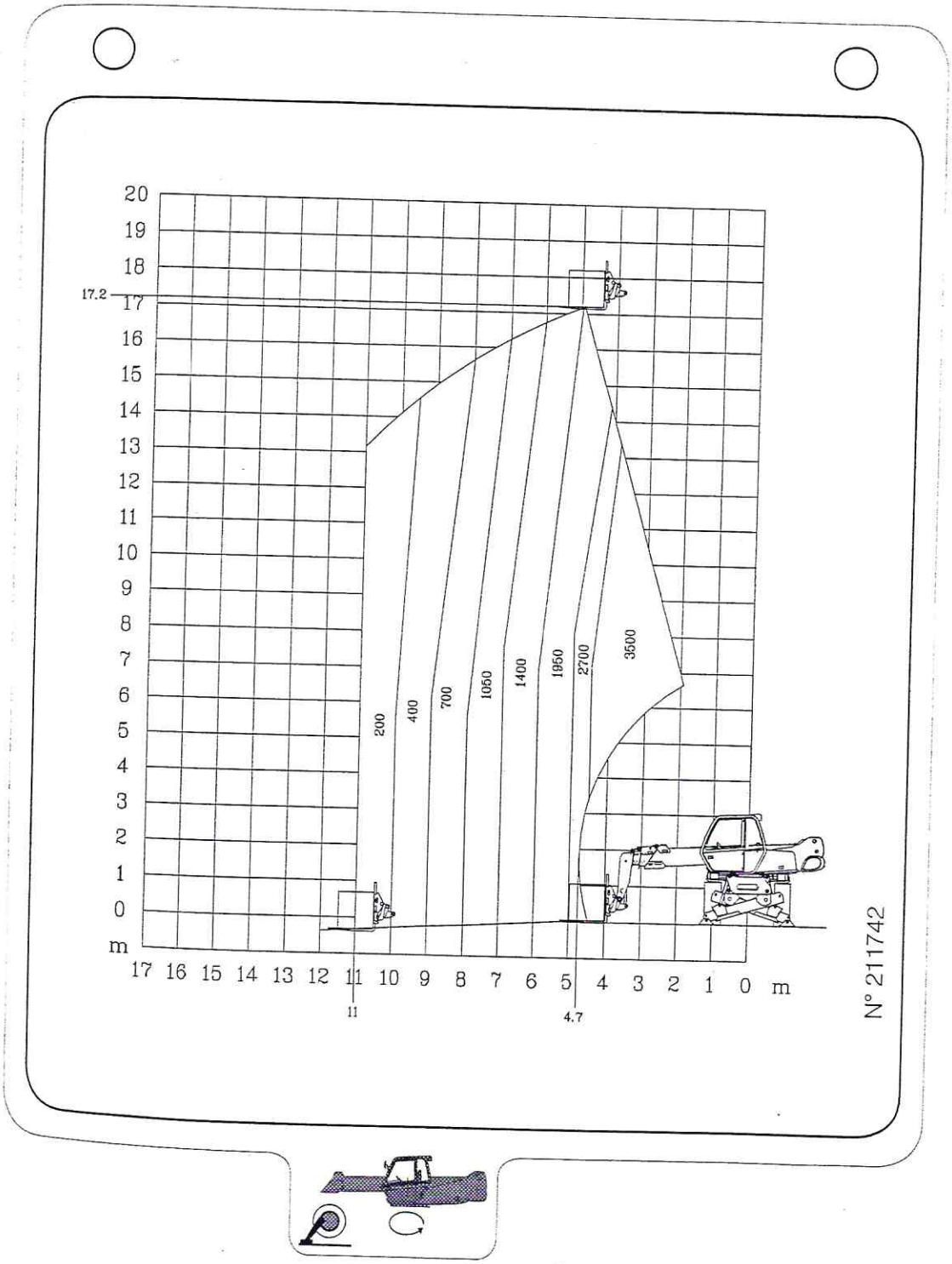

I diagrammi di portata sono validi solo con il sistema di sicurezza regolarmente insetito.

The load capacity diagrams are only valid with the safety system properly activated.

Diese Traglastdiagramme gelten nur bei korrekt eingestellten Sicherheitssystem.


2
8
4
15
5
45
15
44
41
37
46
7
6
12

1

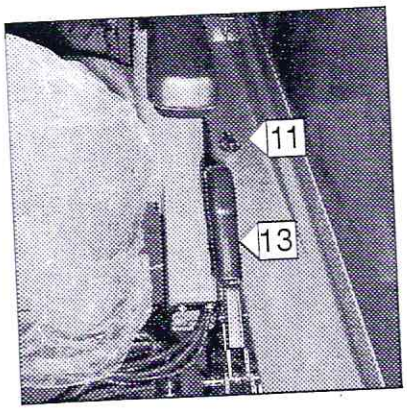
11
13

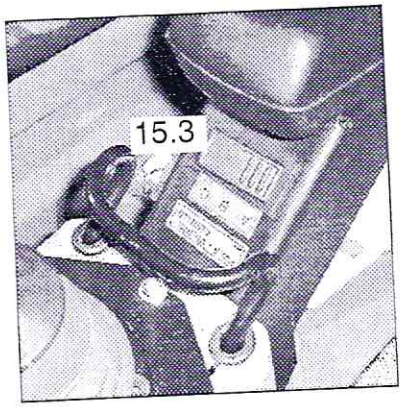
15.3

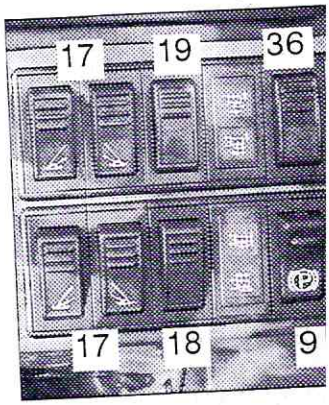
17
19
36
17
18
9

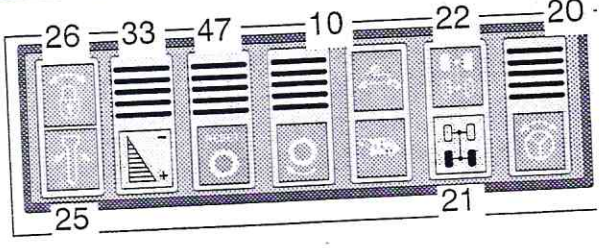
26
33
47
10
22
20
25
21

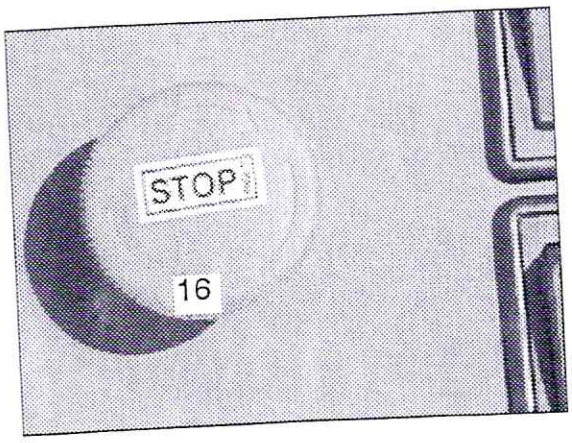
STOP
16

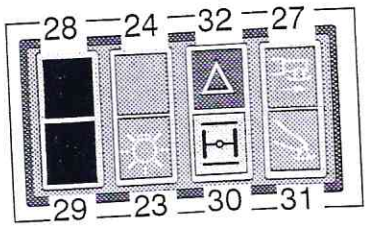
28
24
32
27
29
23
30
31