DØ2-69 CE192/16

1640

WORK BECOMES EASY
**CTE S.p.A.**
Via Caproni, 7 - 38068 Rovereto (TN) - ITALY
Tel +39 0464 485050 - Fax +39 0464 485099

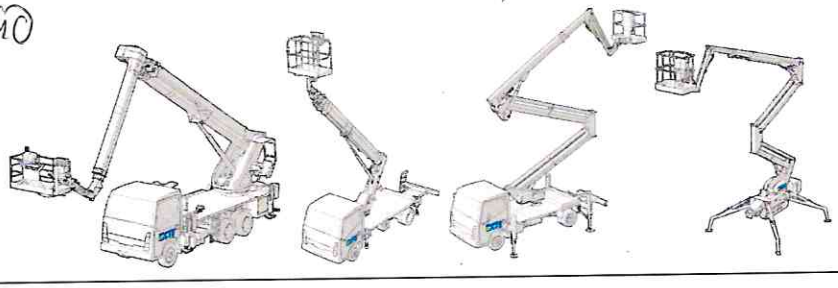

# DICHIARAZIONE CE DI CONFORMITA'

(redatta ai sensi dell'Allegato II lettera A della Direttiva 2006/42/CE)

La Ditta CTE S.P.A. via Caproni 7 – Z.I. – 38068 Rovereto (TN) - ITALY, *"fabbricante"* ai sensi della direttiva sopra citata della seguente piattaforma di lavoro mobile elevabile (macchina inclusa nell'allegato IV della Direttiva Macchine):

| | |
|---|---|
| MODELLO: **ZED** | TIPO: **20.2 EASY** |
| DENOMINAZIONE COMMERCIALE: **ZED 20.2 EASY PIATTAFORMA AUTOCARRATA** | |
| N° DI FABBRICA: **11103** | ANNO COSTRUZIONE: **2016** |
| VEICOLO: **NT400 CABSTAR 35.12** | TELAIO: **VWASUFF24G6194728** |

dichiara sotto la sua responsabilità che la piattaforma di lavoro elevabile è una macchina ai sensi e per gli effetti della Direttiva 2006/42/CE e sulla stessa è stata apposta la marcatura "CE";

- è conforme alla Direttiva 2006/42/CE (direttiva macchine) e alla legislazione nazionale che la traspone;
- è conforme alle seguenti altre direttive:
  - 2014/30/UE (compatibilità elettromagnetica)
  - 2014/35/UE (bassa tensione)

(i riferimenti normativi sono da intendersi estesi anche alle eventuali successive modifiche e/o integrazioni)

- è conforme alla direttiva 2000/14/CE dell'8 Maggio 2000 "sul ravvicinamento delle legislazioni degli stati membri concernenti l'emissione acustica ambientale delle macchine ed attrezzature destinate a funzionare all'aperto", alle relative legislazioni nazionali che la traspongono (recepita in Italia con il D.Lgs.262/2002 ) ed alla successiva 2005/88/CE .
  Tipo macchina: piattaforme di accesso aereo con motore a combustione interna in accordo alla definizione n° 1 dell'allegato I della Dir. 2000/14/CE.
  Procedura applicata per la valutazione della conformità: Allegato V della Dir. 2000/14/CE
  Livello di Potenza acustica misurata LwA: 91,80 dB(A)
  Livello di Potenza acustica garantita LwA: 95,00 dB(A)
- potenza netta installata in kW : **4,0**
- norma armonizzata applicata: EN280:2013

ed inoltre dichiara che:

- L'ente autorizzato a costituire il fascicolo tecnico è CTE S.p.A. presso l'Ufficio Tecnico in Via Caproni, 7 – 38068 ROVERETO (TN) Italy – info@ctelift.com
- La macchina è conforme al prototipo che ha ottenuto la certificazione CE di tipo: n° **M.0303.15.5866 del 29.01.2015** rilasciata dal seguente Organismo Notificato: ICE Istituto Certificazioni Europeo S.p.A. Via Garibaldi, 20 - 40011 Anzola Emilia (BO), ON n. 0303.

Rovereto, 30/11/2016

.....
Lorenzo Cipriani
*Legale Rappresentante*

INAIL
IST. NAZIONALE PER L'ASSICURAZIONE CONTRO GLI INFORTUNI SUL LAVORO

**SETTORE RICERCA, CERTIFICAZIONE E VERIFICA**
**Unità Operativa Territoriale di FIRENZE**

1610

**Settore Apparecchi di Sollevamento**
prot. n° ***1400*** del ***16-02-2017***

Spett.le
***Aerotecnica spa***
***Via Del Colle, 66***
***50041 Calenzano***

OGGETTO: apparecchio ***ponte sviluppabile CTE***
Numero di fabbrica ***11103*** N° utente ***910***

MATRICOLA: **17/200030/FI**

Con riferimento alla denuncia di messa in servizio dell'attrezzatura in oggetto pervenuta a questo Dipartimento si comunica il numero di matricola assegnata e si ricorda che con l'entrata in vigore il 23 maggio 2012 del D.M. 11 aprile 2011 codesta ditta è tenuta, ai sensi dell'art.71 comma 11 del D.Lgs 81/08 e s.m.i., a richiedere la prima verifica periodica dell'attrezzatura in oggetto, secondo quanto previsto dall'all.VII del citato Decreto Legislativo.

**Il Direttore Reggente della UOT**

**Dott. Ing. Andrea Guerra**

Via delle Porte Nuove,61 – 50144 FIRENZE – TEL. 055-32051/274 – Fax 0553205275 e-mail: firenze.r.dipartimento@inail.it –

# CERTIFICATO DI REVISIONE

| NATURA DEL CONTROLLO | (3) DATA | CODICE ANTIFALSIFICAZIONE |
|---|---|---|
| REVISIONE | 19/12/2024 | PTAD0WZ7DXN |

## (3) CENTRO DI CONTROLLO

N° autorizzazione: PT000020 del 30/03/2010

Ragione Sociale:
SAR SOCIETA'AUTORIPARATORI SRL

Indirizzo:
VIA G. FERRARIS 29 - PISTOIA (PT)

## (1,2,4,5) IDENTIFICAZIONE DEL VEICOLO

| (2) Targa | Stato | (5) Categoria |
|---|---|---|
| FF616CS | I | N1 |

| (1) VIN / Telaio N° | (4) km |
|---|---|
| VWASUFF24G6194728 | 48238 |

## (9) Identità Ispettore

Nome: MAURIZIO

Cognome: PALANDRI

Matricola: PT AD0

Firma:

## (7) Risultato controllo tecnico

REGOLARE

## (8) Data del successivo controllo

Entro il 31/12/2026

## (6) CARENZE CONSTATATE

## (10) ALTRE INFORMAZIONI

1640

ECO CERTIFICAZIONI
Via Mengolina, 33
Tel. + 39 0546 624911
e-mail: info@ecocertificazioni.eu
P.IVA n. 01358950390
48018 Faenza (RA) – ITALY
Fax +39 0546 624922
www.ecocertificazioni.eu
Cap.Soc.€1.030.386,00 i.v.

# Verbale di verifica Periodica

*(D. Lgs. 81/2008 art. 71 comma 11 e Allegato VII)*
*Apparecchi di Sollevamento*

## VERBALE N. AD65957

**CODICE INTERNO ECO: V0200072**

Il giorno **01/12/2025** il sottoscritto **Gabelloni Pino**
ha provveduto alla **VS. Verifica periodica (successiva alla prima)**
del/della:

- [X] ponte mobile sviluppabile
- [ ] carro raccoglifrutta
- [ ] ascensore/montacarichi da cantiere
- [ ] ponte sospeso e relativi argani
- [ ] scala aerea ad inclinazione variabile
- [ ] gru
- [ ] carrello semovente a braccio telescopico
- [ ] piattaforma autosollevante su colonne
- [ ] Idroestrattore

del datore di lavoro **AEROTECNICA S.P.A.**
tipo **Ponti mobili sviluppabili ad azionamento motorizzato**
matricola (INAIL/ISPESL) **2017/2/00030/FI**; portata massima (kg) **200.0**; anno di costruzione **2016**;
dichiarazione di conformità **SI**; data **30/11/2016**; Certificazione N° **0303**; rilasciata da **-cte**; N°O.N. **-**; marca **CTE**; modello **ZED 20.2 EASY**; nr. Fabbrica **11103**;
installato/utilizzato nel cantiere/stabilimento della Ditta [redacted]

ed ha rilevato quanto segue:

1) Condizioni generali di conservazione e manutenzione: **da un controllo visivo esterno non si evidenziano anomalie ed il mezzo risulta essere in BUONE condizioni**

2) Esame degli organi principali: **Nella fase di funzionamento, non si rilavano anomalie**

3) Comportamento durante le prove di funzionamento dell'apparecchio e dei dispositivi di sicurezza: **All'atto della verifica, durante il normale funzionalmento, il comportamento è risultato regolare e i dispositivi di sicurezza hanno funzionato correttamente.**

4) Configurazione e dati tecnici rilevati al momento della verifica: **Come da indicazioni riportate nel libretto uso e manutenzioni**

5) Osservazioni: **NESSUNA**

## ESITO DELLA VERIFICA

In base a quanto rilevato ed al risultato delle prove eseguite di cui al presente verbale, lo stato di funzionamento e di conservazione della suddetta attrezzatura di lavoro:

- [X] risulta adeguato ai fini della sicurezza
- [ ] non risulta adeguato ai fini della sicurezza per i seguenti motivi:

Data e luogo: [redacted]

**Firmato digitalmente ex lege dall'ispettore nr 793 Gabelloni Pino**

ECO CERTIFICAZIONI S.P.A. ITALY Via Mengolina, 33 FAENZA (RA) www.eco-cert.it

Consulta qui la nostra informativa per il trattamento dei dati personali: https://www.fincasale.eu/informativa-privacy

1640

WORK BECOMES EASY

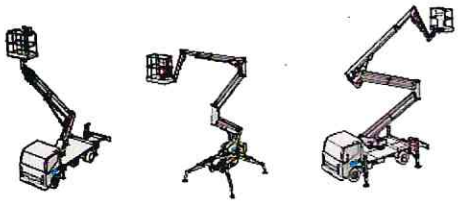

**CTE S.p.A.**
Via Caproni, 7 - 38068 Rovereto (TN) - ITALY
Tel +39 0464 485050 - Fax +39 0464 485099

# CARATTERISTICHE TECNICHE PER PLE E REGISTRO DI CONTROLLO

**Il presente documento non è valido qualora risulti incompleto, corretto o privo di timbro a secco CTE SpA**

1640

CTE

# Manuale di uso e manutenzione

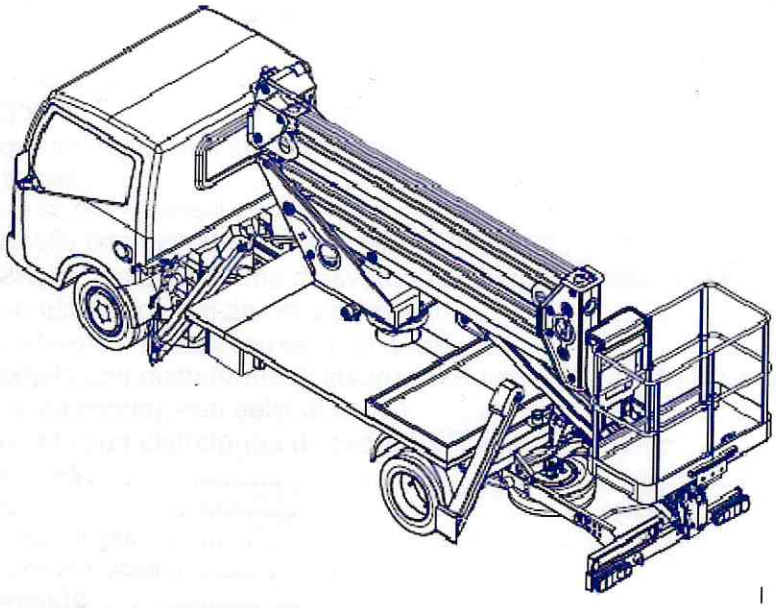

## PIATTAFORMA DI LAVORO ELEVABILE **ZED 20.2 EASY**

**N° DI FABBRICA .....**

CE

**REVISIONE 02 ED. 10/15**

**COD UM0254_02_IT**