ATN 1716 NAVA17799602 DØ2-55 1916

CTE
WORK BECOMES EASY
CTE S.p.A.
Via Caproni, 7 - 38068 Rovereto (TN) - ITALY
Tel +39 0464 485050 - Fax +39 0464 485099

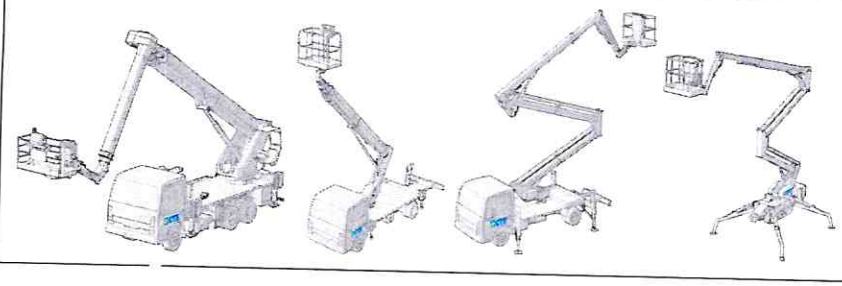

DICHIARAZIONE CE DI CONFORMITA'

(redatta ai sensi dell'Allegato II lettera A della Direttiva 2006/42/CE)

La Ditta CTE S.P.A. via Caproni 7 – Z.I. – 38068 Rovereto (TN) - ITALY, *"fabbricante"* ai sensi della direttiva summenzionata della seguente piattaforma di lavoro mobile elevabile (macchina inclusa nell'allegato IV della Direttiva Macchine):

MODELLO: **TRACCESS**	TIPO: **170**
DENOMINAZIONE COMMERCIALE: **TRACCESS 170**	
N° DI FABBRICA: **14097**	ANNO COSTRUZIONE: **2021**

dichiara sotto la sua responsabilità che la piattaforma di lavoro elevabile è una macchina ai sensi e per gli effetti della Direttiva 2006/42/CE e sulla stessa è stata apposta la marcatura "CE";

- è conforme alla Direttiva 2006/42/CE (direttiva macchine) e alla legislazione nazionale che la traspone;
- è conforme alle seguenti altre direttive:
  - 2014/30/UE (compatibilità elettromagnetica)

(i riferimenti normativi sono da intendersi estesi anche alle eventuali successive modifiche e/o integrazioni)

- è conforme alla direttiva 2000/14/CE dell'8 Maggio 2000 "sul ravvicinamento delle legislazioni degli stati membri concernenti l'emissione acustica ambientale delle macchine ed attrezzature destinate a funzionare all'aperto", alle relative legislazioni nazionali che la traspongono (recepita in Italia con il D.Lgs.262/2002) ed alla successiva 2005/88/CE .
  Tipo macchina: piattaforme di accesso aereo con motore a combustione interna in accordo alla definizione n° 1 dell'allegato I Dir. 2000/14/CE.
  Procedura applicata per la valutazione della conformità: Allegato V della Dir. 2000/14/CE
  Livello di Potenza acustica misurata LwA: 98,0 dB(A)
  Livello di Potenza acustica garantita LwA: 102,0 dB(A)
- potenza netta installata in kW : 6,4
- norma armonizzata applicata: EN280:2015

ed inoltre dichiara che:

- L'ente autorizzato a costituire il fascicolo tecnico è CTE S.p.A. presso l'Ufficio Tecnico in Loc. Terramatta, 5 – 37010 RIVOLI VERONESE (VR) Italy – info@ctelift.com
- La macchina è conforme al prototipo che ha ottenuto la certificazione CE di tipo: n° **M.0303.15.5870 rev.1 del 07.07.2017** rilasciata dal seguente Organismo Notificato: ICE Istituto Certificazioni Europeo S.p.A. Via Garibaldi, 20 - 40011 Anzola Emilia (BO), ON n. 0303.

Rovereto, 25/03/2021

CTE S.p.A.
Viale Caproni, 7
38068 ROVERETO (TN)
Cod. Fisc. [illegible]
Tel. [illegible]

Giampaolo Piovan
Legale Rappresentante

ECO CERTIFICAZIONI
Via Mengolina, 33
Tel. + 39 0546 624911
e-mail: info@ecocertificazioni.eu
P.IVA n. 01358950390
48018 Faenza (RA) – ITALY
Fax +39 0546 624922
www.ecocertificazioni.eu
Cap.Soc.€1.030.386,00 i.v.

Verbale di verifica Periodica

(D. Lgs. 81/2008 art. 71 comma 11 e Allegato VII)
Apparecchi di Sollevamento

1916

VERBALE N. AD00023

CODICE INTERNO ECO: V0200642

Il giorno **03/07/2024** il sottoscritto **Gabelloni Pino**
ha provveduto alla **VS. Verifica periodica (successiva alla prima)**
del/della:

- [X] ponte mobile sviluppabile
- [ ] carro raccoglifrutta
- [ ] ascensore/montacarichi da cantiere
- [ ] ponte sospeso e relativi argani
- [ ] scala aerea ad inclinazione variabile
- [ ] gru
- [ ] carrello semovente a braccio telescopico
- [ ] piattaforma autosollevante su colonne
- [ ] Idroestrattore

del datore di lavoro [redacted]
tipo **Ponti mobili sviluppabili ad azionamento motorizzato**
matricola (INAIL/ISPESL) **2021/2/00113/FI**; portata massima (kg) **200.0**; anno di costruzione **2021**;
dichiarazione di conformità **Si**; data **25/03/2021**; Certificazione N° **M.303 155870**; rilasciata da **CTE**; N°O.N. **-**; marca **CTE**;
modello **TRACCESS 170**; nr. Fabbrica **14097**;
installato/utilizzato nel cantiere/stabilimento della Ditta [redacted]

ed ha rilevato quanto segue:

1) Condizioni generali di conservazione e manutenzione: **da un controllo visivo esterno non si evidenziano anomalie ed il mezzo risulta essere in BUONE condizioni**

2) Esame degli organi principali: **Nella fase di funzionamento, non si rilavano anomalie**

3) Comportamento durante le prove di funzionamento dell'apparecchio e dei dispositivi di sicurezza: **al momento delle prove tutti i dispositivi hanno funzionato regolarmente**

4) Configurazione e dati tecnici rilevati al momento della verifica: **In armonia a quanto dal costruttore nel libretto uso manutenzioni**

5) Osservazioni: **NESSUNA**

ESITO DELLA VERIFICA

In base a quanto rilevato ed al risultato delle prove eseguite di cui al presente verbale, lo stato di funzionamento e di conservazione della suddetta attrezzatura di lavoro:

- [X] risulta adeguato ai fini della sicurezza
- [ ] non risulta adeguato ai fini della sicurezza per i seguenti motivi:

Data e luogo: **03/07/2024 Calenzano**

Firma del datore di lavoro
AEROTECNICA S.p.A.
Via del Colle, 68 - 50041 CALENZANO (FI)
Tel. 055 8878431 r.a. - Fax 8825921
CF e P.IVA 01039850420

Firmato digitalmente ex lege dall'ispettore nr 793 Gabelloni Pino

ECO CERTIFICAZIONI S.p.A. ITALY
Via Mengolina, 33
FAENZA (RA)
www.eco-cert.it

Consulta qui la nostra informativa per il trattamento dei dati personali: https://www.fincasale.eu/informativa-privacy

Mod63rev02e

1916

WORK BECOMES EASY

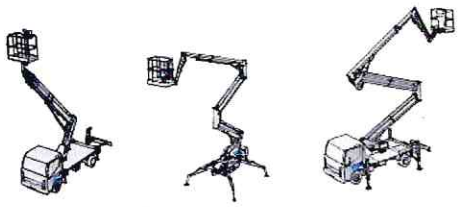

CTE S.p.A.
Via Caproni, 7 - 38068 Rovereto (TN) - ITALY
Tel +39 0464 485050 - Fax +39 0464 485099

REGISTRO DI CONTROLLO

Il presente documento non è valido qualora risulti incompleto, corretto o privo di timbro a secco CTE SpA

19

CTE
WORK BECOMES EASY

Manuale di uso e manutenzione

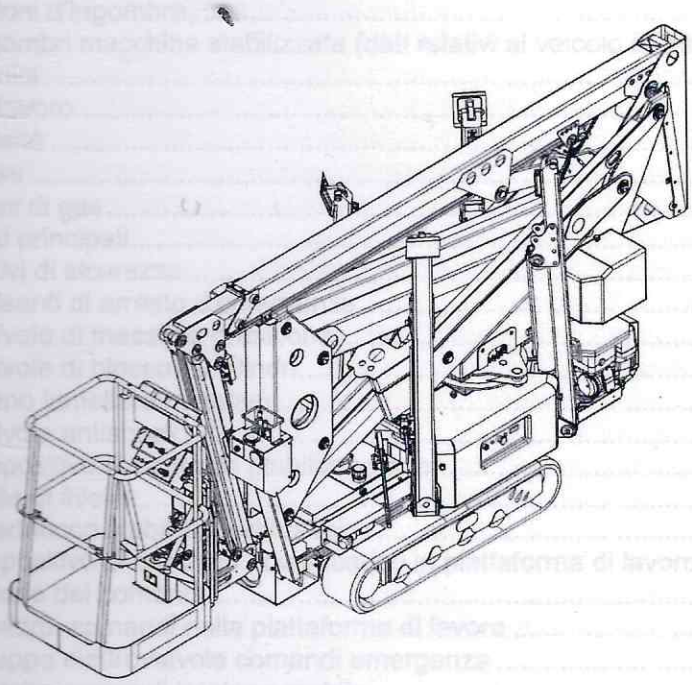

PIATTAFORMA DI LAVORO ELEVABILE

TRACCESS 170

N° DI FABBRICA .....

CE

REVISIONE 01 ED. 05/13

COD UM0222_01_IT

MADE IN ITALY
Esselte
391098000