CTE
WORK BECOMES EASY
CTE S.p.A.
Via Caproni, 7 - 38068 Rovereto (TN) - ITALY
Tel +39 0464 485050 - Fax +39 0464 485099

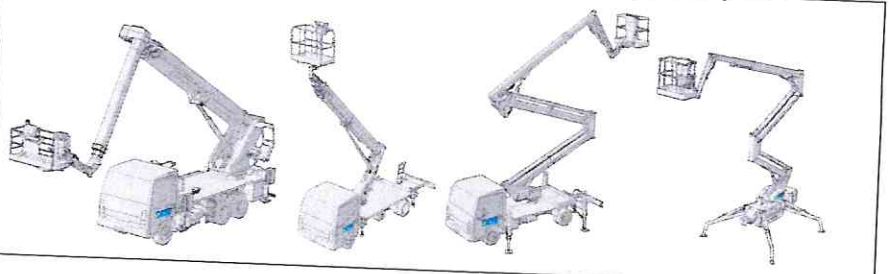

DICHIARAZIONE CE DI CONFORMITA'

(redatta ai sensi dell'Allegato II lettera A della Direttiva 2006/42/CE)

La Ditta CTE S.P.A. via Caproni 7 – Z.I. – 38068 Rovereto (TN) - ITALY, "*fabbricante*" ai sensi della direttiva summenzionata della seguente piattaforma di lavoro mobile elevabile (macchina inclusa nell'allegato IV della Direttiva Macchine):

MODELLO: **TRACCESS**	TIPO: **200**
DENOMINAZIONE COMMERCIALE: **TRACCESS 200**	
N° DI FABBRICA: **13875**	ANNO COSTRUZIONE: **2020**

dichiara sotto la sua responsabilità che la piattaforma di lavoro elevabile è una macchina ai sensi e per gli effetti della Direttiva 2006/42/CE e sulla stessa è stata apposta la marcatura "CE";

- è conforme alla Direttiva 2006/42/CE (direttiva macchine) e alla legislazione nazionale che la traspone;
- è conforme alle seguenti altre direttive:
  - 2014/30/UE (compatibilità elettromagnetica)

(i riferimenti normativi sono da intendersi estesi anche alle eventuali successive modifiche e/o integrazioni)

- è conforme alla direttiva 2000/14/CE dell'8 Maggio 2000 "sul ravvicinamento delle legislazioni degli stati membri concernenti l'emissione acustica ambientale delle macchine ed attrezzature destinate a funzionare all'aperto", alle relative legislazioni nazionali che la traspongono (recepita in Italia con il D.Lgs.262/2002) ed alla successiva 2005/88/CE .
  Tipo macchina: piattaforme di accesso aereo con motore a combustione interna in accordo alla definizione n° 1 dell'allegato I Dir. 2000/14/CE.
  Procedura applicata per la valutazione della conformità: Allegato V della Dir. 2000/14/CE
  Livello di Potenza acustica misurata LwA: 98,0 dB(A)
  Livello di Potenza acustica garantita LwA: 102,0 dB(A)
- potenza netta installata in kW : 8,1
- norma armonizzata applicata: EN280:2015

ed inoltre dichiara che:

- L'ente autorizzato a costituire il fascicolo tecnico è CTE S.p.A. presso l'Ufficio Tecnico in Loc. Terramatta, 5 – 37010 RIVOLI VERONESE (VR) Italy – info@ctelift.com

Rovereto, 26/11/2020

CTE S.p.A.
Viale Caproni, 7
38068 ROVERETO (TN)
Cod. Fisc. e P. IVA 02098280229
Tel. 0464 485050 - Fax 0464 485099
Gianpaolo P.
Legale Rappresentante

1884

Azienda USL Toscana centro
Servizio Sanitario della Toscana

Piazza S. Maria Nuova, 1 50122 FIRENZE

VERBALE DI VERIFICA PERIODICA

(D.Lgs 81/2008 art. 71 comma 11 e allegato VII)

Il giorno **06/12/2022** il sottoscritto **ing. Nicola Cipriani** ha provveduto

alla ☐ prima verifica ■ verifica periodica (successiva alla prima) dell'apparecchio

■ ponte mobile sviluppabile
☐ carro raccogli frutta
☐ ascensore/montacarichi da cantiere
☐ ponte sospeso e relativi argani
☐ scala aerea ad inclinazione variabile
☐ gru
☐ carrello semovente a braccio telescopico
☐ piattaforma auto sollevante su colonne
☐ idroestrattore
☐ altro

tipo **ragno** matricola **2021/200291/FI** marca **CTE (Rovereto TN)** modello **TRACCESS 200** n.f. **13875** anno di costruzione **2020** presso la sede della ditta **AEROTECNICA SPA** sito in comune di **PISTOIA** via **Giovan Battista Venturi** n.**2** ed ha rilevato quanto segue:

1) condizioni generali di manutenzione: **buone**

2) esame degli organi principali: **non si rilevano anomalie per quanto riscontrabile a vista in condizioni di sicurezza sull'apparecchio presentato nelle condizioni di normale esercizio e nei corrispondenti limiti di accesso e ispezionabilità**

3) comportamento durante le prove dell'apparecchio e dei dispositivi di sicurezza: **regolare e rispondente a quanto indicato nel libretto di uso e manutenzione**

4) configurazione e dati tecnici: **rispetta la Norma Armonizzata UNI EN 280:2015 . L'Ente Autorizzato a costituire il FASCICOLO TECNICO è CTE S.p.a.presso l'ufficio Tecnico in loc.Terramatta, 5 RIVOLIVERONESE (VR)**

5) osservazioni: **gli accertamenti sono stati effettuati sull'apparecchio in base alla Scheda Tecnica ed al Verbale di Prima Verifica compilati dall'ente notificato ECO CERTIFICAZIONI S.p.a. con sede a Faenza RA e in base a quanto riportato nel manuale di uso e manutenzione rilasciato dal costruttore cui l'utilizzatore è tenuto ad attenersi scrupolosamente - per l'uso della presente attrezzatura è richiesta specifica abilitazione ex art 73 comma 5 Dl.gs 81/2008 e smi (Accordo Stato Regioni 22-2-2012 n.53/CSR) - è obbligatorio l'uso di idonee cinture di sicurezza e l'assistenza di personale a terra - si continui a curare la tenuta e l'aggiornamento del registro di controllo (art. 71 comma 4 lettera b del Dl.gs 81/2008)**

ESITO DELLA VERIFICA

In base a quanto rilevato ed ai risultati delle prove di cui al presente verbale, lo stato di funzionamento e di conservazione della suddetta attrezzatura di lavoro

■ risulta adeguato ai fini della sicurezza
☐ ~~NON risulta adeguato ai fini della sicurezza per i seguenti motivi~~:

Luogo e data **PISTOIA (PT) 06/12/2022**

Firma del datore di lavoro
o suo rappresentante
inviato per email a: alberto@aerotecnica.it

AEROTECNICA SpA

verificatore
nome cognome e qualifica
ing Nicola Cipriani

Dipartimento della Prevenzione - UFC Verifica Impianti e Macchine
Via di San Salvi, 12 Edificio 16 - 50135 **Firenze** Tel. 055 6933444 Fax 055 6933039 email: sicurezzaimpianti @uslcentro.toscana.it
Viale Giacomo Matteotti, 19 – 51100 **Pistoia** Tel. 0573-353.446 Fax 0573-353.423 email: sicurezzaimpianti.pistoia@uslcentro.toscana.it
Via dei Cappuccini, 79 – 50053 **Empoli** Tel. 0571 704847 Fax 0571 878783 email: sicurezzaimpianti.empoli@uslcentro.toscana.it

1884

CTE®
WORK BECOMES EASY

ISTRUZIONI PER L'USO E LA MANUTENZIONE

PIATTAFORMA DI LAVORO MOBILE ELEVABILE

TRACCESS 200

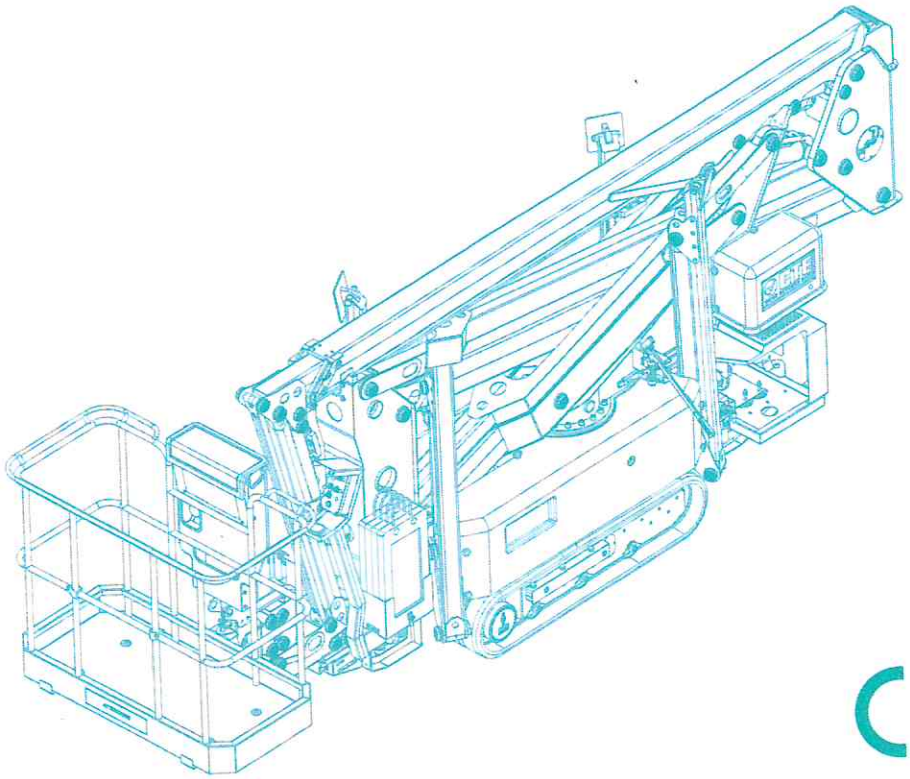

CE

NR. DI FABBRICA .....

COD UM0302_01_IT | REV. 01 | ED: 07/2020