M814 DD2-146

DICHIARAZIONE DI CONFORMITÀ CE

Produttore:	**Oshkosh Equipment Manufacturing**
Indirizzo:	**Blvd. Las Joyas 4499** **Parque Industrial Las Colinas de León,** **León, Guanajuato México CP 37668**
Fascicolo Tecnico:	**JLG Industries Inc.** **JLG Technology & Development Centre** **Bruntingthorpe Aerodrome & Proving Ground** **Lutterworth, Leicestershire** **LE17 5QS** **United Kingdom.**
Contatto:	**Barrie Lindsay** Posizione: **Director of Engineering-Europe**
Tipo macchina:	**Plattaforma di lavoro semovente elevabile**
Tipo modello:	**1230ES**
Numero di serie:	**M130001105**
Ente notificato:	**Powered Access Certification Ltd.**
Numero di EC:	**0545**
Indirizzo:	**Applethwaite Lodge,** **The Common,** **Windermere,** **Cumbria, LA23 1JQ**
Certificato nr.	**CE15/13650/PAC (1230ES)**
Norme di riferimento :	**EN 280:2013, EN ISO 12100:2010** **EN 55011:2009/A1:2010, EN 61000-6-2:2005**

JLG Industries Inc. dichiara con la presente che la macchina suddetta si conforma ai seguenti requisiti:

2014/30/EU	**Emissioni elettromagnetiche**
2006/42/EC	**Direttiva macchine**

D. Lindsay

Firma: _____ Data: **26 gennaio 2017**

Nome: Barrie Lindsay Posizione: Director of Engineering-Europe

Luogo:

Nota:

Questa dichiarazione è conforme alle richieste dell'allegato II-A della Direttiva del Consiglio dell'Unione europea 2006/42/EC.
Ogni modifica alla macchina sopradescritta viola la validita di questa dichiarazione.

SCHEDA TECNICA PER APPARECCHI E IMPIANTI DI SOLLEVAMENTO PERSONE

PONTE MOBILE SVILUPPABILE:

Matricola INAIL[1]: 2017/2/00394/BG

Ragione sociale del fabbricante: JLG OSHKOSH, TIANJIN NO 228 JING SAN ROAD (CHINA)

Ragione sociale del proprietario:

Dati identificativi:

X Gruppo A Gruppo B Tipo 1 Tipo 2 X Tipo 3 (rif. EN 280 punto 1.4)
Tipo: Semovente a pantografo Modello: 1230 ES N.F. : M130001105 Anno di costruzione: 2017
Portata nominale (Kg): 230
N° persone: per uso interno 1 persona + 150 Kg

Data/numero di revisione delle istruzioni per l'uso: 3122701 del 15/08/2013
Comunicazione di messa in servizio all'INAIL di BERGAMO
in data: 27/04/2017 registrata in INAIL il 16/05/2017
Certificazione N° CE15/13650/PAC rilasciata da: P.A.C. ltd N° O.N. 0545

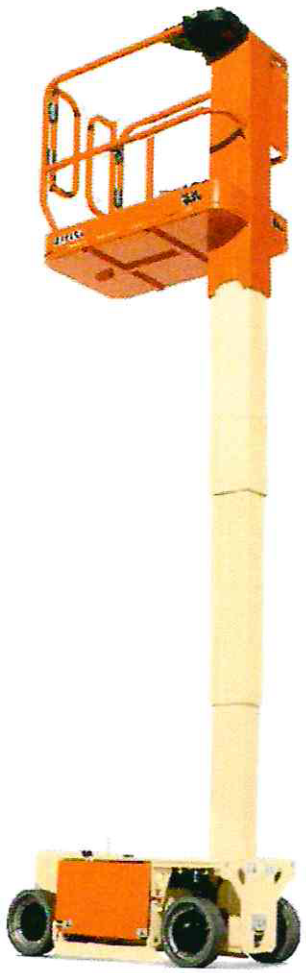

[1] Da assegnare da parte dell'INAIL all'atto della comunicazione della messa in servizio. N.B. I dati e i valori riportati sulla presente scheda rilevati dalle istruzioni per l'uso e la manutenzione e dalle dichiarazioni di conformità.

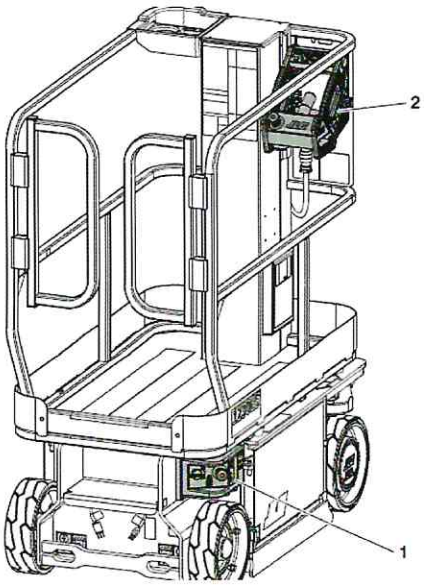

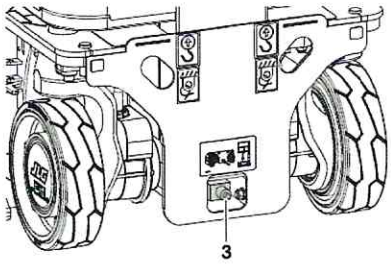

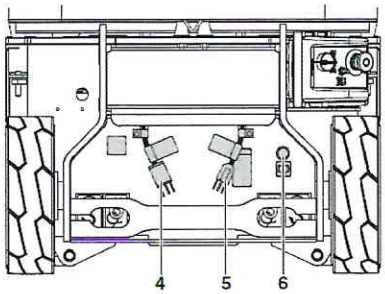

1. Stazione di comando a terra
2. Stazione di comando della piattaforma
3. Valvola di discesa manuale della piattaforma
4. Spina per presa c.a. della piattaforma *
5. Spina c.a. del carica-batterie
6. Pulsante di rilascio dei freni

STAZIONE DI COMANDO IN PIATTAFORMA

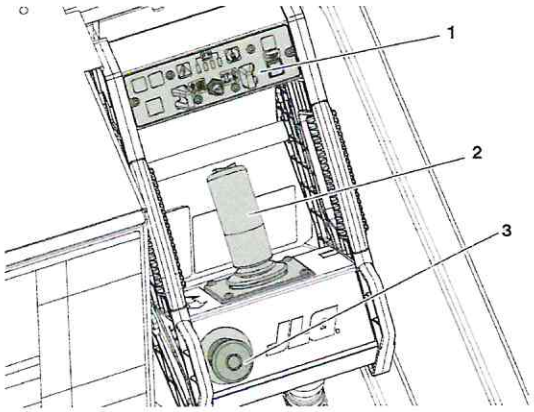

1. Quadro comandi e spie della piattaforma
2. Comando a cloche di trasmissione/sollevamento/sterzo
3. Interruttore di arresto di emergenza

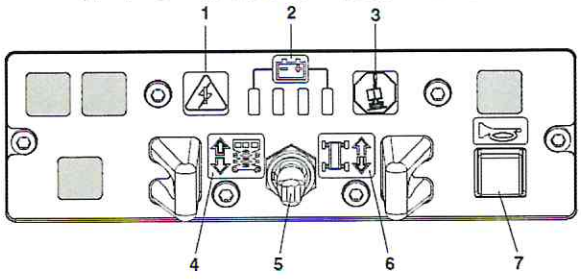

1. Spia di pericolo del sistema
2. Spia di batteria scarica
3. Spia di allarme di inclinazione
4. Spia della modalità di sollevamento piattaforma
5. Selettore di sollevamento/trasmissione
6. Spia della modalità di trasmissione
7. Pulsante del dispositivo acustico

STAZIONE DI COMANDO A TERRA

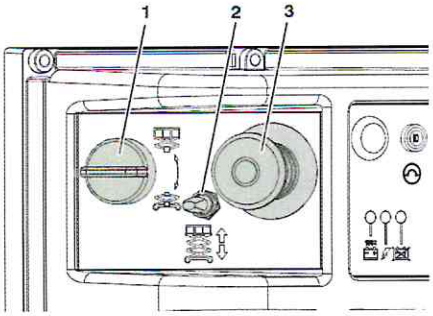

1. Selettore piattaforma/spegnimento/terra
2. Interruttore di sollevamento/abbassamento della piattaforma
3. Interruttore di arresto di emergenza

Descrizione sommaria del ponte mobile sviluppabile: PIATTAFORMA VERTICALE CON MONTANTE A DUE SFILI SOLLEVATA TRAMITE PISTONE OLEODINAMICO, VALVOLA DI BLOCCO PRESENTE, SALITA/DISCESA E TRASLAZIONE PERMESSA SOLO IN PIATTAFORMA TRAMITE JOYSTICK CHE PERMETTE ANCHE LA STERZATURA DELLE RUOTE ANTERIORI, QUADRO COMANDO A TERRA SOLO PER SALITA/DISCESA E CON SELETTORE PER USO A TERRA O IN PIATTAFORMA, RUOTE PIENE, ATTACCO DPI PRESENTE, PRESENTE INCLINOMETRO CHE PERMETTE 3,4° DI PENDENZA SIA TRASVERSALE CHE FRONTALE, ENERGIA DATA DA BATTERIE, TARGA COSTRUTTORE E PORTATA MASSIMA FISSATE SULL'ATTREZZATURA

ALTEZZA PIANALE PIATTAFORMA SOLLEVATA 3,66 m, ALTEZZA PIANALE PIATTAFORMA A RIPOSO 0,56 m, MASSIMA PRESSIONE CIRCUITO IDRAULICO 110bar, MASSA 790 Kg

Caratteristiche principali del ponte sviluppabile:
Stabilizzatori:
Stabilizzatori principali: N.A. estraibili fissi
Stabilizzatori supplementari:N.A estraibili fissi
Scartamento stabilizzatori principali (ruote) 0.76 m Scartamento stabilizzatori supplementari (ruote) 1.04 m interasse (mm) 1004

Distanza stabilizzatori principali dall'asse ruote (m): N.A.
Reazione sugli appoggi (daN/cm^2): 8,7

Caratteristiche dimensionale della piattaforma/navicella: 1.36x0.76 m (INGOMBRO A TERRA) / 1.26x0.69 m
Settore di lavoro (gradi): NON RUOTA IL BRACCIO/LA CESTA, PERMESSA INCLINAZIONE MASSIMA 3,4° LAT. – 3,4° FRONTALE
Limitazione del settore di lavoro tramite: ARRESTO ELETTROMECCANICO
Numero di telaio del veicolo: N.A.
Posti di manovra: 1 SU CESTO CON JOYSTICK UOMO PRESENTE, 1 A TERRA (EMERGENZA) CON INTERRUTTORI ON/OFF

Tipo di comandi: ELETTRICI E IDRAULICI

Radiocomando (eventuale) (marca, modello, N.F.) N.A.

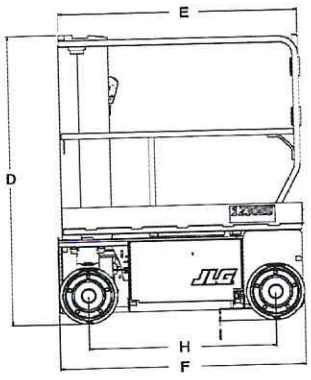

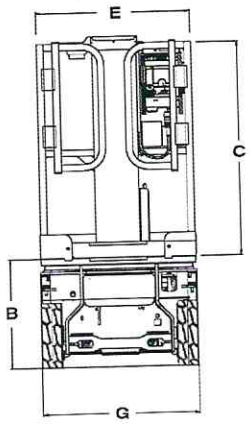

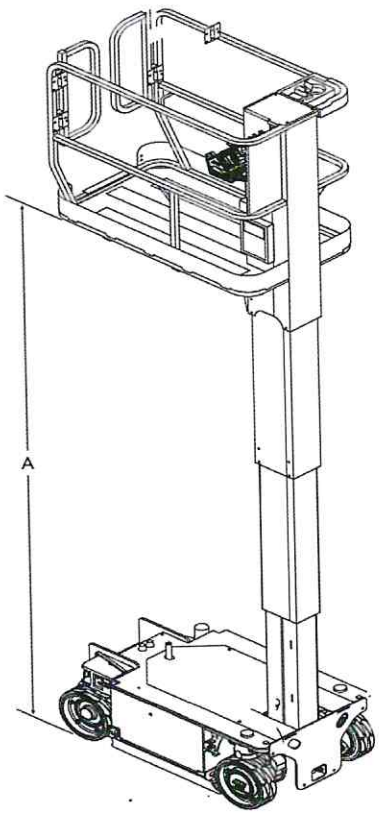

A Altezza massima piano cesta	3,66 m
B Altezza a riposo	0,56 m
C Altezza parapetto	1,06 m
D Ingombro a riposo	1,65 m
E Lunghezza x Larghezza cesta	1.26 x 0.69 m
F Lunghezza piattaforma	1,36 m
G Larghezza piattaforma	0,76 m
H Interasse	1,04 m
I Altezza minima da terra	0,66 m

... Scanzorosciate (BG) tel. 035 0270621 info@vemverifiche.com P.IVA 03333780165

Dispositivi di sicurezza installati/azioni operative: TASTO "UOMO PRESENTE" SUL JOYSTICK CHE SE NON SCHIACCIATO NON PERMETTE MOVIMENTI, SELETTORE IN CESTA PER SALITA/DISCESA O TRASLAZIONE, FUNGO DI EMERGENZA SIA A TERRA CHE IN CESTA CHE INIBISCE I COMANDI, CLACSON, VELOCITA' DI TRASLAZIONE, LENTA/VELOCE CON PIATTAFORMA SOTTO CIRCA 0,5 m E LENTA CON PIATTAFORMA SOPRA CIRCA 0,5 m, INCLINOMETRO E RELATIVO AVVISO ACUSTICO E VISIVO, DISCESA DI EMERGENZA TRAMITE PULSANTE CHE AGISCE SULLO SCARICO DELL'OLIO, PIATTI MOBILI (POTHOLE) SULLA BASE DEL CARRO COLLEGATI A MICROSWITCH CHE BLOCCANO LA TRASLAZIONE NEL CASO NON SI APRISSERO TALI PIATTI (UTILI SE UNA RUOTA VA IN UNA BUCA), FINECORSA SALITA/DISCESA, A TERRA SELETTORE PER OPERARE IN CESTA O DA TERRA, LEVA PER SALITA/DISCESA AD "AZIONE MANTENUTA"

Tipo di sviluppo con caratteristiche principali (funi, catene, idraulico, misto): VERTICALE CON CILINDRO OLEODINAMICO

Tipo di livellamento della navicella: N.A.

Ponte sviluppabile derivato dalla variazione della modalità di utilizzo di gru su autocarro: N.A.

Marca gru:	Modello:	N.F.:	Matr. INAIL:
.....	.....	.....	.....

Note: L'OPERATORE DEVE ESSERE FORMATO IN CONFORMITA' AL D.LGS. 81/08 E SUCCESSIVI DECRETI ATTUATIVI; IL DATORE DI LAVORO DEVE PERIODICAMENTE TENERE AGGIORNATO IL REGISTRO DI CONTROLLO, TENENDO CONTO ANCHE DELLE PRESCRIZIONI DEL COSTRUTTORE E DEVE MANTENERE LEGGIBILI TUTTE LE INDICAZIONI UTILI ALL'UTILIZZO IN SICUREZZA DELL'ATREZZATURA, COMPRESA LA TABELLA DI CARICO, LA TARGHETTA DEL COSTRUTTORE E GLI ADESIVI PER ATTACCHI DPI

Documentazione: AFFIDAMENTO INAIL PROT. 1089 DEL 14/03/2018, RICHIESTA DI PRIMA VERIFICA TRAMITE PEC DEL 13/03/2018, IMMATRICOLAZIONE INAIL DEL 23/06/2017, DENUNCIA DI MESSA IN ESERCIZIO DEL 27/04/2017 REGISTRATA IN INAIL IL 16/05/2017, DICHIARAZIONE DI CONFORMITA' CE DEL 26/01/2017, REGISTRO DI CONTROLLO

Dichiarazione CE di conformità: DIRETTIVA MACCHINE 2006/42/CE **Data:** 26/01/2017

La macchina è dotata di:

- X Istruzioni per l'uso rev. N° 3122701 15/08/2013
- X Registro di controllo
- Dichiarazione di corretta installazione (eventuale)

Luogo e data: MILANO 07/05/2018

DE ISEPPI ING LUCA
DIRETTORE TECNICO V.E.M. SRL
Firma
.....

V.E.M. S.r.l via Bellini 5, 24020 Scanzorosciate (BG) tel. 035 0270621 info@vemverifiche.com P.IVA 03333780165

VERIFICHE CERTIFICAZIONI
SONO LE PERSONE A FARE LA DIFFERENZA

VERBALE DI VERIFICA PERIODICA

(DLgs 81/2008 art. 71 comma 11 e Allegato VII)

Prot. 389095/128121 / 2026

Il giorno 04/05/2026 il sottoscritto Ezio Bruno Bracchi ha provveduto alla:

☐ prima verifica periodica ☑ verifica periodica (successiva alla prima)

del/della:

☑ ponte mobile sviluppabile
☐ carro raccogli frutta
☐ ascensore/montacarichi da cantiere
☐ ponte sospeso e relativi argani
☐ scala aerea ad inclinazione variabile
☐ gru _____
☐ carrello semovente a braccio telescopico
☐ piattaforma autosollevante su colonne
☐ idroestrattore
☐ _____

Tipo: Piattaforma di lavoro elevabile a sviluppo verticale Matricola: 2017/2/00394/BG

Marca: JLG Modello: 1230 ES ni ELE580799008 Nr. fabbrica M1300001105

Installato/utilizzato nel cantiere/stabilimento della Ditta: [redacted]

Comune: [redacted]

ed ha rilevato quanto segue:

1. Condizioni generali di conservazione e manutenzione: Condizioni generali discrete per quanto potuto accertare ad un esame visivo.
2. Esame degli organi principali: Idonei per quanto potuto accertare ad un esame visivo.
3. Comportamento durante le prove di funzionamento dell'apparecchio e dei dispositivi di sicurezza: Regolare, tutti i dispositivi hanno funzionato alle prove.
4. Configurazione e dati tecnici rilevati al momento della verifica: Conforme a quanto riportato nel manuale di uso e manutenzione fornito dal costruttore - Portata massima 230Kg (comprese n.1 persone) - Anno di costruzione 2017.
5. Osservazioni: Presa visione Dichiarazione di Conformità CE rilasciata in data 26/01/2017 - Denuncia di messa in servizio del 27/04/2017 - Presa visione del precedente verbale di verifica periodica - ELE580799008.

ESITO DELLA VERIFICA

In base a quanto rilevato ed al risultato delle prove eseguite di cui al presente verbale, lo stato di funzionamento e di conservazione della suddetta attrezzatura di lavoro:

☑ risulta adeguato ai fini della sicurezza
☐ non risulta adeguato ai fini della sicurezza, per i seguenti motivi:

Luogo e data: Lallio (BG) 04/05/2026

Data della prossima verifica periodica: 04/05/2027

FIRMA DEL DATORE DI LAVORO O SUO RAPPRESENTANTE

VERIFICATORE
ing. Iunior Ezio Bruno Bracchi
Qualifica, Nome e Cognome

Firma

Ed.01_Rev.02_15/01/2022

SGQ17020_Mod008/1

JLG

An Oshkosh Corporation Company

Manuale d'uso e di sicurezza

Istruzioni originali – Conservare sempre questo manuale presso la macchina.

Modello
1230ES

ANSI **CE** **AS/NZS**

PN – 3122701
February 7, 2017
Italian – Operation and Safety

NOTE: