DICHIARAZIONE DI CONFORMITÀ CE

H665 D02-128

Produttore:	**Oshkosh-JLG(Tianjin)**
Indirizzo:	**No 228 Jing San Road Tianjin PRC 300308**
Fascicolo Tecnico:	**JLG Industries Inc. JLG Technology & Development Centre Bruntingthorpe Aerodrome & Proving Ground Lutterworth, Leicestershire LE17 5QS United Kingdom.**
Contatto:	**Barrie Lindsay** Posizione: **Director of Engineering-Europe**
Tipo macchina:	**Plattaforma di lavoro semovente elevabile**
Tipo modello:	**6RS**
Numero di serie:	**B200023667**
Ente notificato:	**Powered Access Certification Ltd.**
Numero di EC:	**0545**
Indirizzo:	**Applethwaite Lodge, The Common, Windermere, Cumbria, LA23 1JQ**
Certificato nr.	**CE15/13665/PAC (10RS +6RS +V)**
Norme di riferimento :	**EN ISO 12100:2010 EN 280:2013**

JLG Industries Inc. dichiara con la presente che la macchina suddetta si conforma ai seguenti requisiti:

2004/108/EC	**Emissioni elettromagnetiche**
2006/42/EC	**Direttiva macchine**

B. Lindsay

Firma: _____ Data: **22 maggio 2015**

Nome: Barrie Lindsay Posizione: Director of Engineering-Europe

Luogo:

Nota:

Questa dichiarazione è conforme alle richieste dell'allegato II-A della Direttiva del Consiglio dell'Unione europea 2006/42/EC.
Ogni modifica alla macchina sopradescritta viola la validita di questa dichiarazione.

Certificato di Collaudo Esame Completo

1. Nome ed Indirizzo del Fabbricante	JLG INDUSTRIES, INC. 1 JLG Drive McConnellsburg, PA 17233-9533
2. Modello	6RS
3. Numero di matricola	B200023667
4. Data di Costruzione	22 May 2015
5. Carico di lavoro in sicurezza	230kg
6. Altezza massima piattaforma	5.79
7. Sbraccio massimo	N/A
8. Pressione idraulica massima	159bar
9. Cedimento Massimo dopo 10 min. con carico di lavoro in sicurezza	0mm
10. Collaudo di resistenza al carico (statico)	345kg
11. Peso della macchina	1580kg

Dichiarazione:

Si certifica che il 22 May 2015 la macchina di cui sopra è stata collaudata e completamente esaminata ed è stato constatato che essa non presenta evidenti difetti.

Indirizzo aziendale: Oshkosh-JLG (Tianjin) Equipment Technology Co.Ltd, No.228 Jing San Road, Tianjin, P.R.C. 300308

Nome dell'esaminatore **Hao Dong**

Qualifica: **Tester**

Firmato per conto di JLG Industries, Inc.:

David S Ritchey,
Director of Manufacturing Quality

Note:

Nessuna macchina dovrebbe essere usata se non è stata collaudata ed esaminata completamente da persona competente, non sia stato emesso un certificato di collaudo e se,a un anno da detto certificato la piattaforma non sia stata nuovamente ricontrollata

Nessuna macchina dovrebbe essere usata dopo una sostanziale alterazione o riparazione a meno che non sia stata collaudata ed esaminata completamente e che si sia ottenuto un certificato di collaudo.

VERIFICHE CERTIFICAZIONI
SONO LE PERSONE A FARE LA DIFFERENZA

VERBALE DI VERIFICA PERIODICA

(DLgs 81/2008 art. 71 comma 11 e Allegato VII)

Prot. 452910/155304 / 2026

Il giorno 15/10/2026 il sottoscritto Ezio Bruno Bracchi ha provveduto alla:

del/della:

- ☐ prima verifica periodica
- ☑ verifica periodica (successiva alla prima)

- ☑ ponte mobile sviluppabile
- ☐ gru
- ☐ carro raccogli frutta
- ☐ carrello semovente a braccio telescopico
- ☐ ascensore/montacarichi da cantiere
- ☐ piattaforma autosollevante su colonne
- ☐ ponte sospeso e relativi argani
- ☐ idroestrattore
- ☐ scala aerea ad inclinazione variabile
- ☐

Tipo: Piattaforma di lavoro elevabile a sviluppo verticale Matricola: 2015/2/00745/BG

Marca: JLG Modello: 6RS ni SCI760799021 Nr. fabbrica B200023667

Installato/utilizzato nel cantiere/stabilimento della Ditta: [redacted]

Comune: [redacted]

ed ha rilevato quanto segue:

1. Condizioni generali di conservazione e manutenzione: Condizioni generali discrete per quanto potuto accertare ad un esame visivo.
2. Esame degli organi principali: Idonei per quanto potuto accertare ad un esame visivo.
3. Comportamento durante le prove di funzionamento dell'apparecchio e dei dispositivi di sicurezza: Regolare, tutti i dispositivi hanno funzionato alle prove.
4. Configurazione e dati tecnici rilevati al momento della verifica: Conforme a quanto riportato nel manuale di uso e manutenzione fornito dal costruttore - Portata massima 230Kg (comprese n.2 persone) - Anno di costruzione 2015.
5. Osservazioni: Presa visione Dichiarazione di Conformità CE rilasciata in data 22/05/2015 - Denuncia di messa in servizio del 12/10/2016 - Presa visione dei precedenti verbali di verifica periodica - Gaetano Manuel Scarpello ha assistito alla verifica a scopo didattico - SCI760799021.

ESITO DELLA VERIFICA

In base a quanto rilevato ed al risultato delle prove eseguite di cui al presente verbale, lo stato di funzionamento e di conservazione della suddetta attrezzatura di lavoro:

- ☑ risulta adeguato ai fini della sicurezza
- ☐ non risulta adeguato ai fini della sicurezza, per i seguenti motivi:

Luogo e data: Lurago Marinone (CO)
15/10/2026

Data della prossima verifica periodica: 15/10/2027

FIRMA DEL DATORE DI LAVORO O SUO RAPPRESENTANTE

VERIFICATORE
ing. Iunior Ezio Bruno Bracchi
Qualifica, Nome e Cognome

EZIO BRACCHI MATR. VR139

Firma

Ed.01_Rev.02_15/01/2022

SGQ17020_Mod008/1

SCHEDA TECNICA PER APPARECCHI E IMPIANTI DI SOLLEVAMENTO PERSONE

PONTE MOBILE SVILUPPABILE:

Matricola INAIL[1]: 15/200745/BG

Ragione sociale del fabbricante: JLG OSHKOSH, TIANJIN NO 228 JING SAN ROAD (CHINA)

Ragione sociale del proprietario: ELEVO S.R.L., BERGAMO, VIA BAIONI 5/A (ITALIA)

Dati identificativi:
X Gruppo A Gruppo B Tipo 1 Tipo 2 X Tipo 3 (rif. EN 280 punto 1.4)
Tipo: Semovente a pantografo Modello: 6RS N.F. : B200023667 Anno di costruzione: 2015
Portata nominale (Kg): 230 (su sbalzo 120)
N° persone: per uso interno 2 persone + 70 Kg / per uso esterno 1 persona +150 Kg

Data/numero di revisione delle istruzioni per l'uso: 3123419 08/04/2013
Comunicazione di messa in servizio all'INAIL di BERGAMO
in data: 17/11/2015 registrata in INAIL il 02/12/2015
Certificazione N° CE15/13665/PAC rilasciata da: P.A.C. ltd N° O.N. 0545

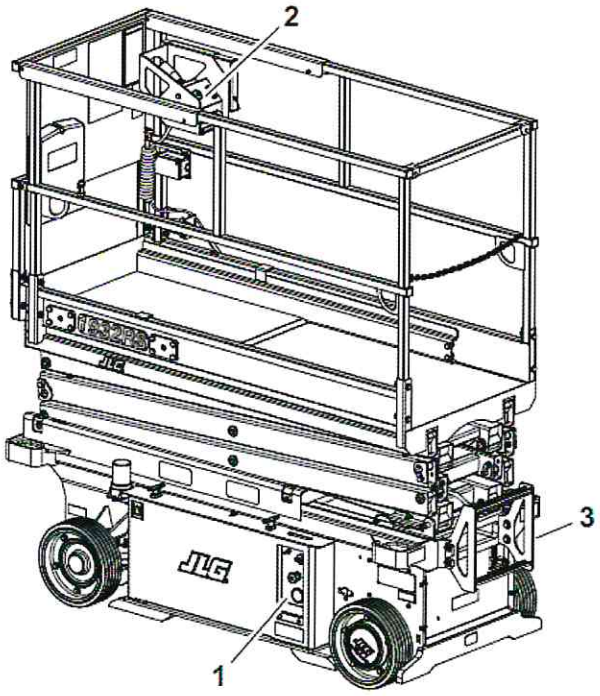

1. Stazione di comando a terra
2. Stazione di comando della piattaforma
3. Comando di discesa manuale della piattaforma
4. Spina c.a.: verso la presa c.a. di uscita della piattaforma
5. Spina c.a.: spina di ingresso del caricabatteria

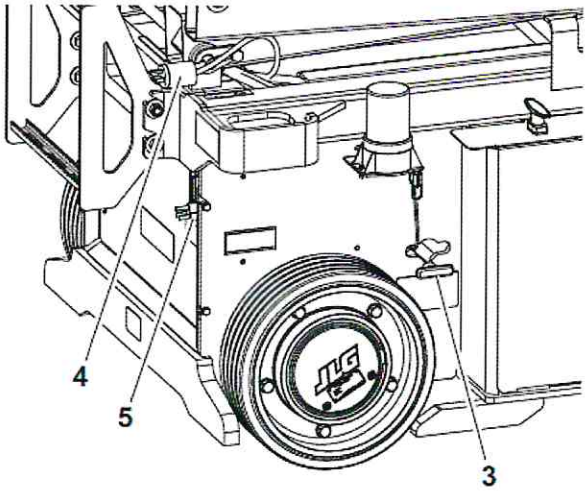

[1] Da assegnare da parte dell'INAIL all'atto della comunicazione della messa in servizio. N.B. I dati e i valori riportati sulla presente scheda rilevati dalle istruzioni per l'uso e la manutenzione e dalle dichiarazioni di conformità.

V.E.M. S.r.l via Bellini 5, 24020 Scanzorosciate (BG) tel. 035 0270621 fax 035 0348630 info@vem-srl.com P.IVA 03333780165

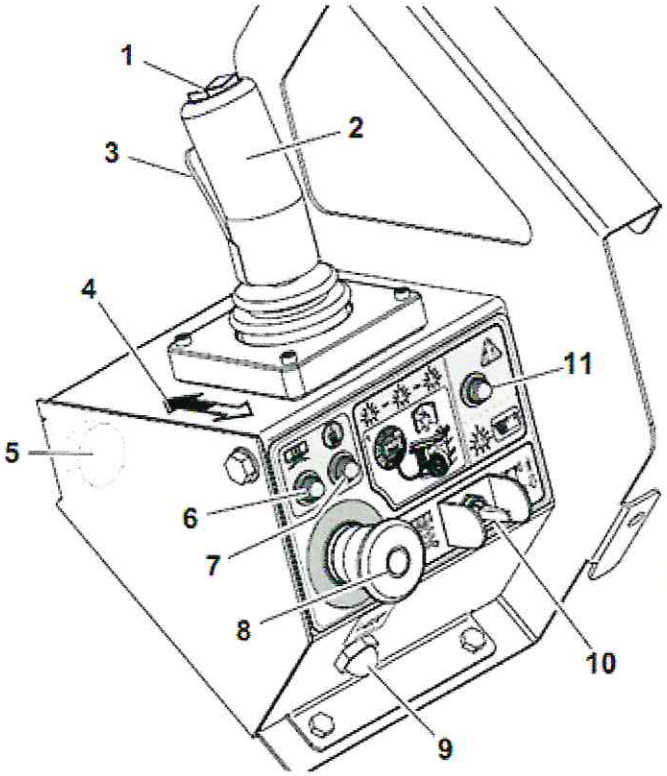

1. Interruttore di comando dello sterzo
2. Comando a cloche di guida e sollevamento
3. Interruttore a scatto
4. Adesivo della direzione: avanti/indietro/sollevamento/abbassamento
5. Allarme
6. Spia di sovraccarico (se presente)
7. Spia di inclinazione della macchina
8. Interruttore di arresto di emergenza
9. Pulsante del dispositivo acustico
10. Selettore di guida e sollevamento
11. Spia di batteria scarica e di errore del sistema

Stazione di comando della piattaforma.

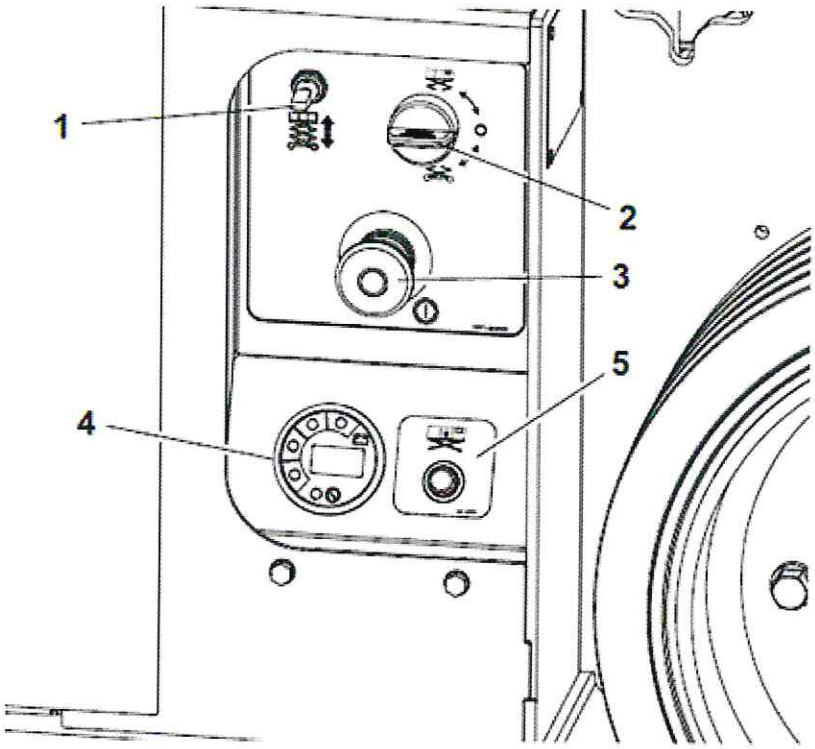

1. Interruttore di sollevamento/abbassamento della piattaforma
2. Selettore a chiave
3. Pulsante di arresto di emergenza a terra
4. Indicatore MDI
5. Spia di sovraccarico (se presente)

Stazione di comando a terra

Descrizione sommaria del ponte mobile sviluppabile: PIATTAFORMA A PANTOGRAFO SOLLEVATA TRAMITE PISTONE OLEODINAMICO, VALVOLA DI BLOCCO PRESENTE (NON VISIBILE), PIATTAFORMA ESTENDIBILE MA CON BARICENTRO SEMPRE ALL'INTERNO DEL CARRO DI

V.E.M. S.r.l via Bellini 5, 24020 Scanzorosciate (BG) tel. 035 0270621 fax 035 0348630 info@vem-srl.com P.IVA 03333780165

BASE, SALITA/DISCESA E TRASLAZIONE PERMESSA SOLO IN PIATTAFORMA TRAMITE JOYSTICK CHE PERMETTE ANCHE LA STERZATURA DELLE RUOTE ANTERIORI, QUADRO COMANDO A TERRA SOLO PER SALITA/DISCESA E CON SELETTORE PER USO A TERRA O IN PIATTAFORMA, RUOTE PIENE, ATTACCHI DPI PRESENTI, TARGA COSTRUTTORE E PORTATA MASSIMA FISSATE SULL'ATTREZZATURA, PRESENTI UN SENSORE D'ANGOLO E DUE PRESSOSTATI (RINDONDANTI) SUL PISTONE CHE MANDANO INFORMAZIONI AD UNA CENTRALINA DI COMANDO CHE ELABORA LE INFORMAZIONI E FA DA LIMITATORE DI CARICO CON UNA TOLLERANZA DI CIRCA IL 20%, PRESENTE INCLINOMETRO CHE PERMETTE 1,5° O 3° DI PENDENZA RISPETTIVAMENTE TRASVERSALE O FRONTALE, ENERGIA DATA DA BATTERIE

ALTEZZA PIANALE PIATTAFORMA SOLLEVATA 5,79 m, ALTEZZA PIANALE PIATTAFORMA A RIPOSO 1,0 m, ESTENSIONE MASSIMA 0,71 m, MASSIMA PRESSIONE CIRCUITO IDRAULICO 159 bar, MASSA 1565 Kg

Caratteristiche principali del ponte sviluppabile:
Stabilizzatori:
Stabilizzatori principali: N.A. estraibili fissi
Stabilizzatori supplementari:N.A estraibili fissi
Scartamento stabilizzatori principali (ruote) 0.81 m Scartamento stabilizzatori supplementari (ruote) 0.81m
interasse (mm) 1397

Distanza stabilizzatori principali dall'asse ruote (m): N.A.
Reazione sugli appoggi (daN): 620 KG

Caratteristiche dimensionale della piattaforma/navicella: 207x812 m (INGOMBRO A TERRA) / 182x 0.684 m
Settore di lavoro (gradi): 1,5° LAT. - 3° FRONTALE
Limitazione del settore di lavoro tramite: ARRESTO MECCANICO
Numero di telaio del veicolo: N.A.
Posti di manovra: 1 SU CESTO CON JOYSTICK UOMO PRESENTE, 1 A TERRA (EMERGENZA) CON INTERRUTTORI ON/OFF

Tipo di comandi: ELETTRICI E IDRAULICI

Radiocomando (eventuale) (marca, modello, N.F.) N.A.

Dispositivi di sicurezza installati: TASTO "UOMO PRESENTE" SUL JOYSTICK IN CESTA CHE SE NON SCHIACCIATO NON PERMETTE MOVIMENTI, SELETTORE IN CESTA PER SALITA/DISCESA O TRASLAZIONE, FUNGO DI EMERGENZA SIA A TERRA CHE IN CESTA CHE INIBISCE I COMANDI, CLACSON, PRESENTI UN SENSORE D'ANGOLO E DUE PRESSOSTATI (RINDONDANTI) SUL PISTONE CHE MANDANO INFORMAZIONI AD UNA CENTRALINA DI COMANDO CHE FA DA LIMITATORE DI CARICO CON RELATIVO AVVISO ACUSTICO E VISIVO, MICROSWITCH CHE IMPATTA SU UNA CAMMA DEL PRIMO BRACCIO DEL PANTOGRAFO E CHE REGOLA LA VELOCITA' IN TRASLAZIONE CONFERMANDO VELOCITA' LENTA/VELOCE CON PIATTAFORMA SOTTO CIRCA I 2,0 m E VELOCITA' LENTA CON PIATTAFORMA SOPRA CIRCA I 2,0 m, INOLTRE BLOCCA A CIRCA 2,0 m LA DISCESA PER L'ANTICESOIAMENTO E PERMETTE LA DISCESA SUCCESSIVA CON AVVISO ACUSTICO, BLOCCO MECCANICO DEL PANTOGRAFO IN CASO DI MANUTENZIONE CHE BLOCCA SALITA E DISCESA ALL'ALTEZZA PRESCELTA, INCLINOMETRO E RELATIVO AVVISO ACUSTICO E VISIVO, DISCESA DI EMERGENZA TRAMITE APPOSITA MANOPOLA CHE AGISCE SULLO SCARICO DELL'OLIO, FINECORSA SALITA/DISCESA, A TERRA SELETTORE PER OPERARE IN CESTA O DA TERRA, LEVA PER SALITA/DISCESA CON "UOMO PRESENTE"

Tipo di sviluppo con caratteristiche principali (funi, catene, idraulico, misto): VERTICALE CON CILINDRO OLEODINAMICO

Tipo di livellamento della navicella: N.A.

V.E.M. S.r.l. via Bellini 5 24020 Scanzorosciate (BG) tel. 035 0270621 fax 035 0348630 info@vem-srl.com P.IVA 03333780165

Ponte sviluppabile derivato dalla variazione della modalità di utilizzo di gru su autocarro: N.A.

Marca gru:	Modello:	N.F.:	Matr. INAIL:
.....	.....	.....	.....

Note: L'OPERATORE DEVE ESSERE FORMATO IN CONFORMITA' AL D.LGS. 81/08 E SUCCESSIVI DECRETI ATTUATIVI; IL DATORE DI LAVORO DEVE PERIODICAMENTE TENERE AGGIORNATO IL REGISTRO DI CONTROLLO, TENENDO CONTO ANCHE DELLE PRESCRIZIONI DEL COSTRUTTORE E DEVE MANTENERE LEGGIBILI TUTTE LE INDICAZIONI UTILI ALL'UTILIZZO IN SICUREZZA DELL'ATREZZATURA, COMPRESA LA TABELLA DI CARICO, LA TARGHETTA DEL COSTRUTTORE E GLI ADESIVI PER ATTACCHI DPI

Documentazione: RICHIESTA DI PRIMA VERIFICA TRAMITE PEC DEL 12/10/2016, IMMATRICOLAZIONE I.S.P.E.S.L. DEL 16/12/2015, DENUNCIA DI MESSA IN ESERCIZIO DEL 17/11/2015 REGISTRATA IN INAIL IL 02/12/2015, DICHIARAZIONE DI CONFORMITA' CE DEL 22/05/2015

Dichiarazione CE di conformità: DIRETTIVA MACCHINE 2006/42/CE **Data: 22/05/2015**

La macchina è dotata di:

- **X Istruzioni per l'uso rev. N° 3123419 08/04/2013**
- **X Registro di controllo**
- **Dichiarazione di corretta installazione (eventuale)**

Luogo e data: BERGAMO 19/12/2016

DE ISEPPI ING. LUCA
DIRETTORE TECNICO V.E.M. SRL
Firma

.....

V.E.M. S.r.l via Bellini 5, 24020 Scanzorosciate (BG) tel. 035 0270621 fax 035 0348630 info@vem-srl.com P.IVA 03333780165