CASE

C112

CNH AMERICA, LLC
700, State Street - 53404 Racine, Wisconsin - U.S.A.

"EC" DECLARATION OF CONFORMITY

The undersigned declare that the machine described below has been designed and manufactured in compliance with the following European Directives, as amended, and the regulations transposing them into national laws:

1. 98/37/EC "Safety of machinery"

1.1 European Harmonised standards under which conformity is declared: **EN 474-1:1994; EN 474-3:1996**

	Yes	No
1.2 Main safety components installed and supplied with the machine		
1.2.1 Falling Object Protective Structure (F.O.P.S.)	☒	☐
1.2.3 Roll Over Protection Structure (R.O.P.S.)	☒	☐
1.2.7 ###	☐	☒

2. 2000/14/EC "Noise emission"

2.1 Conformity assessment procedure followed: Annex VIII

2.2 Name and address of the Notified Body involved: TUV SUD Industrie Ser. GmbH Muenchen Germany

2.3 Measured sound power level LWA (ref. 1 pW): 108 dB(A)

2.4 Guaranteed sound power level LWA (ref. 1 pW): 108 dB(A)

2.5 Engine net installed power (as defined by ISO 14396): 216 kW

2.6 Holder of the technical documentation: Mr. Giuseppe Giberna, C/O CNH Italia S.pA. Strada Settimo 323-10099 S Mauro Italy +39-011-0077626

3. 89/336/EEC "Electromagnetic compatibility"

3.1 European Harmonised standards under which conformity is declared: **EN 13309:2000**

4. Other applicable Directive/s: ###

5. Manufacturer: CNH AMERICA, LLC

6. Category: **Wheeled loader**

7. Type: **921E**

8. Serial n.: **N7F201373**

9. EC Representative: **CNH FRANCE S.A.**
Rue des Meuniers - F-60330 Le Plessis Belleville - France

COPIA CONFORME ALL'ORIGINALE

Certificate n° **N7F201373**

Fargo, North Dakota (U.S.A.), 9/6/2007

Jeff Nikle .005.1.3.2007.09.06.N7F201373

CNHCE 01 Rev 2/07

(IT) "DICHIARAZIONE "CE" DI CONFORMITÀ
Il sottoscritto dichiara che la sottoindicata macchina è stata progettata e costruita in conformità alle seguenti Direttive Europee, come emendate, e ai decreti e regolamenti che le traspongono nelle leggi nazionali
1.1 Norme europee armonizzate nel cui rispetto la conformità è dichiarata
1.2 Principali componenti di sicurezza montati e forniti con la macchina
1.2.1 Struttura di protezione contro la caduta di oggetti (F.O.P.S.)
1.2.2 Variante per la movimentazione dei carichi sospesi (...)
1.2.3 Struttura di protezione in caso di ribaltamento (R.O.P.S.)
1.2.4 Protezione frontale
1.2.5 Struttura di protezione in caso di rovesciamento laterale (T.O.P.S.)
1.2.6 Piattaforma per il sollevamento di persone (H>3m.)
1.2.6.1 Ente notificato coinvolto
1.3 Attrezzature installate
2.1 Procedura di valutazione della conformità seguita
2.2 Nome e indirizzo dell'Organismo Notificato coinvolto
2.3 Livello di potenza sonora misurato
2.4 Livello di potenza sonora garantito
2.5 Potenza netta installata motore (come definita dalla ...)
2.6 Detentore della documentazione tecnica
3.1 Norme europee armonizzate nel cui rispetto la conformità è dichiarata
4. Altre Direttive applicate

(FR) DECLARATION DE CONFORMITE "CE"
Je, soussigné déclare que l'engin indique ci-dessous a été conçu et construit conformément aux directives européennes suivantes, selon leur amendements, et selon les décrets et règlements le transposants dans les lois nationales:
1.1 Normes Européennes harmonisées dans le respect desquelles la conformité est déclaréé
1.2 Composants principaux de sécurité montés et fournis avec la machine
1.2.1 Structure de protection contre la chute d'objets (F.O.P.S.)
1.2.2 Variante pour la manutention des charges suspendues (...)
1.2.3 Structure de protection en cas de capotage (R.O.P.S.)
1.2.4 Protection frontale
1.2.5 Structure de protection en cas de renversement latéral (T.O.P.S.)
1.2.6 Plate-forme pour le soulèvement de personnes (H>3m.)
1.2.6.1 Organisme notifié intéressé
1.3 Outillages installés
2.1 Procédure d' évaluation de la procédure suivie
2.2 Nom et adresse de l' Organisme Notifié impliqué
2.3 Niveau de puissance sonore mesuré
2.4 Niveau de puissance sonore garanti
2.5 Puissance nette installée du moteur (selon la définition de la ...)
3.1 Normes Européennes harmonisées dans le respect desquelles la conformité est déclarée
4. Autres directives pouvant être appliquées

(ES) CERTIFICADO DE CONFORMIDAD "CE"
En abajo firmante declara que la máquina abajo indicada ha sido diseñada y fabricada conforme a las siguientes Directivas Europeas, a sus enmiendas y a los decretos y reglamentos que los transforman en leyes nacionales:
1.1 Normativa europea armonizada cuya conformidad se declara
1.2 Principales componentes de seguridad montados y suministrados con la máquina
1.2.1 Estructura de protección contra la caida de objetos (F.O.P.S.)
1.2.2 Dotación para mover cargas suspendidas (...)
1.2.3 Estructura de protección anti vuelco (R.O.P.S.)
1.2.4 Protección delantera
1.2.5 Estructura de protección en caso de vuelco lateral (T.O.P.S.)
1.2.6 Plataforma para elevación de personas (H>3 m.)
1.2.6.1 Ente notificado involucrado
1.3 Herramientas instaladas
2.1 Procedimiento de valoración de conformidad efectuado
2.2 Nombre e dirección del Organismo Notificador responsable
2.3 Nivel medido de potencia sonora
2.4 Nivel garantizado de potencia sonora
2.5 Potencia neta de motor instalada (como define la ...)
3.1 Normativa europea armonizada cuya conformidad se declara
4. Otras Directivas aplicables

(DE) "EG"-KONFORMITÄTSERKLÄRUNG
Der Unterzeichnende erklärt, dass die unten angegebene Maschine entsprechend der verbesserten europäischen Normen und nach den Verfügungen und Beslimmungen, die die nationalen Gesetze umsetzen, geplant und konstruiert wurde.
1.1 Harmonisierte Europäische Normen gemäß denen di Konformität erklärt wird
1.2 Eingebaute und mit der Maschine mitgelieferte Haupt-Sicherungsbauteile
1.2.1 Schutzaufbau gegen herabfallende Gegenstände (F.O.P.S.)
1.2.2 Ausrüstung für Hebezeugeinsatz (...)
1.2.3 Überschlagschutz (R.O.P.S.)
1.2.4 Frontschutz
1.2.5 Schutz gegen seitliches Kippen (T.O.P.S.)
1.2.6 Hubplattform für Personen (H>3m.)
1.2.6.1 Zuständige, unterrichtete Körperschaft
1.3 Eingebaute Geräte
2.1 Angewandte Konformitätsbewertungsverfahren
2.2 Name und Anschrift der beteiligten benannten Stelle
2.3 Gemessener Schallleistungspegel
2.4 Garantierter Schalleistungspegel
2.5 Installierte Nutzleistung des Motors (gemäß Definition der ...)
3.1 Harmonisierte Europäische Normen gemäß denen die Konformität erklärt wird
4. Weitere anwendbare Richtlinie/n

(PT) DECLARAÇAO "CE" DE CONFORMIDADE
O abaixo - assinado declara que a máquina abaixo indicada foi projetada e construida em conformidade às seguintes directivas europeas, como emendadas e aos decretos e regulamentos que as transpoem nas leis nacionais
1.1 Normas européias harmonizadas sob as quais a conformidade é declarada
1.2 Principais componentes de segurança instalados e fornecidos com a máquina
1.2.1 Estrutura de protecção contra a queda des objectos (F.O.P.S.)
1.2.2 Variante para a movimentação das cargas suspendidas (...)
1.2.3 Estrutura de protecção em caso de viragem (R.O.P.S.)
1.2.4 Protecção frontal
1.2.5 Estrutura de protecção em caso de viragem lateral (T.O.P.S.)
1.2.6 Plataforma para a elevação de pessoas (H>3m.)
1.2.6.1 Ente notificado envolvido
1.3 Aparelhagens instaladas:
2.1 Procedimento de avaliação da conformidade seguido
2.2 Nome e endereço do Organismo Notificado envolvido
2.3 Nivel de potência sonora medido
2.4 Nivel de potência sonora garantido
2.5 Potência efectiva do motor instalada (como definida pela ...)
3.1 Normas européias harmonizadas sob as quais a conformidade é declarada
4 Outras Direcrizes aplicáveis

(FI) YHDENMUKAISUUSTODISTUS
Allekirjoittaneena vakuutan, että ala kuvattu kone on suunniteltu ja valmistettu seuraavassa lueteltujen yhdenmettyjen Euroopan yhteisön direktiivien sekä kansallisten lakien ja säännösten mukaisesti:
1.1 Yhdenmetyt eurooppalaiset normit joiden mukaisesti yhdenmukaisuus vakuutetaan
1.2 Tärkeimmät koneeseen asennetut ja sen mukana toimitettavat turvalaitteet
1.2.1 Putoavilta esineiltä suojaava suojarakenne (F.O.P.S.)
1.2.2 Turvalaite riippuvien kuormien siirtämiseen (...)
1.2.3 Kumoon kaalumisen suojarakenne (R.O.P.S.)
1.2.4 Etusuoja
1.2.5 Sivuun kaalumisen suojarakenne (T.O.P.S.)
1.2.6 Lava henkilöiden nostamiseen (H>3m.)
1.2.6.1 Kyseinen ilmoitettu laitos
1.3 Asennetut laitteistot
2.1 Suoritettu yhdenmukaisuuden arviointitoimenpide
2.2 Toimenpiteen suorittaneen järjestön nimi ja osoite
2.3 Mitattu äänitehon taso
2.4 Taatu äänitehon taso
2.5 Asennetun moottorin nettoteho (... mukaisesti)
3.1 Yhdenmetyt eurooppalaiset normit joiden mukaisesti yhdenmukaisuus vakuutetaan
4. Muut mahdolliset direktiivit

(NO) "EU" KONFORMITETSDEKLARASJON
Den undertegnede erklærer at maskinen som er beskrevet nedenfor, er prosjektert og konstruert i henhold til følgende europeiske direktiver, slik de er endret og i henhold til direktiver og regler som omstilles i de gjeldende nasjonale loven
1.1 Konformiteten er deklarert i henhold til de Europeiske Harmoniserte Normene
1.2 Hovedsikkerhetskomponenter som blir montert og levert med maskinen
1.2.1 Struktur for beskyttelse mot al ting faller ned (F.O.P.S.)
1.2.2 Variant for transport av oppleftet lass (...)
1.2.3 Vernestruktur i tilfelle velt (R.O.P.S)
1.2.4 Frontalbeskyttelse
1.2.5 Vernestruktur i tilfelle sidevelt (T.O.P.S)
1.2.6 Plattform for heving av personer (H>3m)
1.2.6.1 Institusjon som har mottatt kunngjøringen
1.3 Installert utstyr
2.1 Prosedyre for valutering av konformiteten som er fulgt
2.2 Navn og adresse av den involverte Notifiserings Organisasjonen
2.3 Det målte lydeffektnivået
2.4 Det garanterte lydeffektnivået
2.5 Motorens installerte bruttokraft (følge ...)
3.1 Europeiske Harmoniserte Normer som er overholdt ved konformitets-deklarasjonen
4. Andre anvendelige direktiver

(SV) "EC"-INTYG OM ÖVERENSSTÄMMELSE
Undertecknad intygar att den nedan angivna maskinen har framtagits och tillverkats i överensstämmelse med följande europeiska direktiv, såsom modifierade, och med i nationella lagar överordnade dekret och föreningar
1.1 Europeiska harmoniserade normer under vilka överensstämmelser har deklarerats:
1.2 Huvudsakliga säkerhetskomponenter som monterats och levererats med maskinen
1.2.1 Skyddsanordningar mot fallande föremål (F.O.P.S.)
1.2.2 Styrsystem för svävande material (...)
1.2.3 Skyddsstruktur i händelse av tippning (R.O.P.S.)
1.2.4 Skydd fram
1.2.5 Skyddsstruktur i händelse av kantring (T.O.P.S.)
1.2.6 Plattform för upphissning av personer (H>3m.)
1.2.6.1 Underrättad berörd myndighet:
1.3 Installerade utrustningar:
2.1 Förfarande för bedömning av den följda överenslämmelsen
2.2 Namn och adress för gällande tillkännagivande organ
2.3 Uppmätt ljudeffektnivå
2.4 Garanterad ljudeffektnivå
2.5 Motors installerade nettoeffect (såsom definierad av Europadirektiv 97/68/EC)
3.1 Europeiska Harmoniserade normer under vilka överenstämmelse är deklarerad:
4. Andra tillämpliga Direktiv

(DA) "EF" ERKLÆRING OM OVERENSSTEMMELSE
Undertegnede erklærer, at nedennævnte maskine er designet og konstrueret i overensstemmelse med følgende eu direktiver, som ændret, og de dekreter og reglementer, der omdanner dem til nationale love
1.1 Europæiske Harmoniserede normer under hvilke man har erklæret overensstemmelsen:
1.2 Hoved sikkerheds-komponenter monteret og leveret med maskinen
1.2.1 Beskyttelses - struktur mod fald af genstande (F.O.P.S.)
1.2.2 Variant til bevægelse af ophængte laster (...)
1.2.3 Beskyttelses-struktur i tilfælde af tipning/vælten (R.O.P.S.)
1.2.4 Frontal-beskyttelse
1.2.5 Beskyttelses-struktur i tilfælde af side-tipning/vælten (T.O.P.S.)
1.2.6 Platform til løftning af personer (H>3m.)
1.2.6.1 Den notificerede institution, som er inddraget:
1.3 Installeret udstyr:
2.1 Fulgte overensstemmelses-vurderingsprocedure
2.2 Navn og adresse på det involverede Notificerede Organ
2.3 Målte lydstyrke-niveau
2.4 Garanteret lydstyrke-niveau
2.5 Installeret motor nettostyrke (som defineret af det ...)
3.1 Europæiske Harmoniserende normer under hvilke man har erklæret overensstemmelsen:
4. Andre anvendelige Direktiver

(EL) ΔΗΛΩΣΗ ΣΥΜΜΟΡΦΩΣΗΣ "CE"
Εγώ δηλώνω με παρούσα ότι το μηχάνημα που αναφέρεται παρακάτω έχει σχεδιαστεί και κατασκευαστεί σύμφωνα με τις ακόλουθες ευρωπαϊκές οδηγίες, όπως έχουν τροποποιηθεί και με τους νόμους και κανονισμούς που τις έχουν ενσωματώσει στην εθνική νομοθεσία
1.1 Ευρωπαϊκές εναρμονισμένες προδιαγραφές βάσει των οποίων δηλώνεται η συμμόρφωση
1.2 Κύρια συγκροτήματα ασφαλείας ενσωματωμένα στο μηχάνημα και συνοδεύονται από
1.2.1 Πλαίσιο Προστασίας από Πίπτοντα Αντικείμενων (F.O.P.S.)
1.2.2 Διάταξη για τον χειρισμό φορτίων (...)
1.2.3 Προστατευτική κατασκευή σε περίπτωση ανατροπής (R.O.P.S.)
1.2.4 Μετωπική προστασία
1.2.5 Προστατευτική κατασκευή σε περίπτωση πλάγιας ανατροπής (T.O.P.S.)
1.2.6 Πλατφόρμα για ανύψωση ατόμων (H>3m.)
1.2.6.1 Εμπλεκόμενος φορέας
1.3 Εγκατασταμένος εξοπλισμός
2.1 Ακολουθούμενη διαδικασία αξιολογήσεως της συμβατότητας
2.2 Ονομα και Διεύθυνση του εξουσιοδοτημένου φορέα που τον έλεγχο
2.3 Μετρηθείσα στάθμη ισχύος θορύβου
2.4 Απαοεκή στάθμη ισχύος θορύβου
2.5 Εγκατασταμη καθαρή ισχύς κινητήρα (όπως καθορίζεται από την ...)
3.1 Ευρωπαϊκές εναρμονισμένες προδιαγραφές βάσει των οποίων δηλώνεται η συμμόρφωνία
4 Αλλες εφαρμοζόμενες Οδηγίες

(NL) "CE" CONFORMITEITSVERKLARING
Ondergetekende verklaart dat de hieronder beschrevene machine ontworpen en gebouwd werd met inachtneming van de volgende Europese richtlijnen en wijzigingen en met de decreten en reglementen die ze in nationale wetten omzetten
1.1 Europese geharmoniseerde normen aan welke de conformiteit wordt verklaard
1.2 Hoofdveiligheidscomponenten gemonteerd en geleverd met de machine
1.2.1 Beveiliging tegen vallende objecten (F.O.P.S.)
1.2.2 Uitrusting voor hijswerkzaamheden (...)
1.2.3 Beschermingsstructuur in geval van omkantelen (R.O.P.S.)
1.2.4 Voorbescherming
1.2.5 Beschermingsstructuur in geval van zijdelingse omkanteling (T.O.P.S.)
1.2.6 Personen hefplatform (H>3m.)
1.2.6.1 Betrokken aangemelde instantie
1.3 Geïnstalleerde uitrusting
2.1 Toegepaste conformiteitsevaluatie
2.2 Naam en adres van het betrokken Erkende Organisme
2.3 Gemeten geluidsniveau
2.4 Gewaarborgd geluidsniveau
2.5 Netto vermogen gemonteerde motor (zoals bepaald door de ...)
3.1 Europese geharmoniseerde normen aan welke de conformiteit wordt verklaard
4 Andere richtlijn(en) van toepassing

(CS) ES PROHLÁŠENÍ O SHODĚ
Níže podepsaný výrobce prohlašuje, že dole uvedené strojní zařízení bylo navrženo a vyrobeno v souladu s ustanoveními následujících Evropských směrnic, jakož i jejich pozdějších změn, a v souladu s nařízeními a předpisy, jejichž prostřednictvím jsou tyto normy převedeny do národních zákonů
1.1 Harmonizované evropské normy, na nichž se zakládá prohlášení o shodě
1.2 Hlavní bezpečnostní komponenty montované a dodávané spolu se strojem
1.2.1 Ochranná konstrukce chránící proti padajícím předmětům (F.O.P.S.)
1.2.2 Verze pro přepravu zavěšených nákladů (...)
1.2.3 Ochranná konstrukce chránící při převrácení (R.O.P.S.)
1.2.4 Čelní ochranná konstrukce
1.2.5 Ochranná konstrukce chránící při převrácení na bok (T.O.P.S.)
1.2.6 Plošina pro zdvihání osob (H>3m.)
1.2.6.1 Autorizovaný orgán:
1.3 Instalovaná zařízení:
2.1 Použitý postup posuzování shody
2.2 Název a adresa autorizovaného orgánu, který provedl posouzení shody
2.3 Naměřená hladina akustického výkonu
2.4 Garantovaná hladina akustického výkonu
2.5 Instalovaný netto výkon motoru (stanoveno de ...)
2.6 Držitel technické dokumentace
3.1 Harmonizované evropské normy, na nichž se zakládá prohlášení o shodě:
4. Jiné použitelné směrnice

(ET) "EC" VASTAVUSAVALDUS
Allakirjutanu kinnitab, et käesolev seade on konstrueeritud ja valmistatud täielikus vastavuses allpärgnevate Euroopa direktiividega ning neid rikkilus seadusanduses rakendavate määruste ja normatiividega.
1.1 Kinnitame vastavust Euroopa ühtlustatud standarditele
1.2 Seadmesse on installeeritud ja seade on varustatud peamiste ohutusseadistega
1.2.1 Kukkuvate esemete eest kaitsev turvakatus (F.O.P.S.)
1.2.2 Kaitse rippuva lastiga töötamisel (...)
1.2.3 Ümbermineku puhul kaitsev turvakabiin (R.O.P.S.)
1.2.4 Esiosa kaitse
1.2.5 Kummulimineku puhul kaitsev turvakabiin (T.O.P.S.)
1.2.6 Töölajate tõsteplatvorm (H>3 m)
1.2.6.1 Teavitatud asjakohased ametkonnad:
1.3 Installeeritud sisseseade
2.1 Vastavuse hindamisprotsedur läbi viidud
2.2 Teavitatud asjakohase organisatsiooni nimetus ja aadress
2.3 Heilugevuse tase mõõdetud
2.4 Heilugevuse tase tagatud
2.5 Mootori netovõimsus installeeritud (vastavalt ... nõuetele)
2.6 Tehnilise dokumentatsiooni hoidja
3.1 Kinnitame vastavust Euroopa ühtlustatud standarditele
4. Muud kohaldatavad direktiivid

(LV) "EK" ATBILSTĪBAS DEKLARĀCIJA
Apakšā parakstījušies deklarē, ka šeit zemāk norādītais mehānisms ir paredzēts un izgatavots atbilstoši šādām izdotajām Eiropas direktīvām, kā arī dekrētiem un noīkumiem, kas tās pielāgo nacionālajai likumdošanai.
1.1 Saskaņotie Eiropas standarti, saskaņā ar kuriem tiek deklarēta atbilstība
1.2 Galvenie drošības komponenti, kas uzstādīti un nodrošināti kopā ar mehānismu
1.2.1 Struktūra aizsardzībai no krītošiem priekšmetiem (F.O.P.S.)
1.2.2 Variants piekārtu slodžu pārvietošanai (...)
1.2.3 Struktūra aizsardzībai pret apgāšanos (R.O.P.S.)
1.2.4 Aizsardzība no priekšpuses
1.2.5 Struktūra aizsardzībai pret sagāšanos (T.O.P.S.)
1.2.6 Personāla pacelšanas platforma (H>3 m)
1.2.6.1 Iesaistītā informētā instance
1.3 Uzstādītā iekārta
2.1 Īstenotā atbilstības novērtēšanas procedūra
2.2 Iesaistītās informētās organizācijas nosaukums un adrese
2.3 Izmērītais skaņas jaudas līmenis
2.4 Garantētais skaņas jaudas līmenis
2.5 Uzstādītā tīrā dzinēja jauda (kā definēts ...)
2.6 Tehniskās dokumentācijas uzglabātājs
3.1 Saskaņotie Eiropas standarti, saskaņā ar kuriem tiek deklarēta atbilstība
4. Citas piemērojamās direktīvas

(LT) "EB" ATITIKTIES DEKLARACIJA
Žemiau pasirašiusysis pareiškia, kad žemiau šiame dokumente nurodyta mašina yra suprojektuota ir pagaminta, laikantis tokių šiuo metu galiojančių Europos direktyvų bei dekretų ir nuostatų, perkeliančių direktyvas į nacionalinius teisės aktus
1.1 Darnieji Europos standartai, kuriais remiantis deklaruojama atitiktis
1.2 Pagrindiniai saugos komponentai, sumontuoti ir pristatomi su mašina
1.2.1 Apsaugos nuo krintančių daiktų konstrukcija (F.O.P.S.)
1.2.2 Variantas pakabinamų krovinių kroviniui (...)
1.2.3 Virtimo apsaugos konstrukcija (R.O.P.S.)
1.2.4 Priekinė apsauga
1.2.5 Apsivertimo apsaugos konstrukcija (T.O.P.S.)
1.2.6 Darbininkų kėlimo platforma (aukštis>3m)
1.2.6.1 Dalyvaujanti notifikuotoji institucija:
1.3 Sumontuota įranga:
2.1 Atliktieš įvertinimo procedūra atlikta
2.2 Dalyvaujančios notifikuotosios įstaigos pavadinimas ir adresas
2.3 Garso galios lygis matuojamas
2.4 Garantuojamas garso galios lygis
2.5 Instaliuota variklio galia neto
2.6 Techninės dokumentacijos turėtojas
3.1 Darnieji Europos standartai, kuriais remiantis deklaruojama atitiktis
4. Kitos taikytinos direktyvos

(HU) BIZONYÍTVÁNY A "CE" IRÁNYELVEK ALKALMAZÁSÁRA
Az alulírott bizonyítja, hogy az alább jelzett gép a következő Európai Irányelvek és ezek módosításának, valamint a nemzeti szabályzatba átvett törvényrendeletek és szabályok szerint van tervezve és gyártva
1.1 Harmonizált európai szabályok, melyek megfelelésére vonatkozik a bizonyítás
1.2 A gépre szerelt és vele együtt szállított biztonsági főalkatrészek
1.2.1 Gépből kiesö tárgyak elleni védőszerkezetek (F.O.P.S.)
1.2.2 Kiviteli variáns a felfüggesztett terhek mozgatásához (...)
1.2.3 Védőszerkezet a gép felborulása esetére (R.O.P.S.)
1.2.4 Kezelővel szembenálló védőszerkezet
1.2.5 Védőszerkezet a gép oldalra borulása esetére (T.O.P.S.)
1.2.6 Személyhordó emelőkosár (H>3m.)
1.2.6.1 Az érdekelt megbízott Intézmény
1.3 Beszerelt készülékek
2.1 A megfelelésre vonatkozó kártékelési eljárás
2.2 Az érdekelt megbízott Intézmény neve és címe
2.3 A hangzavar lemért értéke -
2.4 A hangzavar garantált értéke
2.5 A beszerelt motor nett teljesítménye (az ... meghatározása szerint)
2.6 A műszaki bizonyítási anyagával biró személy
3.1 Harmonizált európai szabályok, melyek alkalmazására vonatkozik a bizonyítás
4. Egyéb alkalmazható Irányelvek

(PL) OŚWIADCZENIE "CE" O ZGODNOŚCI
Ja niżej podpisany oświadczam, że poniżej wskazana maszyna została zaprojektowana i zbudowana zgodnie z poniższymi Dyrektywami Europejskimi, zgodnie z poprawkami, i z dekretami i regulaminami przystosowującymi je do przepisów narodowych
1.1 Dostosowane Normy europejskie, według których zgodność zadeklarowano
1.2 Podstawowe komponenty bezpieczeństwa zamontowane i dostarczone wraz z maszyną
1.2.1 Struktura ochronna przeciw spadaniu przedmiotów (F.O.P.S.)
1.2.2 Wariant do przemieszczania ładunków zawieszonych (...)
1.2.3 Struktura ochronna w przypadku wywrotki maszyny (R.O.P.S.)
1.2.4 Ochrona frontalna
1.2.5 Struktura ochronna w przypadku bocznej wywrotki (T.O.P.S.)
1.2.6 Platforma do podnoszenia osób (H>3m.)
1.2.6.1 Kompetentny Urząd zarejestrowany
1.3 Aparatura zainstalowana:
2.1 Procedura oceny zgodności według
2.2 Nazwa i adres Kompetentnego Urzędu Zarejestrowanego
2.3 Pomierzony Poziom mocy dźwięku
2.4 Gwarantowany Poziom mocy dźwięku
2.5 Silnik o zainstalowanej mocy netto (jak określono w ...)
2.6 Posiadacz dokumentacji technicznej
3.1 Dostosowane Normy europejskie, według których zgodność zadeklarowano
4. Inne Dyrektywy zastosowane

(SK) "ES" VYHLÁSENIE O ZHODE
Dolupodpísaný prehlasuje, že nižšie uvedené strojné zariadenie bolo navrhnuté a vyrobené v súlade s ustanoveniami nasledujúcich európskych smerníc EÚ, v znení ich neskorších zmien a doplnení, a v súlade s nariadeniami a predpismi, ktoré ich preberajú /transponujú/ do príslušných vnútroštátnych zákonov
1.1 Zosúladené normy EÚ, s ktorými je preukázaná zhoda
1.2 Hlavné bezpečnostné komponenty namontované a dodávané spolu so strojom
1.2.1 Ochranná štruktúra na zabránenie spadnutiu predmetov (F.O.P.S.)
1.2.2 Výkyv pri pohybovaní zavesených bremien (...)
1.2.3 Ochranná štruktúra v prípade prevrátenia (R.O.P.S.)
1.2.4 Čelná ochrana
1.2.5 Ochranná štruktúra v prípade bočného preklopenia (T.O.P.S.)
1.2.6 Plošina na dvihanie osôb (H>3m.)
1.2.6.1 Zainteresovaný certifikačný orgán
1.3 Nainštalované príslušenstvo
2.1 Postup posudzovania zhody vykonal
2.2 Názov a adresa príslušného autorizovaného certifikačného orgánu
2.3 Nameraná hladina akustického hluku výkonu
2.4 Zaručená hladina akustického hluku výkonu
2.5 Menovitý výkon nainštalovaného motora (ako je stanovený v ...)
2.6 Držiteľ technickej dokumentácie
3.1 Zosúladené normy EÚ, s ktorými je preukázaná zhoda
4. Iné aplikované smernice:

(SL) IZJAVA EU O SKLADNOSTI
Spodaj podpisani izjavlja, da je omenjena naprava načrtovana in izdelana v skladu z sledečimi evropskimi direktivami z vsemi dodatki, ter z odločbami in uredbami, ki jih vpeljujejo v državne zakone
1.1 Harmonizirana evropska pravila, za katere se potrjuje skladnost
1.2 Temeljne varnostne komponente, ki so vgrajene in nudene z napravo
1.2.1 Zaščitna struktura proti padcu predmetov (F.O.P.S.)
1.2.2 Varianta za gibanje visečih tovorov (...)
1.2.3 Zaščitna struktura v primeru prevrnitve (R.O.P.S.)
1.2.4 Prednja zaščita
1.2.5 Zaščitna struktura v primeru bočne prevrnitve (T.O.P.S.)
1.2.6 Platforma za dvig oseb (H>3m.)
1.2.6.1 Organ, kateremu se sporoči in ki je vpleten
1.3 Inštalirana oprema
2.1 Procedura za ocenjevanje skladnosti
2.2 Ime in naslov vpletenega organizma
2.3 Odmerjena moč hrupa
2.4 Zajamčena moč hrupa
2.5 Neto moč instaliranega motorja (kot je predvidena po ...)
2.6 Lastnik tehnične dokumentacije
3.1 Harmonizirana evropska pravila, za katere se potrjuje skladnost.
4. Ostale direktive, ki se spoštujejo

COPIA CONFORME ALL' ORIGINALE

Ministero dei Trasporti
SERVIZI INTEGRATI INFRASTRUTTURE E TRASPORTI PUGLIA e BASILICATA
SETTORE TRASPORTI
CENTRO PROVA AUTOVEICOLI – BARI

ALLEGATO TECNICO (*)

MACCHINA OPERATRICE SEMOVENTE ECCEZIONALE – PALA CARICATRICE

FABBRICA: **CNH America LLC, 700 State Street, Racine, Winsconsin - U.S.A.**
MARCHIO: **CASE**
TIPO: **921E** - TELAIO N°: N7F201373
OMOLOGAZIONE: **LN / P7009** **DEL: 05 MAR 2007**

CONFIGURAZIONI

ALLESTIMENTI	ATTREZZATURE
1	con benna fissa da 4,2 m^3 con denti
2	con benna fissa da 4,2 m^3 senza denti
3	con benna fissa da 4,6 m^3 con denti
4	con benna fissa da 4,6 m^3 senza denti

Inoltre ogni allestimento può montare i seguenti pneumatici:
26.5R25 (•) oppure 26.5-25 (20PR) oppure 750/65R25(•)

MASSA AMMISSIBILE

Anteriore:	Kg 12000
Posteriore:	Kg 12000
Totale:	Kg 24000

MASSE A VUOTO DEL VEICOLO IN ORDINE DI MARCIA

	Allestimenti			
Massa	1	2	3	4
Anteriore	10800	10650	10850	10700
Posteriore	12100	12000	12150	12050
Totale	22900	22650	23000	22750

29 AGO 2008

Ministero dei Trasporti
SERVIZI INTEGRATI INFRASTRUTTURE E TRASPORTI
PUGLIA e BASILICATA SETTORE TRASPORTI
CENTRO PROVA AUTOVEICOLI
BARI

BARI li **05 MAR 2007**

CERTIFICATO N° **LN / P7009**

1E	ZC

N	S	G	F	M

ESTRATTO DEI DATI TECNICI
per macchine operatrici di tipo omologato
CON OMOLOGAZIONE LIMITATA PER PICCOLE SERIE
per le quali è autorizzato il rilascio della dichiarazione di conformità
(Articolo 114 comma 3 D. Lgs. 30.04.1992 n. 285)

CATEGORIA MACCHINA OPERATRICE SEMOVENTE - ECCEZIONALE - PALA CARICATRICE

OMOLOGAZIONE **LN / P7009** DEL **05 MAR 2007** ANNO 1° IMMATRICOLAZIONE - COSTRUZ. NAZIONALE

FABBRICA E TIPO **CNH America LLC 921E (marchio CASE)** N. TELAIO

MOTORE TIPO (§) CUMMINS QSM11-C COMB. G - TEMPI 4 - N. CIL. 6 - CILIND. TOT. cm^3 10800 - POTENZA MAX 216 KW a 2100 giri/min.

SILENZIAT. FABBR. E TIPO DONALDSON 87358281 (°) CONTROLLO 92 dB(A) a 2200 giri/min LUNGHEZZA m 8,863 (*)

LARGHEZZA m 3,24 (*) SBALZO ANT. m 2,96 (*) SBALZO POST m 2,50 ALTEZZA m 3,980 (#)

CARROZZERIA CABINATA INTERASSE 1 m 3,403 N assi 2

MASSA RIM. Kg NON ATTA ORGANI TRAINO VEIC. TRAINANTI --

MASSA AMMISSIBILE: TOTALE Kg 24000 1° ASSE Kg 12000 2° ASSE Kg 12000

MASSA ORD. MARCIA: TARA TOTALE Kg 23000 1° ASSE Kg 10850 2° ASSE Kg 12150

PORTATA TOTALE Kg 1° ASSE Kg 2° ASSE Kg

MAS. COM. TOTALE Kg 23000 1° ASSE Kg 10850 2° ASSE Kg 12150

PNEUMATICI 1° ASSE (#) 26.5 R25 (★) 2° ASSE (#) 26.5 R25 (★)

FRENO: SERVIZIO IDRAULICO STAZIONAMENTO: MECCANICO

AUTONOMIA DI LAVORO H 10 h VELOC. CALC. Km/h 37,4 VELOC. EFFETTIVA 38,0 Km/h

IMPIEGHI: CARICAMENTO: capacita' mc 4,2 oppure mc 4,6

ATTREZZATURE:

ANNOTAZIONI: (*) Il veicolo può circolare con benna fissa da 4,2 mc oppure con benna fissa da 4,6 mc (per le dimensioni vedere allegato tecnico) - Veicolo soggetto alle prescrizioni di cui all'art. 10 C.d.S. (Veicolo eccezionale) – (°) In alternativa si può avere il silenziatore di scarico DONALDSON 87358282 - # Pneumatici in alternativa anteriori e posteriori 26.5-25 (20PR) oppure 750/65R25 (★).
MOTORE CONFORME ALLA DIRETTIVA 97/68/EC (2004/26/EC) FASE 3.

PRESCRIZIONI PER LA CIRCOLAZIONE: ***VEDERE ALLEGATO TECNICO***

IL DIRETTORE
(Dott. Ing. Francesco LUCAFO`)

Dimensioni (mm)		1 benna fissa 4,2 m³ con denti	2 benna fissa 4,2 m³ senza denti	3 benna fissa 4,6 m³ con denti	4 benna fissa 4,6 m³ senza denti
Passo	-	3403			
Carreggiata	26.5R25 (★) 26.5-25 20PR 750/65R25 (★)	2250			
Lunghezza max.	-	8828	8758	8863	8803
Larghezza max.	26.5R25 (★) 26.5-25 20PR 750/65R25 (★)	3090	3000	3240	3150
Altezza massima da terra	26.5R25 (★) 26.5-25 20PR	3980			
	750/65R25 (★)	3960			
Sbalzo anteriore	-	2925	2855	2960	2900
Sbalzo posteriore	-	2500			
Altezza minima da terra	26.5R25 (★) 26.5-25 20PR	210			
	750/65R25 (★)	190			
Distanza punto di riferimento	-	≥ 4500	≥ 4500	≥ 4500	≥ 4500
Sbalzo anteriore proiezione pneumatici	26.5R25 (★) 26.5-25 20PR	2006	1936	2041	1981
	750/65R25 (★)	2106	2036	2141	2081

PRESCRIZIONI PER LA CIRCOLAZIONE:

VEICOLO ECCEZIONALE SOGGETTO ALLE PRESCRIZIONI DI CUI ALL'ART. 10 DEL C.d.S. - IL CONDUCENTE DEVE ESSERE COADIUVATO DA PERSONALE DELL'IMPRESA NON SULLA MACCHINA OPERATRICE -.ATTREZZI E BRACCI BLOCCATI - TAGLIENTI O DENTI PROTETTI E SEGNALATI - OBBLIGO DI DISPOSITIVO A LUCE LAMPEGGIANTE REGOLAMENTARE IN FUNZIONE ANCHE QUANDO NON E' OBBLIGATORIO L'USO DEI DISPOSITIVI DI ILLUMINAZIONE - PUO' CIRCOLARE SOLO A VUOTO - I COMANDI DEI SISTEMI DI LAVORO DEVONO ESSERE BLOCCATI - I PROIETTORI DEVONO ESSERE INCLINATI VERSO IL BASSO IN MODO CHE A 15 m DI DISTANZA, LA LINEA ORIZZONTALE CHE SEPARA LA ZONA ILLUMINATA DALLA ZONA NON ILLUMINATA, SI SITUI AD UN' ALTEZZA EQUIVALENTE ALLA META' DELLA DISTANZA TRA IL SUOLO ED IL CENTRO DEL PROIETTORE - E' VIETATO IL TRAINO SU STRADA DELLA MACCHINA OPERATRICE.

MOTORE CONFORME ALLA DIRETTIVA 97/68/EC (2004/26/EC) FASE 3.

(*) INTEGRA LA DICHIARAZIONE DI CONFORMITÁ E LA CARTA DI CIRCOLAZIONE.

IL DIRETTORE
(Dott. Ing. Francesco LUCAFO`)

AUTORIZZAZIONE AL PAGAMENTO MACCHINE USATE

1. CLIENTE G.M. TRASPORTI SRL rag. Soc. che ha acquistato da CGT
ES. PAGAMENTO 20073860 G.M. TRASPORTI SRL

2. CLIENTE 8000039164 G.M. TRASPORTI SRL rag. Soc. che ha venduto a CGT

3. N° ORDINE CGT/ PARTITA	MARCA/MODELLO	NUMERO DI SERIE	A.C.	N° ODV
4200156931/MU00787462	CASE/921	N7F201373	2007	122281

4. COMPOSIZIONE MACCHINA

5. DOCUMENTI MACCHINA

Modello omologato (Cliente)

MACCHINA CORREDATA DI CERTIFICATO DI CONFORMITA' CE

6. PREZZO Euro 17.000,00 (+ IVA 22,00)

DA COMPILARSI A CURA DU MAV/XX

7. DATA CONSEGNA _____ documento fornitore N° DDT _____
N° Fattura 64/25 DEL 25/11/2025

8. OSSERVAZIONI SULLO STATO DELLA MACCHINA

- [x] MACCHINA CONFORME ALL' ORDINE - RAPPORTO ISPEZIONE
- [ ] MACCHINA NON CONFORME ALL' ORDINE - RAPPORTO ISPEZIONE
- [ ] DOCUMENTI MANCANTI
- [ ] OSSERVAZIONI _____

9. NUMERO FATTURA DI VENDITA DI CGT _____ DATA _____

LEASING SI ☐ NO ☐

10. CONDIZIONI DI PAGAMENTO:

- [x] COMPENSAZIONE
- [ ] RIMESSA DIRETTA A _____ GG.DATA FATTURA

11. BANCA DI APPOGGIO CLIENTE

COD. ABI _____ COD. CAB _____

N° C/C _____

N° FAX CLIENTE _____ RIF. SIG. _____

12. DATA INVIO A KGI: _____

VISTO MAV APPROVAZIONE MCA

Ministero dei Trasporti
SERVIZI INTEGRATI INFRASTRUTTURE E TRASPORTI PUGLIA e BASILICATA
SETTORE TRASPORTI
CENTRO PROVA AUTOVEICOLI – BARI

ALLEGATO TECNICO (*)

MACCHINA OPERATRICE SEMOVENTE ECCEZIONALE – PALA CARICATRICE

FABBRICA: **CNH America LLC, 700 State Street, Racine, Winsconsin - U.S.A.**

MARCHIO: **CASE**

TIPO: **921E** - TELAIO N°: NFF201373

OMOLOGAZIONE: **LN / P7009** **DEL: 05 MAR 2007**

CONFIGURAZIONI

ALLESTIMENTI	ATTREZZATURE
1	con benna fissa da 4,2 m^3 con denti
2	con benna fissa da 4,2 m^3 senza denti
3	con benna fissa da 4,6 m^3 con denti
4	con benna fissa da 4,6 m^3 senza denti

Inoltre ogni allestimento può montare i seguenti pneumatici:
26.5R25 (★) oppure 26.5-25 (20PR) oppure 750/65R25(★)

MASSA AMMISSIBILE

Anteriore:	Kg 12000
Posteriore:	Kg 12000
Totale:	Kg 24000

MASSE A VUOTO DEL VEICOLO IN ORDINE DI MARCIA

	Allestimenti			
Massa	1	2	3	4
Anteriore	10800	10650	10850	10700
Posteriore	12100	12000	12150	12050
Totale	22900	22650	23000	22750

29 AGO 2008

CASE
Sicurezza Prodotto - Omologazioni
(G. Gibella)

Ministero dei Trasporti
SERVIZI INTEGRATI INFRASTRUTTURE E TRASPORTI
PUGLIA e BASILICATA SETTORE TRASPORTI
CENTRO PROVA AUTOVEICOLI
BARI

BARI li **05 MAR 2007**

CERTIFICATO N° **LN / P7009**

1E	ZC

N	S	G	F	M

ESTRATTO DEI DATI TECNICI
per macchine operatrici di tipo omologato
CON OMOLOGAZIONE LIMITATA PER PICCOLE SERIE
per le quali è autorizzato il rilascio della dichiarazione di conformità
(Articolo 114 comma 3 D. Lgs. 30.04.1992 n. 285)

CATEGORIA MACCHINA OPERATRICE SEMOVENTE - ECCEZIONALE - PALA CARICATRICE

OMOLOGAZIONE **LN / P7009** DEL **05 MAR 2007** ANNO 1° IMMATRICOLAZIONE - COSTRUZ. NAZIONALE

FABBRICA E TIPO **CNH America LLC 921E (marchio CASE)** N. TELAIO

MOTORE TIPO (§) CUMMINS QSM11-C COMB. G - TEMPI 4 - N. CIL. 6 - CILIND. TOT. cm^3 10800 - POTENZA MAX 216 KW a 2100 giri/min.

SILENZIAT. FABBR. E TIPO DONALDSON 87358281 (°) CONTROLLO 92 dB(A) a 2200 giri/min LUNGHEZZA m 8,863 (*)

LARGHEZZA m 3,24 (*) SBALZO ANT. m 2,96 (*) SBALZO POST m 2,50 ALTEZZA m 3,980 (#)

CARROZZERIA CABINATA INTERASSE 1 m 3,403 N assi 2

MASSA RIM. Kg NON ATTA ORGANI TRAINO VEIC. TRAINANTI --

MASSA AMMISSIBILE: TOTALE Kg 24000 1° ASSE Kg 12000 2° ASSE Kg 12000

MASSA ORD. MARCIA: TARA TOTALE Kg 23000 1° ASSE Kg 10850 2° ASSE Kg 12150

PORTATA TOTALE Kg 1° ASSE Kg 2° ASSE Kg

MAS. COM. TOTALE Kg 23000 1° ASSE Kg 10850 2° ASSE Kg 12150

PNEUMATICI 1° ASSE (#) 26.5 R25 (★) 2° ASSE (#) 26.5 R25 (★)

FRENO: SERVIZIO IDRAULICO STAZIONAMENTO: MECCANICO

AUTONOMIA DI LAVORO H 10 h VELOC. CALC. Km/h 37,4 VELOC. EFFETTIVA 38,0 Km/h

IMPIEGHI: CARICAMENTO: capacita' mc 4,2 oppure mc 4,6

ATTREZZATURE:

ANNOTAZIONI: (*) Il veicolo può circolare con benna fissa da 4,2 mc oppure con benna fissa da 4,6 mc (per le dimensioni vedere allegato tecnico) - Veicolo soggetto alle prescrizioni di cui all'art. 10 C.d.S. (Veicolo eccezionale) – (°) In alternativa si può avere il silenziatore di scarico DONALDSON 87358282 - # Pneumatici in alternativa anteriori e posteriori 26.5-25 (20PR) oppure 750/65R25 (★).
MOTORE CONFORME ALLA DIRETTIVA 97/68/EC (2004/26/EC) FASE 3.

PRESCRIZIONI PER LA CIRCOLAZIONE: ***VEDERE ALLEGATO TECNICO***

IL DIRETTORE
(Dott. Ing. Francesco LUCAFO`)

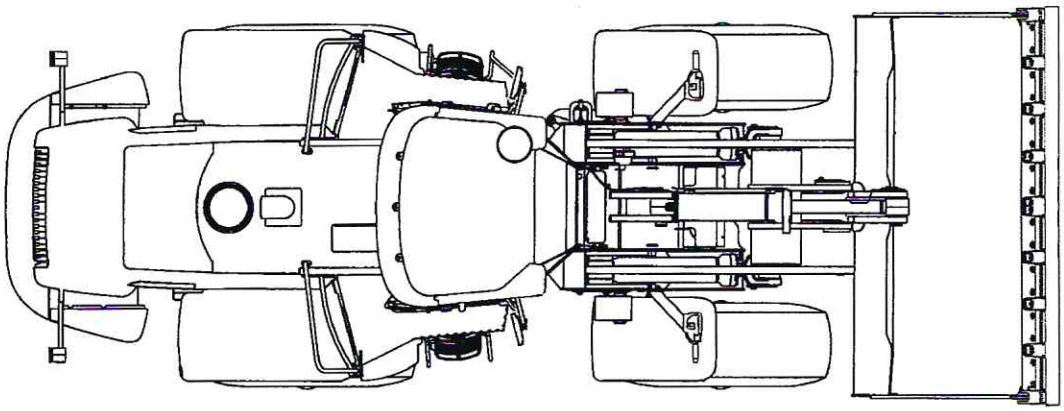

Dimensioni (mm)			1 benna fissa 4,2 m^3 con denti	2 benna fissa 4,2 m^3 senza denti	3 benna fissa 4,6 m^3 con denti	4 benna fissa 4,6 m^3 senza denti
A	Passo	-	3403			
B	Carreggiata	26.5R25 (★) 26.5-25 20PR 750/65R25 (★)	2250			
C	Lunghezza max.	-	8828	8758	8863	8803
D	Larghezza max.	26.5R25 (★) 26.5-25 20PR 750/65R25 (★)	3090	3000	3240	3150
E	Altezza massima da terra	26.5R25 (★) 26.5-25 20PR	3980			
		750/65R25 (★)	3960			
F	Sbalzo anteriore	-	2925	2855	2960	2900
G	Sbalzo posteriore	-	2500			
H	Altezza minima da terra	26.5R25 (★) 26.5-25 20PR	210			
		750/65R25 (★)	190			
I	Distanza punto di riferimento	-	≥ 4500	≥ 4500	≥ 4500	≥ 4500
L	Sbalzo anteriore proiezione pneumatici	26.5R25 (★) 26.5-25 20PR	2006	1936	2041	1981
		750/65R25 (★)	2106	2036	2141	2081

SCHEMA MACCHINA
921E
Dis. N° **76077956D – 2/2**

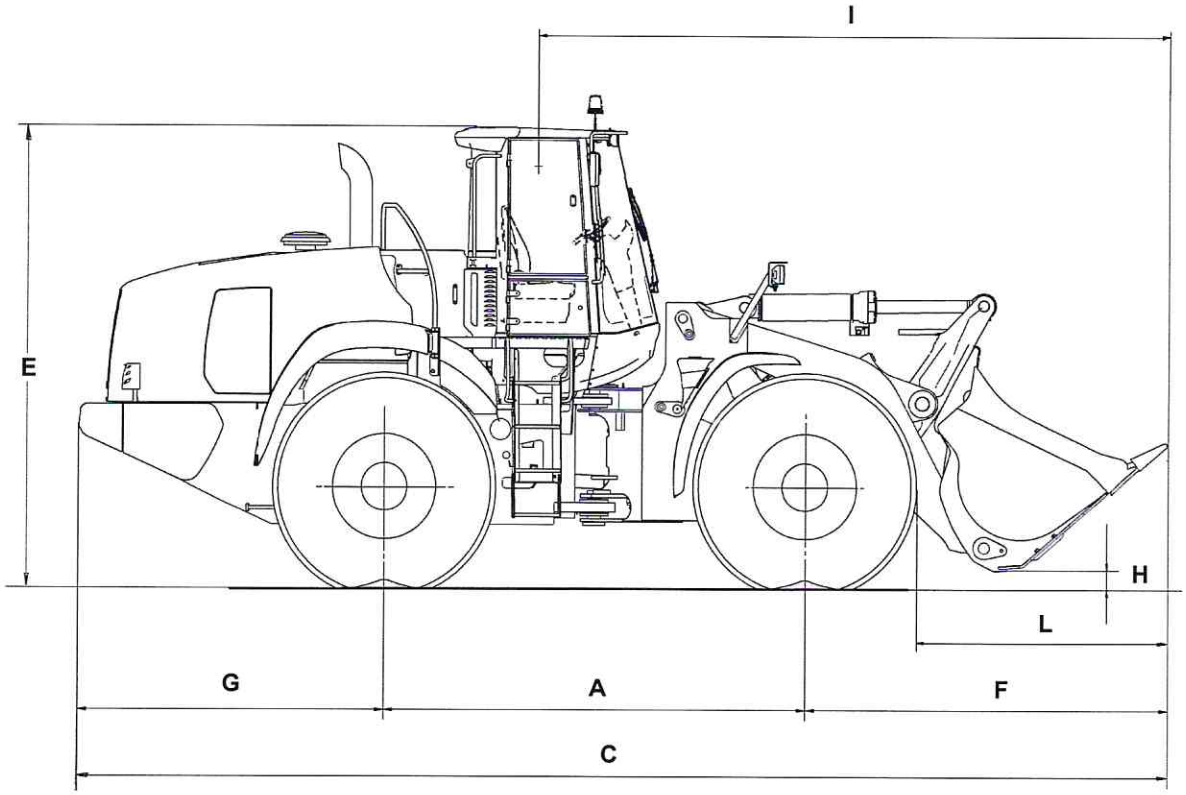

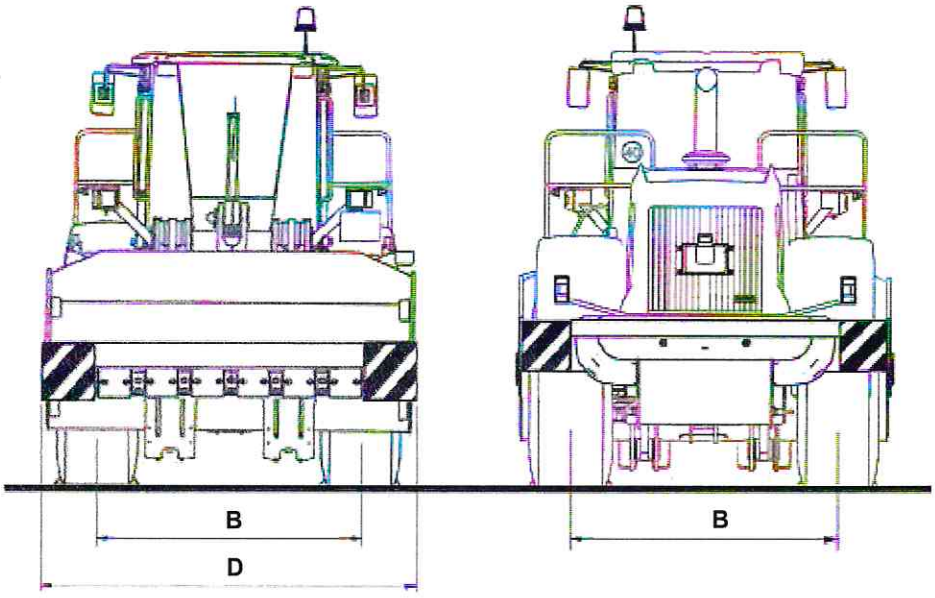

CNH

SCHEMA MACCHINA

921E

Dis. N° **76077956D – 1/2**