CM-2

Dimensioni (mm)		1 benna fissa 4,2 m^3 con denti	2 benna fissa 4,2 m^3 senza denti	3 benna fissa 4,6 m^3 con denti	4 benna fissa 4,6 m^3 senza denti
Passo	-	3403			
Carreggiata	26.5R25 (★) 26.5-25 20PR 750/65R25 (★)	2250			
Lunghezza max.	-	8828	8758	8863	8803
Larghezza max.	26.5R25 (★) 26.5-25 20PR 750/65R25 (★)	3090	3000	3240	3150
Altezza massima da terra	26.5R25 (★) 26.5-25 20PR	3980			
	750/65R25 (★)	3960			
Sbalzo anteriore	-	2925	2855	2960	2900
Sbalzo posteriore	-	2500			
Altezza minima da terra	26.5R25 (★) 26.5-25 20PR	210			
	750/65R25 (★)	190			
Distanza punto di riferimento	-	≥ 4500	≥ 4500	≥ 4500	≥ 4500
Sbalzo anteriore proiezione pneumatici	26.5R25 (★) 26.5-25 20PR	2006	1936	2041	1981
	750/65R25 (★)	2106	2036	2141	2081

PRESCRIZIONI PER LA CIRCOLAZIONE:

VEICOLO ECCEZIONALE SOGGETTO ALLE PRESCRIZIONI DI CUI ALL'ART. 10 DEL C.d.S. - IL CONDUCENTE DEVE ESSERE COADIUVATO DA PERSONALE DELL'IMPRESA NON SULLA MACCHINA OPERATRICE -.ATTREZZI E BRACCI BLOCCATI - TAGLIENTI O DENTI PROTETTI E SEGNALATI - OBBLIGO DI DISPOSITIVO A LUCE LAMPEGGIANTE REGOLAMENTARE IN FUNZIONE ANCHE QUANDO NON E' OBBLIGATORIO L'USO DEI DISPOSITIVI DI ILLUMINAZIONE - PUO' CIRCOLARE SOLO A VUOTO - I COMANDI DEI SISTEMI DI LAVORO DEVONO ESSERE BLOCCATI - I PROIETTORI DEVONO ESSERE INCLINATI VERSO IL BASSO IN MODO CHE A 15 m DI DISTANZA, LA LINEA ORIZZONTALE CHE SEPARA LA ZONA ILLUMINATA DALLA ZONA NON ILLUMINATA, SI SITUI AD UN' ALTEZZA EQUIVALENTE ALLA META' DELLA DISTANZA TRA IL SUOLO ED IL CENTRO DEL PROIETTORE - E' VIETATO IL TRAINO SU STRADA DELLA MACCHINA OPERATRICE.

MOTORE CONFORME ALLA DIRETTIVA 97/68/EC (2004/26/EC) FASE 3.

(*) INTEGRA LA DICHIARAZIONE DI CONFORMITÁ E LA CARTA DI CIRCOLAZIONE.

IL DIRETTORE
(Dott. Ing. Francesco LUCAFO`)

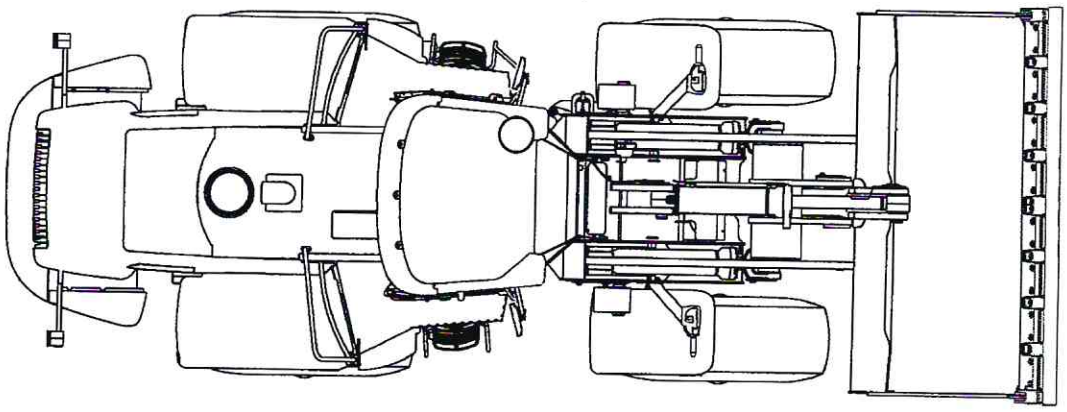

Dimensioni (mm)			1 benna fissa 4,2 m^3 con denti	2 benna fissa 4,2 m^3 senza denti	3 benna fissa 4,6 m^3 con denti	4 benna fissa 4,6 m^3 senza denti
A	Passo	-	3403			
B	Carreggiata	26.5R25 (★) 26.5-25 20PR 750/65R25 (★)	2250			
C	Lunghezza max.	-	8828	8758	8863	8803
D	Larghezza max.	26.5R25 (★) 26.5-25 20PR 750/65R25 (★)	3090	3000	3240	3150
E	Altezza massima da terra	26.5R25 (★) 26.5-25 20PR	3980			
		750/65R25 (★)	3960			
F	Sbalzo anteriore	-	2925	2855	2960	2900
G	Sbalzo posteriore	-	2500			
H	Altezza minima da terra	26.5R25 (★) 26.5-25 20PR	210			
		750/65R25 (★)	190			
I	Distanza punto di riferimento	-	≥ 4500	≥ 4500	≥ 4500	≥ 4500
L	Sbalzo anteriore proiezione pneumatici	26.5R25 (★) 26.5-25 20PR	2006	1936	2041	1981
		750/65R25 (★)	2106	2036	2141	2081

SCHEMA MACCHINA
921E
Dis. N° **76077956D – 2/2**

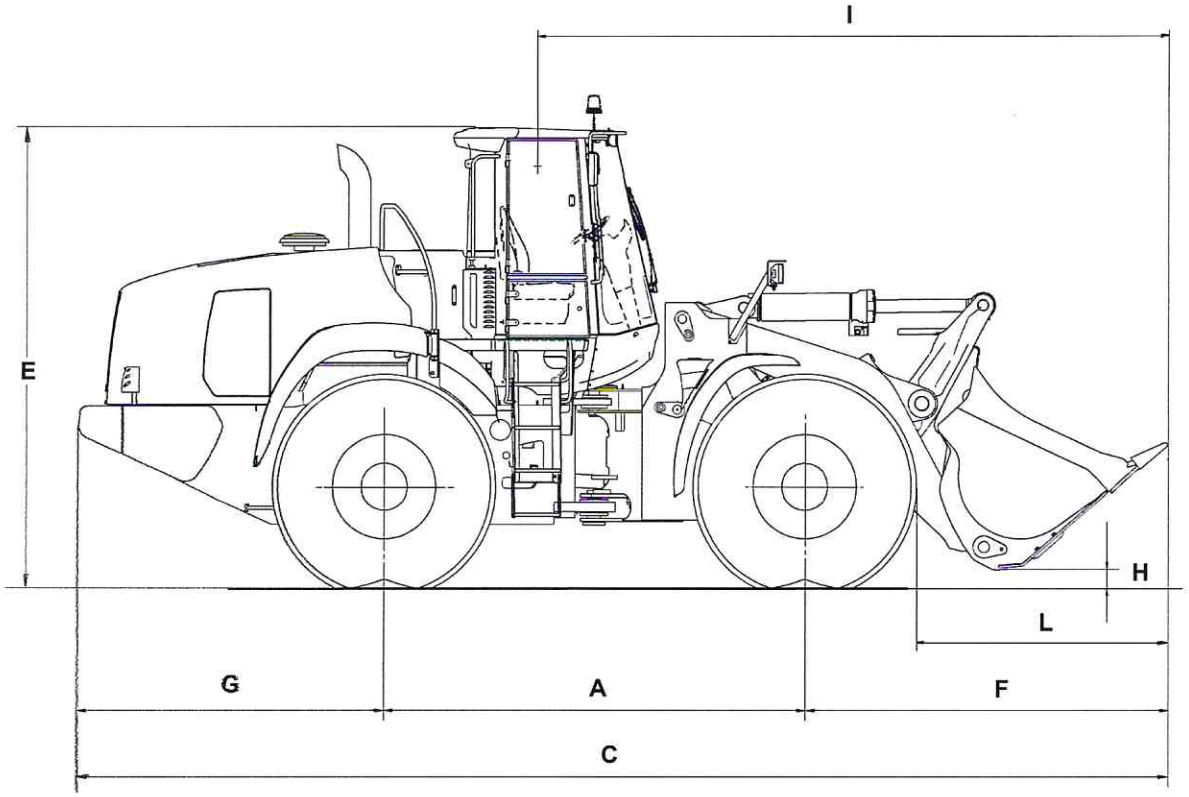

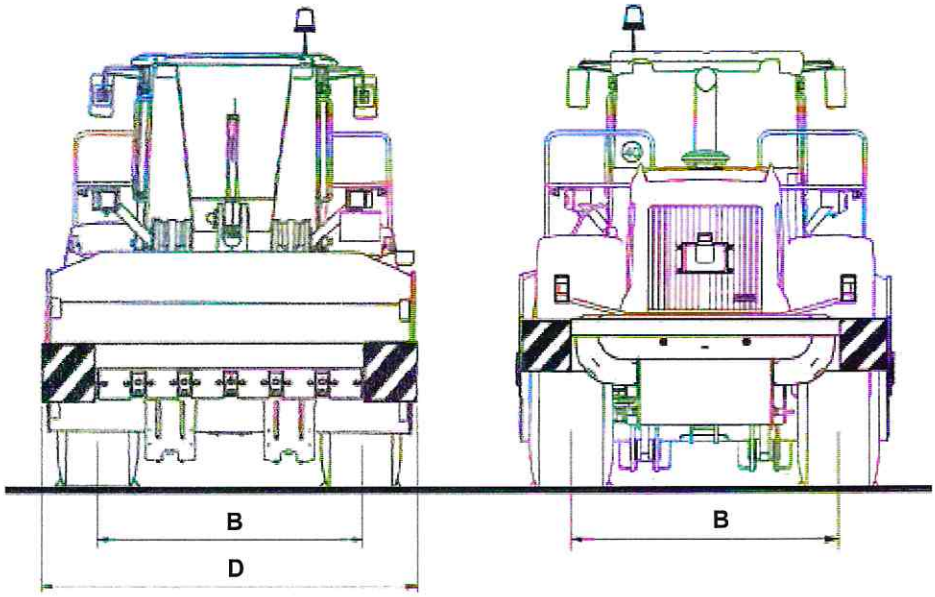

CEH

SCHEMA MACCHINA

921E

Dis. N° **76077956D – 1/2**

CASE

CNH AMERICA, LLC
700 State Street - 53404 Racine, Wisconsin (USA)

MANDATARIA PER L'ITALIA:
CNH France S.A. - Rue des Meuniers - 60330 Le Plessis-Belleville (Francia)

DICHIARAZIONE DI CONFORMITÀ PER VEICOLI DI TIPO OMOLOGATO

Si dichiara, ai sensi dell'Art. 114 del Decreto Legislativo 30.4.1992 n° 285, che il veicolo sotto indicato è conforme in tutte le sue parti, al tipo omologato dal Ministero delle Infrastrutture e dei Trasporti - Dipartimento dei Trasporti Terrestri e per i Sistemi Informativi e Statistici con certificato:

n° LN/P7009 del 05-Marzo-2007

COSTRUTTORE	CNH AMERICA, LLC.
SEDE	700 State Street - 53404 Racine, Wisconsin (USA)
VEICOLO	Macchina Operatrice Semovente - Eccezionale-Pala caricatrice
TIPO	921E
TELAIO N°	N7F201373
CARROZZERIA	//////////////////////
BOLLETTA DOGANA di	Kantoor n° IM4N°s0042108 del 07/11/07

Dichiarazione N° 482

Data, San Mauro T.se 29-08-2008

CASE Sicurezza Prodotto - Omologazioni

(firma)

CASE

CNH AMERICA, LLC
700 State Street - 53404 Racine, Wisconsin (USA)

MANDATARIA PER L'ITALIA:
CNH France S.A. - Rue des Meuniers - 60330 Le Plessis-Belleville (Francia)

DICHIARAZIONE DI CONFORMITÀ PER VEICOLI DI TIPO OMOLOGATO

Si dichiara, ai sensi dell'Art. 114 del Decreto Legislativo 30.4.1992 n° 285, che il veicolo sotto indicato è conforme in tutte le sue parti, al tipo omologato dal Ministero delle Infrastrutture e dei Trasporti - Dipartimento dei Trasporti Terrestri e per i Sistemi Informativi e Statistici con certificato:

n° LN/P7009 del 05-Marzo-2007

COSTRUTTORE	CNH AMERICA, LLC.
SEDE	700 State Street - 53404 Racine, Wisconsin (USA)
VEICOLO	Macchina Operatrice Semovente - Eccezionale-Pala caricatrice
TIPO	921E
TELAIO N°	N7F201373
CARROZZERIA	//////////////////////
BOLLETTA DOGANA di	Kantoor n° IM4N°s0042108 del 07/11/07

Dichiarazione N° 482

Data, San Mauro T.se 29-08-2008

CASE
Sicurezza Prodotto - Omologazioni
G. (firma) na)