minelli s.r.l.
Polipi - Pinze
e Attrezzature Oleodinamiche

All-2

DICHIARAZIONE CE DI CONFORMITA'

AI SENSI DEL D. LGS. 17/2010

IL FABBRICANTE:
MINELLI s.r.l. a Socio Unico

INDIRIZZO:
VIA BONFADINA, 81/83 25046 CAZZAGO S.MARTINO - BRESCIA (ITALIA)

NOME DELLA PERSONA AUTORIZZATA A COSTITUIRE IL FASCICOLO TECNICO:
MINELLI DARIO

DICHIARA CHE

L'ATTREZZATURA INTERCAMBIABILE DENOMINATA:
POLIPO CON FUNZIONE DI MOVIMENTAZIONE ROTTAME E MATERIALI SFUSI

DENOMINAZIONE COMMERCIALE: **POLIPO**

MODELLO: **MPV 600/5 FH**

N° DI SERIE: 2043

ANNO DI COSTRUZIONE: 2011

E' CONFORME A TUTTE LE DISPOSIZIONI PERTINENTI DELLA DIRETTIVA 2006/42/CE

LE SEGUENTI NORME ARMONIZZATE SONO STATE APPLICATE QUALI DISPOSIZIONI PERTINENTI A CUI LA MACCHINA OTTEMPERA:

NORME ARMONIZZATE APPLICATE

UNI EN ISO 12100-1:2005

UNI EN ISO 12100-2:2005

AVVERTENZA IMPORTANTE

È FATTO OBBLIGO ALL'UTILIZZATORE CHE L'ATTREZZATURA INTERCAMBIABILE OGGETTO DELLA PRESENTE DICHIARAZIONE SIA ASSEMBLATO SU UNA MACCHINA CONFORME ALLE DISPOSIZIONI DELLA DIRETTIVA 2006/42/CE RECEPITA CON D. LGS. 17/2010.

CAZZAGO SAN MARTINO (BRESCIA), Lì

22/06/2011

IL LEGALE RAPPRESENTANTE
MINELLI DARIO

minelli s.r.l. a socio unico
Dario Minelli

Via Bonfadina, 81/83 25046 CAZZAGO S.M. (BS) ITALY
Tel. 030 77 51 509 r.a. - Fax. 030 77 51 510 - e-mail: info@minellisrl.it - C.F.-P.IVA 02002720981

D.2. DATI TECNICI

PORTATA:

Portata max in Kg: **14.000**
Portata max in Kg attacco sotto polipo: **3.000**

SPECIFICHE TECNICHE POLIPO:

Peso proprio (kg) : **1.150**
Pressione max (bar) : **360**
Pressione di esercizio consigliata (bar) : **300**

NB: i dati sopra riportati sono legati al corretto uso dell'attrezzatura.

SCHEMA DIMENSIONI

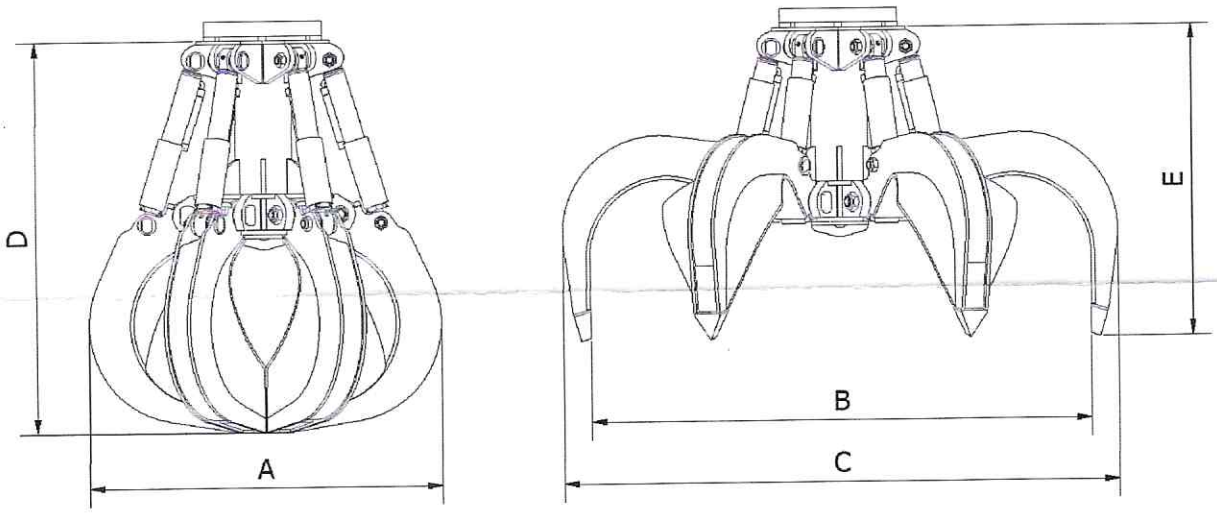

MODELLO	DIMENSIONI (mm)				
	A	B	C	D	E
MPV 600/5 FH	1470	1990	2230	1620	1340

minelli s.r.l.

Hydraulic Equipment Industries

MANUALE D'USO E MANUTENZIONE ATTREZZATURE OLEODINAMICHE MINELLI S.R.L.

DICHIARAZIONE CE DI CONFORMITA'

LA RIPRODUZIONE ANCHE PARZIALE DEL PRESENTE FASCICOLO
DEVE ESSERE ESPRESSAMENTE AUTORIZZATA DALLA DITTA MINELLI s.r.l.

Via Bonfadina, 81/83 25046 CAZZAGO S.M. (BS) ITALY
Tel. 030 77 51 509 r.a. - Fax. 030 77 51 510 - e-mail: info@minellisrl.it - C.F.-P.IVA 02002720981

minelli s.r.l.
Polipi - Pinze
e Attrezzature Oleodinamiche

DICHIARAZIONE CE DI CONFORMITA'

AI SENSI DEL D. LGS. 17/2010

IL FABBRICANTE:
MINELLI s.r.l. a Socio Unico

INDIRIZZO:
VIA BONFADINA, 81/83 25046 CAZZAGO S.MARTINO - BRESCIA (ITALIA)

NOME DELLA PERSONA AUTORIZZATA A COSTITUIRE IL FASCICOLO TECNICO:
MINELLI DARIO

DICHIARA CHE

L'ATTREZZATURA INTERCAMBIABILE DENOMINATA:
ORIENTAMENTO GIREVOLE CON FUNZIONE DI ROTAZIONE DELL'ATTREZZATURA

DENOMINAZIONE COMMERCIALE: **ORIENTAMENTO GIREVOLE**

MODELLO: **OR 1/32**

N° DI SERIE: 2180

ANNO DI COSTRUZIONE: 2011

E' CONFORME A TUTTE LE DISPOSIZIONI PERTINENTI DELLA DIRETTIVA 2006/42/CE

LE SEGUENTI NORME ARMONIZZATE SONO STATE APPLICATE QUALI DISPOSIZIONI PERTINENTI A CUI LA MACCHINA OTTEMPERA:

NORME ARMONIZZATE APPLICATE

UNI EN ISO 12100-1:2005

UNI EN ISO 12100-2:2005

AVVERTENZA IMPORTANTE

È FATTO OBBLIGO ALL'UTILIZZATORE CHE L'ATTREZZATURA INTERCAMBIABILE OGGETTO DELLA PRESENTE DICHIARAZIONE SIA ASSEMBLATO SU UNA MACCHINA CONFORME ALLE DISPOSIZIONI DELLA DIRETTIVA 2006/42/CE RECEPITA CON D. LGS. 17/2010.

CAZZAGO SAN MARTINO (BRESCIA), Lì

22/06/2011

IL LEGALE RAPPRESENTANTE
MINELLI DARIO

minelli s.r.l. a socio unico
Dario Minelli

Via Bonfadina, 81/83 25046 CAZZAGO S.M. (BS) ITALY
Tel. 030 77 51 509 r.a. - Fax. 030 77 51 510 - e-mail: info@minellisrl.it - C.F.-P.IVA 02002720981

D.2. DATI TECNICI

PORTATA:

Portata max in Kg: **15.000**

SPECIFICHE TECNICHE GIREVOLE:

Peso proprio (Kg):	**330**
Cilindrata motore idraulico (cc):	**500**
Pressione motore idraulico (bar):	**135**
Portata motore idraulico (Litri/min.):	**35**
Pressione max collettore girevole (bar):	**350**
Pressione esercizio collettore girevole (bar):	**300**
Diametro Est. Ralla (mm):	**500**

NB: i dati sopra riportati sono legati al corretto uso dell'attrezzatura.

SCHEMA DIMENSIONI

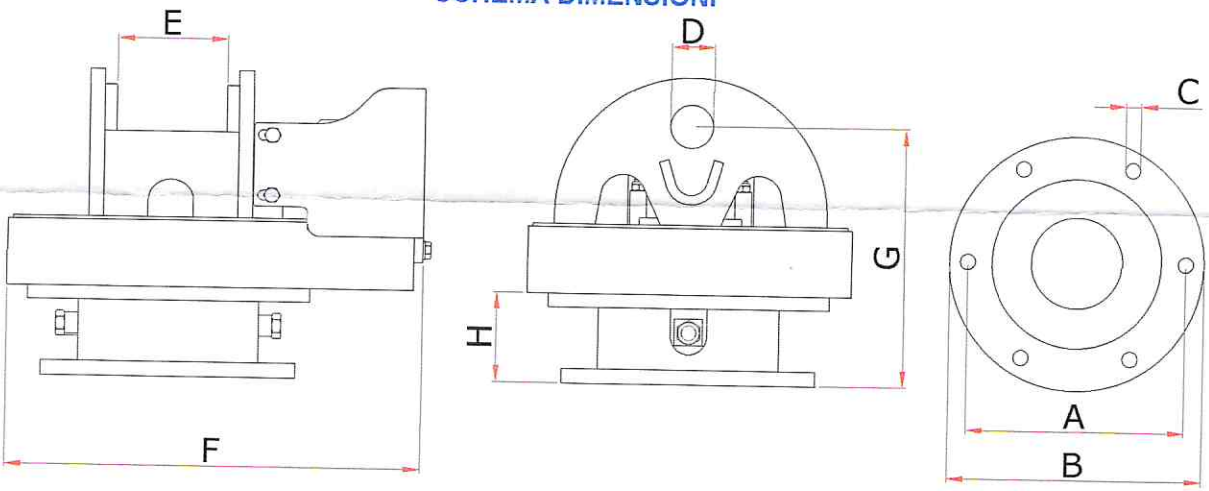

MODELLO	DIMENSIONI (mm)							
	A	B	C	D	E	F	G	H
OR 1 / 32	320	370	25	70	182	690	430	150

COPPIE DI SERRAGGIO E VERIFICHE PERIODICHE SUGLI ELEMENTI DI FISSAGGIO

- Controllare che la saldatura della flangia saldata sull'attrezzatura non presenti cricche, crepe o rotture.
- Verificare il corretto serraggio con chiave dinamometrica dei bulloni di fissaggio all'attrezzatura: **COPPIA DI SERRAGGIO 800 Nm ±10%**
- Verificare il corretto serraggio con chiave dinamometrica dei bulloni di fissaggio della ralla: **COPPIA DI SERRAGGIO 193 Nm ±10%**