STOPA FUNDAMENTOWA SF/2
4 SZT.

BETON (C25/30) W-8
STAL A-IIIN B500SP

PRZEKRÓJ C-C

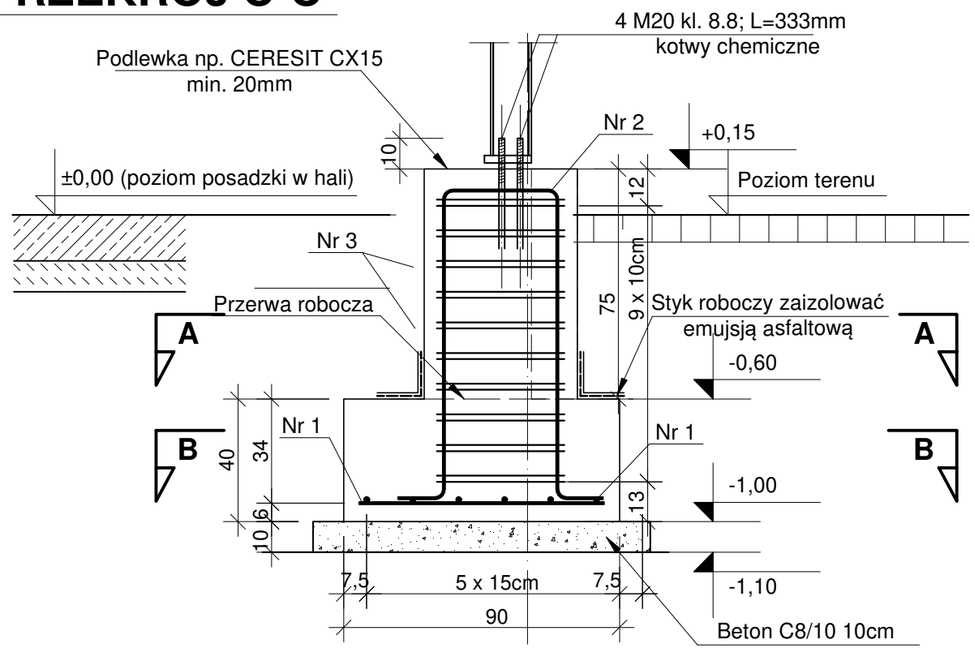

Nr 2 4Ø12 L=2,67m

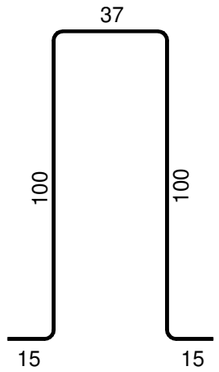

Nr 3 2x10Ø6 L=1,50m

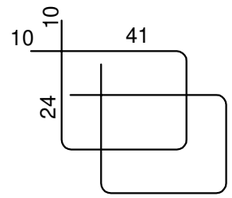

PRZEKRÓJ B-B

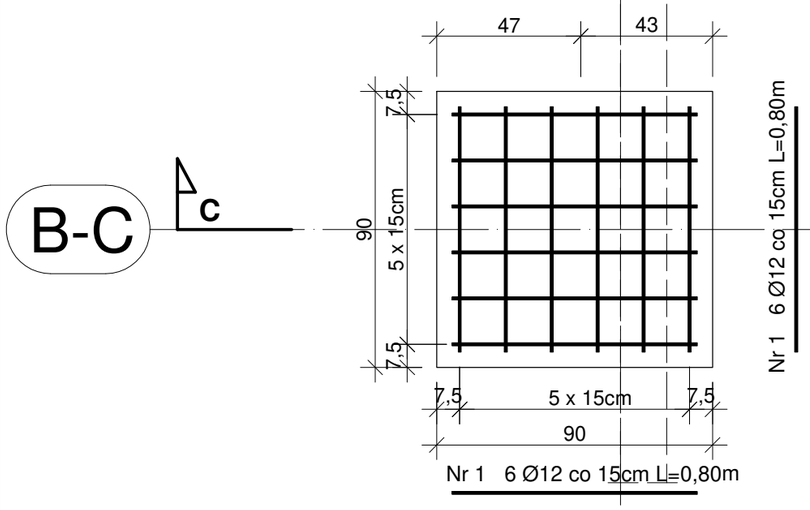

1;7

PRZEKRÓJ A-A

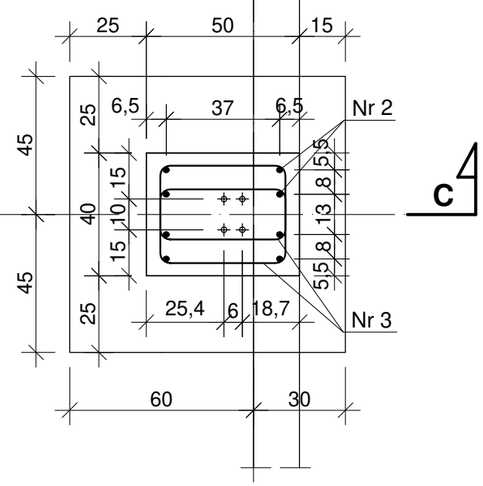

1;7

WYKAZ STALI ZBROJENIOWEJ

ELEMENTY		PRĘTY ZBROJENIA											
Nazwa	Liczba	Nr pręta	Średnica	Długość	Liczba w 1 elem.	Liczba ogólna	AIIIN B500SP						
	szt.		mm	m	szt.	szt.	ϕ6	ϕ8	ϕ12	ϕ16	ϕ20	ϕ25
SF/2	4	1	12	0,80	12	48			38,40			
		2	12	2,67	4	16			42,72			
		3	6	1,50	20	80	120,00					
Długość ogólna						m	120,00	0,00	81,12	0,00	0,00	0,00
Masa 1m pręta						kg	0,222	0,395	0,888	1,578	2,466	3,850
Masa prętów wg średnic						kg	26,64	0,00	72,03	0,00	0,00	0,00
Masa prętów dla 1szt.						kg	24,67					
Masa całkowita prętów						kg	98,67					

P R O J E K T T E C H N I C Z N Y

Nazwa obiektu lub zamierzenia inwestycyjnego:	HALA STALOWA		
Adres obiektu:			
Branża:	KONSTRUKCJA		
Inwestor:	EcoENERGY Artur Grzelak 62-619 Sadlno		
Przedmiot rysunku:	STOPA FUNDAMENTOWA SF/2	Nr rysunku: K8	Skala: 1:20
		Rewizja: -	Data: 02.2024r.
Projektant:	inż. Zbigniew Rybus	LOD/2073/PWOK/13	